САМОЛЕТ
Ил-76ТД

КАТАЛОГ ДЕТАЛЕЙ И СБОРОЧНЫХ ЕДИНИЦ

ЧАСТЬ 1

УКАЗАНИЯ ПО ОБЩЕМУ ОБСЛУЖИВАНИЮ

Глава 12

Лист учета проверок

Дата проверки	Роспись, фамилия, имя, отчество проверяющего	Дата проверки	Роспись, фамилия, имя, отчество проверяющего
14.07.06	ЗАО "АТБ ДОМОДЕДОВО" ИНЖЕНЕРНЫЙ ЦЕНТР Отдел поддержания летной годности и надежности АТ "14" июля 2006 г.		

ИЛ-76Т

Учтённый экземпляр.

Регистрационный номер: Д59-76/07

Снятие копий ЗАПРЕЩЕНО

ЛИСТ УЧЁТА СВЕРКИ КАТАЛОГА ДЕТАЛЕЙ И СБОРОЧНЫХ ЕДИНИЦ

(ч.1- Указания по общему обслуживанию. гл.12. Хранение самолёта (наземное) оборудование)

Дата проверки	Цель проверки	Ф.И.О, должность и подпись проверяющего
12.03.2007	Каталог деталей и сборочных единиц самолёта Ил-76Т, принадлежащий УНПЛГ ГВС ФСНСТ МТ РФ сверен с эталонным экземпляром ЗАО «АТБ Домодедово».	ЗАО "АТБ ДОМОДЕДОВО" ИНЖЕНЕРНЫЙ ЦЕНТР Отдел поддержания лётной годности и надежности АТ "12" 03 2007г. подпись Ирбый А. Инженер ОПЛГ ВС ИЦ

11,76

КАТАЛОГ
ДЕТАЛЕЙ И СБОРОЧНЫХ ЕДИНИЦ

ПЕРЕЧЕНЬ ГЛАВ КАТАЛОГА

Номер главы	Наименование
	ВВЕДЕНИЕ
	Часть I - УКАЗАНИЯ ПО ОБЩЕМУ ОБСЛУЖИВАНИЮ
I2	Хранение самолета (наземное оборудование)
	Часть 2 - ПЛАНЕР. Книга I
20	Общие указания
2I	Фюзеляж
	Часть 2 - ПЛАНЕР. Книга 2
22	Двери и люки
23	Окна
25	Хвостовое оперение
26	Пилоны
	Часть 2 - ПЛАНЕР. Книга 3
24	Крыло (включая раздел 24.43.00)
	Часть 2 - ПЛАНЕР. Книга 4
24	Крыло (с раздела 24.5I.00)
	Часть 3 - СИСТЕМЫ ПЛАНЕРА. Книга I
3I	Управление самолетом
	Часть 3 - СИСТЕМЫ ПЛАНЕРА. Книга 2
32	Шасси
33	Гидравлическая система
	Часть 3 - СИСТЕМЫ ПЛАНЕРА. Книга 3
34	Высотное оборудование
35	Противообледенительная система

11,76

КАТАЛОГ
ДЕТАЛЕЙ И СБОРОЧНЫХ ЕДИНИЦ

Номер главы	Наименование
	Часть 3 - СИСТЕМЫ ПЛАНЕРА. Книга 4
36	Бытовое оборудование
	Часть 4 - СИЛОВАЯ УСТАНОВКА
42	Крепление двигателя и гондола
43	Управление двигателями
45	Система запуска двигателей
46	Противопожарное оборудование
47	Топливная система
49	Вспомогательная силовая установка
	Часть 5 - АВИАЦИОННОЕ ОБОРУДОВАНИЕ. Книга I
5I	Система электроснабжения самолета
	Часть 5 - АВИАЦИОННОЕ ОБОРУДОВАНИЕ. Книга 2
52	Освещение и внешняя сигнализация
53	Кислородная система
	Часть 5 - АВИАЦИОННОЕ ОБОРУДОВАНИЕ. Книга 3
54	Приборные панели и системы регистрации
55	Фотооборудование
56	Пилотажно-навигационное оборудование
57	Система автоматического управления самолетом
	Часть 6 - РАДИОЭЛЕКТРОННОЕ ОБОРУДОВАНИЕ
6I	Радиосвязное оборудование
62	Радионавигационное оборудование
64	Спецоборудование
	Часть 7 - ТРАНСПОРТНОЕ ОБОРУДОВАНИЕ
7I	Погрузочное оборудование
72	Швартовочное оборудование
75	Аварийно-спасательные средства

Ил 76

КАТАЛОГ
ДЕТАЛЕЙ И СБОРОЧНЫХ ЕДИНИЦ

ВВЕДЕНИЕ

Каталог деталей и сборочных единиц представляет собой иллюстрированный перечень деталей, сборочных единиц и агрегатов самолета Ил-76Т, Ил-76ТД и предназначен для составления заявок на запасные части, необходимые при эксплуатации и ремонте самолета.

Наименования частей и глав, входящих в них, приведены в каждой книге Каталога.

Все сборочные единицы и агрегаты в Каталоге снабжены иллюстрациями (фигурами), имеющими сквозную нумерацию в пределах раздела.

Перечень деталей и сборочных единиц, изображенных на фигуре, содержит следующие графы:

- номер фигуры;
- номер позиции;
- обозначение - чертежный номер детали, сборочной единицы или агрегата, нормаль или стандарт.
  Например: I 760I 0840 200 000;
- наименование сборочных единиц, деталей.
  Знаком "ж" отмечены покупные изделия;
- сведения о взаимозаменяемости и конструктивных изменениях.

В графе приводятся (при необходимости) номера самолетов, на которые устанавливается данная деталь.

При ограниченной (неполной) взаимозаменяемости сборочной единицы (агрегата) стоит буква "З", которая означает, что при замене необходимы подгоночные или регулировочные работы.

12.00.00

ХРАНЕНИЕ САМОЛЕТА (НАЗЕМНОЕ ОБОРУДОВАНИЕ)

ЛИСТ РЕГИСТРАЦИИ ИЗМЕНЕНИЙ

Изм.	Номер страницы			Всего страниц в документе	Номер документа	Входящий № сопроводительного документа и дат	Подпись	Дата
	измененной	новой	изъятой					

11,76

КАТАЛОГ
ДЕТАЛЕЙ И СБОРОЧНЫХ ЕДИНИЦ

Изм.	Номер страницы			Всего страниц в документе	Номер документа	Входящий № сопроводительного документа и дат	Подпись	Дата
	измененной	новой	изъятой					

ПЕРЕЧЕНЬ ДЕЙСТВУЮЩИХ СТРАНИЦ

Глава, раздел, подраздел	Стр.	Дата
I2.00.00		
Шмуцтитул	-	I5 нояб. I979
Лист регистрации изменений	I	I5 нояб. I979
	2	I5 нояб. I979
Перечень действующих страниц	I	I5 нояб. I988
	2	I5 нояб. I988
	3	I5 нояб. I979
	4	I5 нояб. I979
	5	I5 нояб. I979
	6	I5 нояб. I979
	7/8	I5 нояб. I979
Оглавление	I	I5 нояб. I988
	2	I5 нояб. I979
	3	I5 нояб. I979
	4	I5 нояб. I979
	5/6	I5 нояб. I979
I2.I0.00		
Шмуцтитул	-	I5 нояб. I979
I2.I0.0I	2/I	I5 нояб. I979
	3	I5 нояб. I979
	4	I5 нояб. I979
	5	I5 нояб. I979
I2.I0.02	6	I5 нояб. I979
	7	I5 нояб. I979
I2.I0.03	8	I5 нояб. I979
	9	I5 нояб. I979
I2.I0.04	I0	I5 нояб. I979
	II	I5 нояб. I979
I2.I0.05	I2	I5 нояб. I979
	I3	I5 нояб. I979
I2.I0.06	I4	I5 нояб. I979
I2.I0.06	I5	I5 нояб. I979
I2.I0.07	I6	I5 нояб. I979
	I7	I5 нояб. I979
I2.I0.08	I8	I5 нояб. I979
	I9	I5 нояб. I979
I2.I0.09	20	I5 нояб. I979
	2I	I5 нояб. I979
I2.I0.I0	22	I5 нояб. I979
	23	I5 нояб. I979
	24	I5 нояб. I979
I2.I0.II	26/25	I5 нояб. I979
	27	I5 нояб. I979
I2.I0.I2	28	I5 нояб. I979
	29	I5 нояб. I979
I2.I0.I3	30	I5 нояб. I979
	3I	I5 нояб. I979
I2.I0.I4	32	I5 нояб. I979
	33	I5 нояб. I979
I2.I0.I5	34	I5 нояб. I979
	35	I5 нояб. I979
I2.I0.I6	36	I5 нояб. I979
	37	I5 нояб. I979
I2.I0.I7	38	I5 нояб. I979
	39	I5 нояб. I979

КАТАЛОГ
ДЕТАЛЕЙ И СБОРОЧНЫХ ЕДИНИЦ

Глава, раздел, подраздел	Стр.	Дата
I2.I0.I8	40	I5 нояб. I979
	4I	I5 нояб. I979
I2.I0.I9	42	I5 нояб. I979
	43	I5 нояб. I979
I2.I0.20	44	I5 нояб. I979
	45	I5 нояб. I979
I2.I0.2I	46	I5 нояб. I979
	47	I5 нояб. I979
I2.I0.23	48	I5 нояб. I979
	49	I5 нояб. I979
I2.I0.24	50	I5 нояб. I979
	5I	I5 нояб. I979
I2.I0.25	52	I5 нояб. I979
	53/54	I5 нояб. I979
I2.I0.26	56/55	I5 нояб. I979
	58/57	I5 нояб. I979
	60/59	I5 нояб. I979
	6I	I5 нояб. I979
	62	I5 нояб. I979
	63	I5 нояб. I979
	64	I5 нояб. I979
	65/66	I5 нояб. I979
I2.I0.27	68/67	I5 нояб. I979
	69	I5 нояб. I979
	70	I5 нояб. I979
	7I	I5 нояб. I979
I2.I0.28	72	I5 нояб. I979
	73/74	I5 нояб. I979
I2.I0.29	76/75	I5 нояб. I979
	77	I5 нояб. I979
	78	I5 нояб. I979
	79	I5 нояб. I979
I2.I0.30	80	I5 нояб. I979
	8I	I5 нояб. I979
I2.I0.3I	82	I5 нояб. I979
	83	I5 нояб. I979
I2.I0.32	84	I5 нояб. I979
	85	I5 нояб. I979
I2.I0.33	86	I5 нояб. I979
	87	I5 нояб. I979
I2.I0.34	88	I5 нояб. I979
	89/90	I5 нояб. I979
I2.I0.35	9I	I5 нояб. I979
	92	I5 нояб. I979
	93/94	I5 нояб. I979
I2.I0.36	95	30 окт. I986
	96	30 окт. I986
	97	30 окт. I986
	98	30 окт. I986
	99	30 окт. I986
	I00	30 окт. I986
	I0I	30 окт. I986
	I02	30 окт. I986
	I03	30 окт. I986
	I04	30 окт. I986
	I05	30 окт. I986

Глава, раздел, подраздел	Стр.	Дата
I2.I0.36	I06	30 окт. I986
	I07	30 окт. I986
	I08	30 окт. I986
	I09/II0	30 окт. I986
I2.I0.37	III	30 окт. I986
	II2	30 окт. I986
	II3	I5 нояб. I988
I2.I0.38	II4	I5 нояб. I988
I2.20.00		
Шмуцтитул	-	I5 нояб. I979
I2.20.0I	2/I	I5 нояб. I979
	4/3	I5 нояб. I979
	6/5	I5 нояб. I979
	7	I5 нояб. I979
	8	I5 нояб. I979
	9	I5 нояб. I979
	I0	I5 нояб. I979
	II	I5 нояб. I979
	I2	I5 нояб. I979
	I3	I5 нояб. I979
	I4	I5 нояб. I979
	I5	I5 нояб. I979
	I6	I5 нояб. I979
	I7/I8	I5 нояб. I979
I2.20.02	20/I9	I5 нояб. I979
	22/2I	I5 нояб. I979
	24/23	I5 нояб. I979
	25	I5 нояб. I979
	26	I5 нояб. I979
	27	I5 нояб. I979
	28	I5 нояб. I979
	29	I5 нояб. I979
	30	I5 нояб. I979
	3I	I5 нояб. I979
	32	I5 нояб. I979
	33/34	I5 нояб. I979
I2.20.03	36/35	I5 нояб. I979

Глава, раздел, подраздел	Стр.	Дата
I2.20.03	37	I5 нояб.I979
	38	I5 нояб.I979
	39/40	I5 нояб.I979
I2.20.04	42/4I	I5 нояб.I979
	43	I5 нояб.I979
	44	I5 нояб.I979
	45/46	I5 нояб.I979
I2.20.05	48/47	I5 нояб.I979
	49	I5 нояб.I979
	50	I5 нояб.I979
	5I	I5 нояб.I979
	52	I5 нояб.I979
I2.20.07	54/53	I5 нояб.I979
	55	I5 нояб.I979
	56	I5 нояб.I979
	57/58	I5 нояб.I979
I2.20.08	60/59	I5 нояб.I979
	6I	I5 нояб.I979
	62	I5 нояб.I979
I2.20.09	64/63	I5 нояб.I979
	65	I5 нояб.I979
	66	I5 нояб.I979
	67/68	I5 нояб.I979
I2.30.00 Шмуцтитул	-	I5 нояб.I979
I2.30.0I	2/I	I5 нояб.I979
	3	I5 нояб.I979
	4	I5 нояб.I979
	5/6	I5 нояб.I979
I2.30.02	8/7	I5 нояб.I979
	I0/9	I5 нояб.I979
	II	I5 нояб.I979
	I2	I5 нояб.I979
	I3	I5 нояб.I979
	I4	I5 нояб.I979

Глава, раздел, подраздел	Стр.	Дата
I2.30.03	I6/I5	I5 нояб.I979
	I7	I5 нояб.I979
	I8	I5 нояб.I979
	I9	I5 нояб.I979
I2.30.04	20	I5 нояб.I979
	2I	I5 нояб.I979
	22	I5 нояб.I979
I2.30.05	24/23	I5 нояб.I979
	26/25	I5 нояб.I979
	27	I5 нояб.I979
	28	I5 нояб.I979
	29	I5 нояб.I979
I2.30.05	30	I5 нояб.I979
I2.30.06	32/3I	I5 нояб.I979
	34/33	I5 нояб.I979
	35	I5 нояб.I979
	36	I5 нояб.I979
	37	I5 нояб.I979
	38	I5 нояб.I979
I2.30.07	40/39	I5 нояб.I979
	4I/42	I5 нояб.I979
	44/43	I5 нояб.I979
I2.30.08	46/45	I5 нояб.I979
	47	I5 нояб.I979
	48	I5 нояб.I979
	49	I5 нояб.I979
	50	I5 нояб.I979
I2.30.09	52/5I	I5 нояб.I979
	54/53	I5 нояб.I979
	56/55	I5 нояб.I979
	58/57	I5 нояб.I979
	59	I5 нояб.I979
	60	I5 нояб.I979
	6I	I5 нояб.I979
	62	I5 нояб.I979
I2.30.I0	64/63	I5 нояб.I979
	65	I5 нояб.I979

КАТАЛОГ
ДЕТАЛЕЙ И СБОРОЧНЫХ ЕДИНИЦ

Глава, раздел, подраздел	Стр	Дата
I2.30.I0	66	I5 нояб. I979
I2.30.II	68/67	I5 нояб. I979
	69	I5 нояб. I979
	70	I5 нояб. I979
I2.30.I2	72/7I	I5 нояб. I979
	73	I5 нояб. I979
I2.30.I3	74	I5 нояб. I979
	75	I5 нояб. I979
I2.30.I4	76	I5 нояб. I979
	77	I5 нояб. I979
I2.30.I5	78	I5 нояб. I979
	79	I5 нояб. I979
I2.30.I6	80	I5 нояб. I979
	8I/82	I5 нояб. I979
I2.30.I7	84/83	I5 нояб. I979
	86/85	I5 нояб. I979
	87	I5 нояб. I979
	88	I5 нояб. I979
I2.30.I8	90/89	I5 нояб. I979
	9I	I5 нояб. I979
I2.30.I9	92	I5 нояб. I979
	93	I5 нояб. I979
I2.30.20	94	I5 нояб. I979
	95/96	I5 нояб. I979
I2.30.2I	98/97	I5 нояб. I979
	99	I5 нояб. I979
	I00	I5 нояб. I979
I2.30.22	I02/I0I	I5 нояб. I979
	I03	I5 нояб. I979
	I04	I5 нояб. I979
	I05	I5 нояб. I979
I2.30.23	I06	I5 нояб. I979
	I07	I5 нояб. I979
I2.30.24	I08	I5 нояб. I979
	I09	I5 нояб. I979
I2.30.25	II0	I5 нояб. I979
	III	I5 нояб. I979

Глава, раздел, подраздел	Стр.	Дата
I2.30.30	II2	I5 нояб.I979
	II3	I5 нояб.I979
I2.30.36	II4	I5 нояб.I979
	II5	I5 нояб.I979
I2.30.37	II6	I5 нояб.I979
	II7	I5 нояб.I979
I2.30.38	II8	I5 нояб.I979
	II9	I5 нояб.I979
	I20	I5 нояб.I979
I2.30.39	I22/I2I	I5 нояб.I979
	I23	I5 нояб.I979
I2.30.40	I24	I5 нояб.I979
	I25/I26	I5 нояб.I979
I2.30.4I	I28/I27	I5 нояб.I979
	I29	I5 нояб.I979
	I30	I5 нояб.I979
I2.30.42	I32/I3I	I5 нояб.I979
	I33	I5 нояб.I979
I2.30.43	I34	I5 нояб.I979
	I35	I5 нояб.I979
I2.30.44	I36	I5 нояб.I979
	I37	I5 нояб.I979
I2.30.45	I38	I5 нояб.I979
	I39	I5 нояб.I979
I2.30.46	I40	I5 нояб.I979
	I4I	I5 нояб.I979
I2.30.47	I42	I5 нояб.I979
	I43	I5 нояб.I979
I2.30.48	I44	I5 нояб.I979
	I45	I5 нояб.I979
I2.30.49	I46	I5 нояб.I979
	I47	I5 нояб.I979
	I48	I5 нояб.I979
I2.30.50	I50/I49	I5 нояб.I979
	I5I	I5 нояб.I979
	I52	I5 нояб.I997
	I53/I54	I5 нояб.I979

11,76

КАТАЛОГ
ДЕТАЛЕЙ И СБОРОЧНЫХ ЕДИНИЦ

Глава, раздел, подраздел	Стр.	Дата
I2.40.00		
Шуцтитул	-	I5 нояб.I979
I2.40.0I	2/I	I5 нояб.I979
	3	I5 нояб.I979
	4	I5 нояб.I979
I2.40.02	6/5	I5 нояб.I979
	7/8	I5 нояб.I979
I2.40.03	I0/9	I5 нояб.I979
	II	I5 нояб.I979
	I2	I5 нояб.I979
I2.40.04	I4/I3	I5 нояб.I979
	I5	I5 нояб.I979
I2.40.05	I6	I5 нояб.I979
	I7/I8	I5 нояб.I979
I2.40.06	20/I9	I5 нояб.I979
	2I	I5 нояб.I979
	22	I5 нояб.I979
I2.40.07	24/23	I5 нояб.I979
	25/26	I5 нояб.I979
I2.40.08	28/27	I5 нояб.I979
	29	I5 нояб.I979
	30	I5 нояб.I979
	3I/32	I5 нояб.I979
I2.40.09	34/33	I5 нояб.I979
	35	I5 нояб.I979
	36	I5 нояб.I979
I2.40.I0	38/37	I5 нояб.I979
	39	I5 нояб.I979
I2.40.II	40	I5 нояб.I979
	4I	I5 нояб.I979
I2.40.I2	42	I5 нояб.I979
	43	I5 нояб.I979
I2.40.I3	44	I5 нояб.I979
	45	I5 нояб.I979
	46	I5 нояб.I979
I2.40.I4	48/47	I5 нояб.I979

Глава, раздел, подраздел	Стр.	Дата
I2.40.I4	49	I5 нояб.I979
I2.40.I5	50	I5 нояб.I979
	5I	I5 нояб.I979
I2.40.I6	52	I5 нояб.I979
	53	I5 нояб.I979
I2.40.I7	54	I5 нояб.I979
	55	I5 нояб.I979
I2.40.I8	56	I5 нояб.I979
	57/58	I5 нояб.I979
I2.40.23	60/59	I5 нояб.I979
	6I	I5 нояб.I979
	62	I5 нояб.I979
I2.40.24	64/63	I5 нояб.I979
	65/66	I5 нояб.I979
I2.40.25	68/67	I5 нояб.I979
	70/69	I5 нояб.I979
	7I	I5 нояб.I979
	72	I5 нояб.I979
	73/74	I5 нояб.I979
I2.40.26	76/75	I5 нояб.I979
	78/77	I5 нояб.I979
	79	I5 нояб.I979
	80	I5 нояб.I979
	8I/82	I5 нояб.I979
I2.40.27	84/83	I5 нояб.I979
	85	I5 нояб.I979
I2.40.28	86	I5 нояб.I979
	88/87	I5 нояб.I979
	90/89	I5 нояб.I979
	92/9I	I5 нояб.I979
	94/93	I5 нояб.I979
	95	I5 нояб.I979
	96	I5 нояб.I979
	97	I5 нояб.I979
	98	I5 нояб.I979
	99	I5 нояб.I979
	I00	I5 нояб.I979

КАТАЛОГ ДЕТАЛЕЙ И СБОРОЧНЫХ ЕДИНИЦ

Глава, раздел, подраздел	Стр	Дата
I2.40.28	I0I	I5 нояб.I979
I2.40.29	I02	I5 нояб.I979
	I03	I5 нояб.I979
I2.40.30	I04	I5 нояб.I979
	I05	I5 нояб.I979
I2.40.3I	I06	I5 нояб.I979
	I07/I08	I5 нояб.I979
I2.40.32	II0/I09	I5 нояб.I979
	III	I5 нояб.I979
I2.40.33	II2	I5 нояб.I979
	II3	I5 нояб.I979
I2.40.34	II4	I5 нояб.I979
	II5	I5 нояб.I979
I2.40.35	II6	I5 нояб.I979
	II7/II8	I5 нояб.I979
I2.50.00		
Шмуцтитул	-	I5 нояб.I979
I2.50.0I	2/I	I5 нояб.I979
	4/3	I5 нояб.I979
	5	I5 нояб.I979
	6	I5 нояб.I979
	7	I5 нояб.I979
	8	I5 нояб.I979
	9/I0	I5 нояб.I979
I2.50.02	I2/II	I5 нояб.I979
	I4/I3	I5 нояб.I979
	I5	I5 нояб.I979
	I6	I5 нояб.I979
I2.50.03	I8/I7	I5 нояб.I979
	I9	I5 нояб.I979
I2.50.04	20	I5 нояб.I979
	2I/22	I5 нояб.I979
I2.50.05	24/23	I5 нояб.I979
	26/25	I5 нояб.I979
	27	I5 нояб.I979
	28	I5 нояб.I979

Глава, раздел, подраздел	Стр.	Дата
I2.50.05	29/30	I5 нояб.I979
I2.60.00		
Шмуцтитул	-	I5 нояб.I979
I2.60.0I	2/I	I5 нояб.I979
	3	I5 нояб.I979
	4	I5 нояб.I979
	5	I5 нояб.I979
	6	I5 нояб.I979
	7	I5 нояб.I979
	8	I5 нояб.I979
	9	I5 нояб.I979
	I0	I5 нояб.I979
I2.60.02	I2/II	I5 нояб.I979
	I3	I5 нояб.I979
I2.60.03	I4	I5 нояб.I979
	I5	I5 нояб.I979
I2.60.04	I6	I5 нояб.I979
	I7	I5 нояб.I979
I2.60.05	I8	I5 нояб.I979
	I9	I5 нояб.I979
I2.60.06	20	I5 нояб.I979
	2I/22	I5 нояб.I979
I2,60.07	24/23	I5 нояб.I979
	25	I5 нояб.I979
	26	I5 нояб.I979
I2,60.08	28/27	I5 нояб.I979

11,76

КАТАЛОГ
ДЕТАЛЕЙ И СБОРОЧНЫХ ЕДИНИЦ

Глава, раздел, подраздел	Стр.	Дата	Глава, раздел, подраздел	Стр.	Дата
I2.60.08	29	I5 нояб.I979			
	30	I5 нояб.I979			
I2.60.09	32/3I	I5 нояб.I979			
	33	I5 нояб.I979			
I2.60.I0	34	I5 нояб.I979			
	35	I5 нояб.I979			

Ш 76

КАТАЛОГ
ДЕТАЛЕЙ И СБОРОЧНЫХ ЕДИНИЦ

ОГЛАВЛЕНИЕ

Глава, раздел, подраздел, пункт	Наименование	Фиг.	Стр.
I2.00.00	ХРАНЕНИЕ САМОЛЕТА (НАЗЕМНОЕ ОБОРУДОВАНИЕ)		
I2.I0.00	ОБОРУДОВАНИЕ ОБЩЕГО ОБСЛУЖИВАНИЯ		
I2.I0.0I	Очехление самолета и маты	I	2/I
I2.I0.02	Заглушка на выхлопной патрубок двигателя ТА-6А	2	6
I2.I0.03	Заглушка на воздухозаборник системы НГ	3	8
I2.I0.04	Заглушка на жалюзи	4	I0
I2.I0.05	Заглушка на воздухозаборник радиатора	5	I2
I2.I0.06	Заглушка на жалюзи	6	I4
I2.I0.07	Заглушка на приемник "Статика" с прижимом	7	I6
I2.I0.08	Заглушка на патрубок дренажного бака	8	I8
I2.I0.09	Заглушка воздухозаборника двигателя	9	20
I2.I0.I0	Заглушка выхлопной трубы двигателя	I0	22
I2.I0.II	Заглушка системы аварийной вентиляции	II	26/25
I2.I0.I2	Защитный кожух на ДУА-9Р	I2	28
I2.I0.I3	Заглушка на дренажные отверстия в рольганговых дорожках на рампе	I3	30
I2.I0.I4	Заглушка на отверстия при снятой электроракетнице	I4	32
I2.I0.I5	Заглушка на воздухозаборник генератора	I5	34
I2.I0.I6	Заглушка на жалюзи для выхода воздуха из ВВР	I6	36
I2.I0.I7	Заглушка на выхлопную трубу двигателя	I7	38
I2.I0.I8	Заглушка на воздухозаборник двигателя	I8	40
I2.I0.I9	Подушка на кресло	I9	42
I2.I0.20	Предупреждающий чехол на АШС-ГМ	20	44
I2.I0.2I	Летний чехол на носовую часть фюзеляжа	2I	46
I2.I0.23	Чехол на ШЦ-I	23	48
I2.I0.24	Чехол на датчик РР-3IТ сигнализатора обледенения	24	50
I2.I0.25	Буксировка самолета тросом А62-0200-0	25	52
I2.I0.26	Контейнер для хранения наземного оборудования и заправочной тары	26	56/55
I2.I0.27	Контейнер для съемного оборудования	27	68/67
I2.I0.28	Полозья для перевозки контейнера 22 90I7 000 000 в пределах стоянки самолета	28	72
I2.I0.29	Наземный кабель СПУ с катушкой 22 9073 200 000	29	76/75
I2.I0.30	Чемодан для технической документации	30	80
I2.I0.3I	Чемодан для технической документации и формуляров	3I	82
I2.I0.32	Футляр для хранения изделия "8I"	32	84
I2.I0.33	Чемодан для хранения ЭКСП-39	33	86
I2.I0.34	Сумка для моторных и самолетных формуляров	34	88
I2.I0.35	Палатка для работы в люках крыла	35	9I
I2.I0.36	Водило для буксировки (складное)	36	95
I2.I0.37	Средства наземного оборудования (поставляемые предприятию-изготовителю по кооперации)	37	III
I2.I0.38	Блокировочное устройство на РОД	38	II4

11,76

КАТАЛОГ
ДЕТАЛЕЙ И СБОРОЧНЫХ ЕДИНИЦ

Глава, раздел, подраздел, пункт	Наименование	Фиг.	Стр.
I2.20.00	СТРЕМЯНКИ И ЛЕСТНИЦЫ		
I2.20.0I	Универсальная стремянка	I	2/I
I2.20.02	Универсальная стремянка	2	20/I9
I2.20.03	Бортовая стремянка-лестница	3	36/35
I2.20.04	Бортовая лестница	4	42/4I
I2.20.05	Установка консольных площадок на универсальной стремянке УН99I2-ОМ	5	48/47
I2.20.07	Лестница для обслуживания планера	7	54/53
I2.20.08	Подставка для работы с аппаратурой у шпангоутов № 8I-83	8	60/59
I2.20.09	Унифицированная стремянка	9	64/63
I2.30.00	ПРИСПОСОБЛЕНИЯ ДЛЯ ОБСЛУЖИВАНИЯ СИСТЕМ		
I2.30.0I	Приспособление для съема внутренних колес без снятия створок шасси	I	2/I
I2.30.02	Приспособление для съема колес	2	8/7
I2.30.03	Приспособление для установки шасси	3	I6/I5
I2.30.04	Прибор для проверки герметичности кабины	4	20
I2.30.05	Приспособление для проверки высотной системы на герметичность	5	24/23
I2.30.06	Приспособление для дозаливки амортстоек жидкостью АМГ-I0	6	32/3I
I2.30.07	Приспособление для монтажа трубки I 760I 7260 425 000	7	40/39
I2.30.08	Приспособление для зарядки бортсети, пневматиков, амортстоек	8	44/43
I2.30.09	Преобразователь давления	9	52/5I
I2.30.I0	Установка приспособлений для проверки гидрогазовых систем	I0	64/63
I2.30.II	Приспособление для консервации двигателя	II	68/67
I2.30.I2	Редукционный клапан	I2	72/7I
I2.30.I3	Обратный клапан	I3	74
I2.30.I4	Хомуты на цилиндры створок носового шасси	I4	76
I2.30.I5	Хомуты на цилиндры створок главного шасси	I5	78
I2.30.I6	Хомуты на цилиндры входных дверей	I6	80
I2.30.I7	Страховочные приспособления	I7	84/83
I2.30.I8	Стопор руля поворота	I8	90/89
I2.30.I9	Струбцина руля высоты	I9	92
I2.30.20	Установка фиксатора (стабилизатора)	20	94
I2.30.2I	Приспособление для ручного привода закрылков	2I	98/97
I2.30.22	Приспособление для ручного привода предкрылков	22	I02/I0I

11,76

КАТАЛОГ
ДЕТАЛЕЙ И СБОРОЧНЫХ ЕДИНИЦ

Глава, раздел, подраздел, пункт	Наименование	Фиг.	Стр.
I2.30.23	Переходник для подогрева двигателя	23	I06
I2.30.24	Переходник для заправки топлива под давлением	24	I08
I2.30.25	Ящик переходника для заправки топлива под давлением	25	II0
I2.30.30	Переходник для подсоединения изделия I7IIБ	30	II2
I2.30.36	Шприц	36	II4
I2.30.37	Воронка для слива конденсата из центропланного бака	37	II6
I2.30.38	Приспособление с удлинителем для слива конденсата	38	II8
I2.30.39	Нивелировочная линейка с футляром	39	I22/I2I
I2.30.40	Приспособление для фиксации баранки правого штурвала	40	I24
I2.30.4I	Чемодан для ремонта агрегатов сотовой конструкции	4I	I28/I27
I2.30.42	Штанга для открывания створок гондолы	42	I32/I3I
I2.30.43	Шаблон для регулировки угла выпуска ПРФ-4	43	I34
I2.30.44	Приспособление для установки девиационного пеленгатора на центроплан	44	I36
I2.30.45	Наконечник к КПУ-3 для ППД-I	45	I38
I2.30.46	Приспособление для зарядки камер авиационных колес	46	I40
I2.30.47	Приспособление для зарядки амортизационных стоек шасси	47	I42
I2.30.48	Втулка для насадки подшипника на ось главного шасси	48	I44
I2.30.49	Прибор для замера углов отклонения органов управления	49	I46
I2.30.50	Пульт контроля ПК-МЦП	50	I50/I49
I2.40.00	ПОДЪЕМНЫЕ ПРИСПОСОБЛЕНИЯ		
I2.40.0I	Траверса для подъема ОЧК	I	2/I
I2.40.02	Стропы для подъема элеронов и предкрылков	2	6/5
I2.40.03	Траверса для подъема закрылков	3	I0/9
I2.40.04	Траверса для подъема руля высоты	4	I4/I3

11,76

КАТАЛОГ
ДЕТАЛЕЙ И СБОРОЧНЫХ ЕДИНИЦ

Глава, раздел, подраздел, пункт	Наименование	Фиг.	Стр.
I2.40.05	Стропы для подъема верхнего обтекателя (носовой и хвостовой частей)	5	I6
I2.40.06	Стропы для подъема киля	6	20/I9
I2.40.07	Приспособление для подъема руля поворота	7	24/23
I2.40.08	Тельферное устройство	8	28/27
I2.40.09	Траверса	9	34/33
I2.40.I0	Траверса для подъема стабилизатора	I0	38/37
I2.40.II	Строп для подъема подъемника стабилизатора	II	40
I2.40.I2	Приспособление для подъема бустеров РП	I2	42
I2.40.I3	Приспособление для подъема бустеров РВ	I3	44
I2.40.I4	Строп для подъема турбохолодильника	I4	48/47
I2.40.I5	Траверса для подъема радиатора	I5	50
I2.40.I6	Строп двухприводного подъемника I 760I 5772 300 000	I6	52
I2.40.I7	Приспособление для подъема турбоагрегата двигателя ТА-6А	I7	54
I2.40.I8	Приспособление для подъема генератора нейтрального газа (ГНГ)	I8	56
I2.40.23	Приспособление для монтажа и демонтажа лебедки ЛПГ-3000А	23	60/59
I2.40.24	Приспособление для монтажа, демонтажа и переноски электротельферов	24	64/63
I2.40.25	Приспособление для установки нижней антенны КП2-I	25	68/67
I2.40.26	Подъемник двигателя	26	76/75
I2.40.27	Стропы для подъема двигателя в контейнере	27	84/83
I2.40.28	Комплект домкратов	28	86
I2.40.29	Инструментальная сумка	29	I02
I2.40.30	Кронштейн	30	I04
I2.40.3I	Кронштейн	3I	I06
I2.40.32	Стяжной тандер	32	II0/I09
I2.40.33	Рычаг для установки кронштейнов на главные шасси	33	II2
I2.40.34	Пояс для подъема ПСН-6А в контейнере	34	II4
I2.40.35	Трос заземления со штырем	35	II6
I2.50.00	ТЕЛЕЖКИ		
I2.50.0I	Тележка для двигателя	I	2/I

Глава, раздел, подраздел, пункт	Наименование	Фиг.	Стр.
I2.50.02	Приспособление для перевозки двигателя ТА-6А, ГНГ и шасси	2	I2/II
I2.50.03	Ложемент для транспортировки стоек шасси без колес	3	I8/I7
I2.50.04	Подставка под тельфер	4	20
I2.50.05	Тележка	5	24/23
I2.60.00	ИНСТРУМЕНТ		
I2.60.0I	Чемодан для инструмента	I	2/I
I2.60.02	Чемодан для переноски инструмента	2	I2/II
I2.60.03	Ключ для отстопаривания управления переднего шасси	3	I4
I2.60.04	Ключ для гаек трубопроводов высотной системы	4	I6
I2.60.05	Клещи для обжатия проводов с наконечниками 5836А	5	I8
I2.60.06	Решетка для очистки ног	6	20
I2.60.07	Динамометрический ключ	7	24/23
I2.60.08	Прибор для настройки тарированных ключей	8	28/27
I2.60.09	Ключ для стыковых болтов киля	9	32/3I
I2.60.I0	Ключ для стыковых болтов киля по шпангоутам № 78 и 85	I0	34

12.10.00

ОБОРУДОВАНИЕ ОБЩЕГО ОБСЛУЖИВАНИЯ

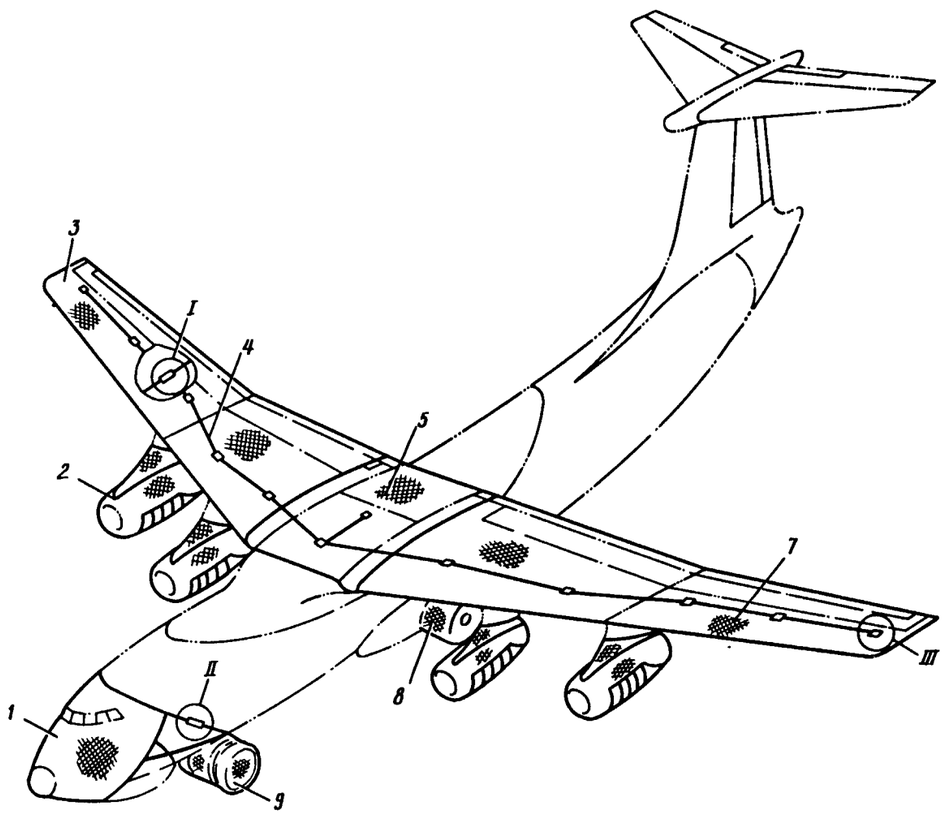

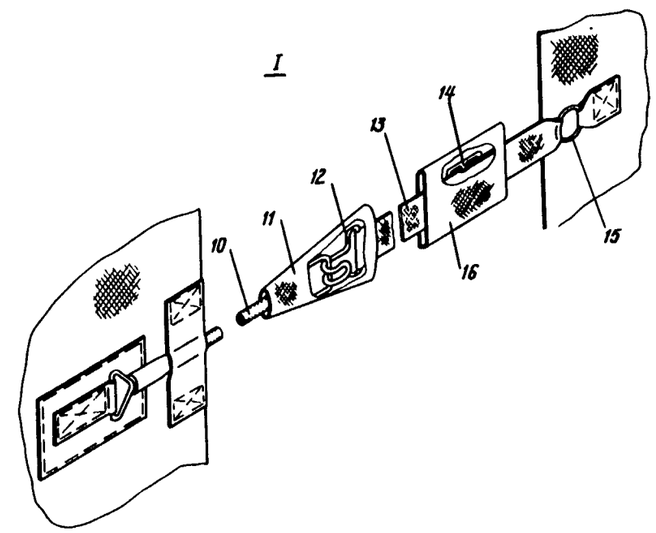

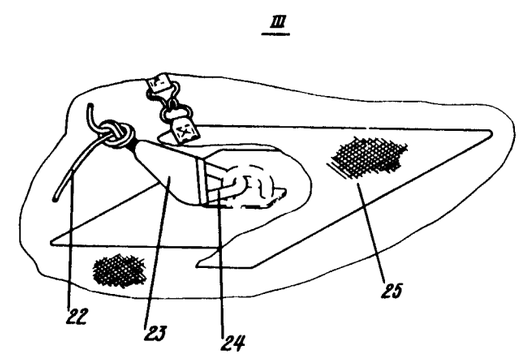

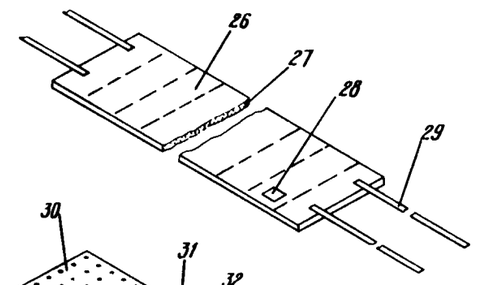

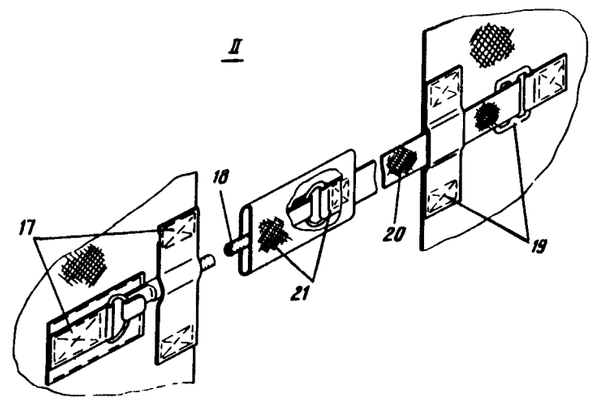

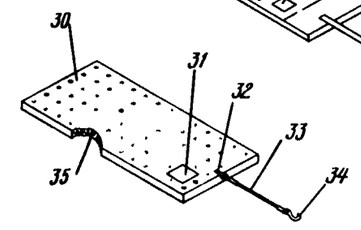

Очехление самолета и маты
Фигура I

КАТАЛОГ
ДЕТАЛЕЙ И СБОРОЧНЫХ ЕДИНИЦ

Номер фигуры	Номер позиции	Обозначение	Наименование сборочных единиц, деталей	Колич. на сб. ед.	Сведения о взаимозаменяемости и конструктивных изменениях
I		I 760I 9I07 I00 000	ОЧЕХЛЕНИЕ САМОЛЕТА И МАТЫ		
	I	I 760I 9I07 II0 000	Чехол на носовую часть фюзеляжа	I	
		I 760I 9I07 II0 003	Чехол	I	
		I 760I 9I07 II0 005	Байка под стекло	I	
		I 760I 9I07 II0 007	Байка под стекло	I	
		I 760I 9I07 II0 0I3	Ремень	3	
	2	I 760I 9I07 I20 000	Чехол на мотогондолу	4	
		I 760I 9I07 I20 003	Чехол	4	
		I 760I 9I07 I20 007	Ремень	8	
		I 760I 9I07 I20 0I3	Лента	4	
	3	I 760I 9I07 I30 00I	Чехол на крыло (прав.)	I	
		I 760I 9I07 I30 005	Чехол	I	
		I 760I 9I07 I30 007	Чехол	I	
		I 760I 9I07 I30 02I	Ремень	26	
		I 760I 9I07 I30 023	Лента	I	
		I05 ОСТ I I0I57-7I	Крепление чехла	I05	
	4	I 760I 9I07 I70 000	Установка страховочного приспособления на крыльевом чехле	I	
		7I8Ан-7	Крепление чехла	24	
	5	I 760I 9I07 I30 003	Чехол на центроплан	I	
		I 760I 9I07 I30 009	Чехол	I	
		I 760I 9I07 I30 02I	Ремень	8	
		I 760I 9I07 I30 023	Лента	2	
		60 ОСТ I I0I57-7I	Крепление чехла	60	
	7	I 760I 9I07 I30 00I	Чехол на крыло (лев.)	I	
		I 760I 9I07 I30 006	Чехол	I	
		I 760I 9I07 I30 008	Чехол	I	
		I 760I 9I07 I30 02I	Ремень	26	
		I 760I 9I07 I30 023	Лента	I	
		I05 ОСТ I I0I57-7I	Крепление чехла	I05	

КАТАЛОГ
ДЕТАЛЕЙ И СБОРОЧНЫХ ЕДИНИЦ

Номер фигуры	Номер позиции	Обозначение	Наименование сборочных единиц, деталей	Колич. на сб. ед.	Сведения о взаимозаменяемости и конструктивных изменениях
I	8	I 760I 9I07 I50 000	Чехол на главные шасси	4	
		I 760I 9I07 I50 003	Чехол	8	
		I 760I 9I07 I50 0II	Чехол	4	
		I9 ОСТ I I0I57-7I	Крепление чехла	4	
	9	I 760I 9I07 I40 000	Чехол переднего шасси	I	
		I 760I 9I07 I40 003	Чехол	2	
		I 760I 9I07 I40 0II	Чехол	I	
		I4 ОСТ I I0I57-7I	Крепление чехла	I	
	I0	I 760I 9I07 I35 000	Амортизатор	52	
	II	I 760I 9I07 I30 053	Чехольчик	60	
	I2	II73А	Крючок	60	
	I3	I 760I 9I07 I30 02I	Ремень	60	
	I4	II70Ан	Пряжка	60	
	I5	Н5I-225	Кольцо	60	
	I6	I 760I 9I07 I30 059	Чехольчик	60	
	I7	6690А	Кольцо с лентами	26	
	I8	6687А-500	Амортизатор	26	
	I9	6689А	Пряжка с лентами	26	
	20	I 760I 9I07 II0 0I3	Ремень	3	
		I 760I 9I07 I20 007	Ремень	8	
		I 760I 9I07 I60 0II	Ремень	3	
	2I	6688А	Лента с предохранительным чехлом	26	
	22	I 760I 9I07 I70 009	Фал	2	
		I 760I 9I07 I70 0I3	Фал	2	
		I 760I 9I07 I70 0I5	Фал	I	
		I 760I 9I07 I70 0I7	Фал	I	
	23	I 760I 9I07 I70 007	Сукно шинельное	I7	
	24	I 760I 9904 650 000	Карабин	I7	
	25	I 760I 9I07 I70 005	Клапан	I2	
	26	I 760I 9907 5I0 000	Мат для работы на крыле	4	
		I 760I 9907 5I0 005	Обшивка верхняя	4	
		I 760I 9907 5I0 007	Обшивка нижняя	4	
	27	I 760I 9907 5I0 003	Пластина	4	
	28	I 760I 9907 5I0 0I3	Трафарет	4	

КАТАЛОГ
ДЕТАЛЕЙ И СБОРОЧНЫХ ЕДИНИЦ

Номер фигуры	Номер позиции	Обозначение	Наименование сборочных единиц, деталей	Колич. на сб. ед.	Сведения о взаимозаменяемости и конструктивных изменениях
I	29	I 760I 9907 5I0 0II	Лямка	I6	
	30	I 760I 9907 520 000	Мат для работы на створках шасси	4	
		I 760I 9907 520 005	Чехол	8	
		I3A50-I,5-20	Шайба	624	
	3I	I 760I 9907 520 007	Трафарет	4	
	32	I 760I 9907 520 0I7	Накладка	4	
	33	I 760I 9907 520 0I5	Шнур амортизационный	4	
	34	I 760I 9907 530 000	Крюк	4	
		I 760I 9907 530 003	Крюк	4	
		I 760I 9907 530 005	Колпачок	4	
	35	I 760I 9907 520 003	Поропласт эластичный	4	

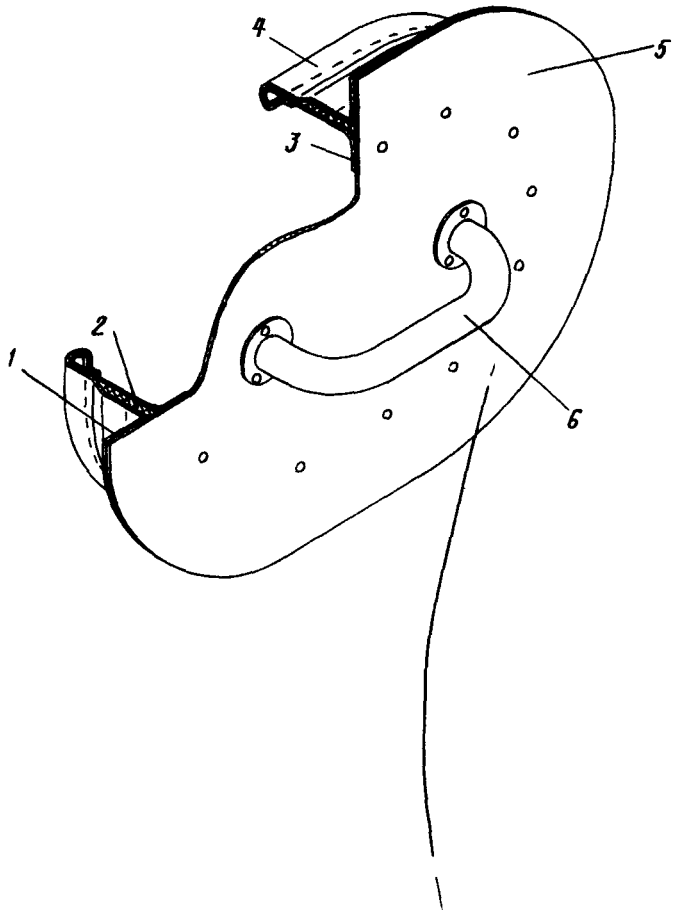

Заглушка на выхлопной патрубок двигателя ТА-6А
Фигура 2

КАТАЛОГ
ДЕТАЛЕЙ И СБОРОЧНЫХ ЕДИНИЦ

Номер фигуры	Номер позиции	Обозначение	Наименование сборочных единиц, деталей	Колич. на сб. ед.	Сведения о взаимозаменяемости и конструктивных изменениях
2		I 760I 9I08 I60 000	Заглушка на выхлопной патрубок двигателя ТА-6А	I	С № 0I022
	I	I 760I 9I08 I60 0I5	Прокладка	I	
	2	I 760I 9I08 I60 005	Уплотнение	I	
	3	I 760I 9I08 I60 007	Обод (прав.)	I	
		I 760I 9I08 I60 008	Обод (лев.)	I	
	4	I 760I 9I08 I60 003	Прокладка	I	
	5	I 760I 9I08 I60 009	Крышка	I	
	6	I 760I 9I08 I60 0II	Ручка	I	

I5 ноября I979 г.

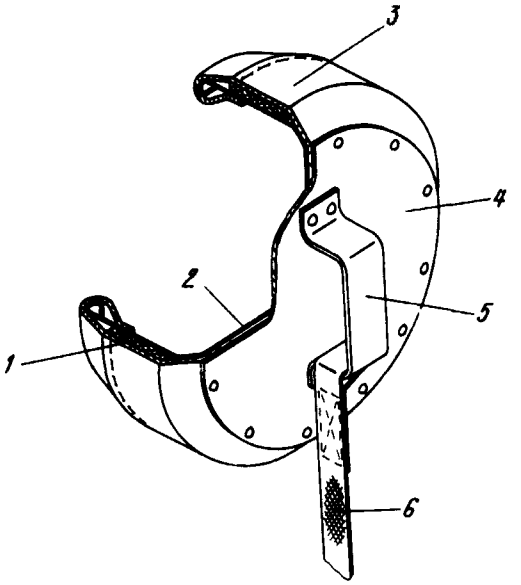

Заглушка на воздухозаборник системы НГ
Фигура 3

11,76

КАТАЛОГ
ДЕТАЛЕЙ И СБОРОЧНЫХ ЕДИНИЦ

Номер фигуры	Номер позиции	Обозначение	Наименование сборочных единиц, деталей	Колич. на сб. ед.	Сведения о взаимозаменяемости и конструктивных изменениях
3		I 760I 9I08 I70 000	ЗАГЛУШКА НА ВОЗДУХОЗАБОРНИК СИСТЕМЫ НГ	I	С № 0I022
	I	I 760I 9I08 I70 007	Уплотнение	I	
	2	I 760I 9I08 I70 003	Заглушка	I	
	3	I 760I 9I08 I70 005	Обшивка	I	
	4	I 760I 9I08 I70 009	Пластина	I	
	5	I 760I 9I08 I70 0II	Ручка	I	
	6	I 760I 9I08 I70 0I3	Лента	I	
		I 760I 9I08 I70 0I5	Флажок	I	

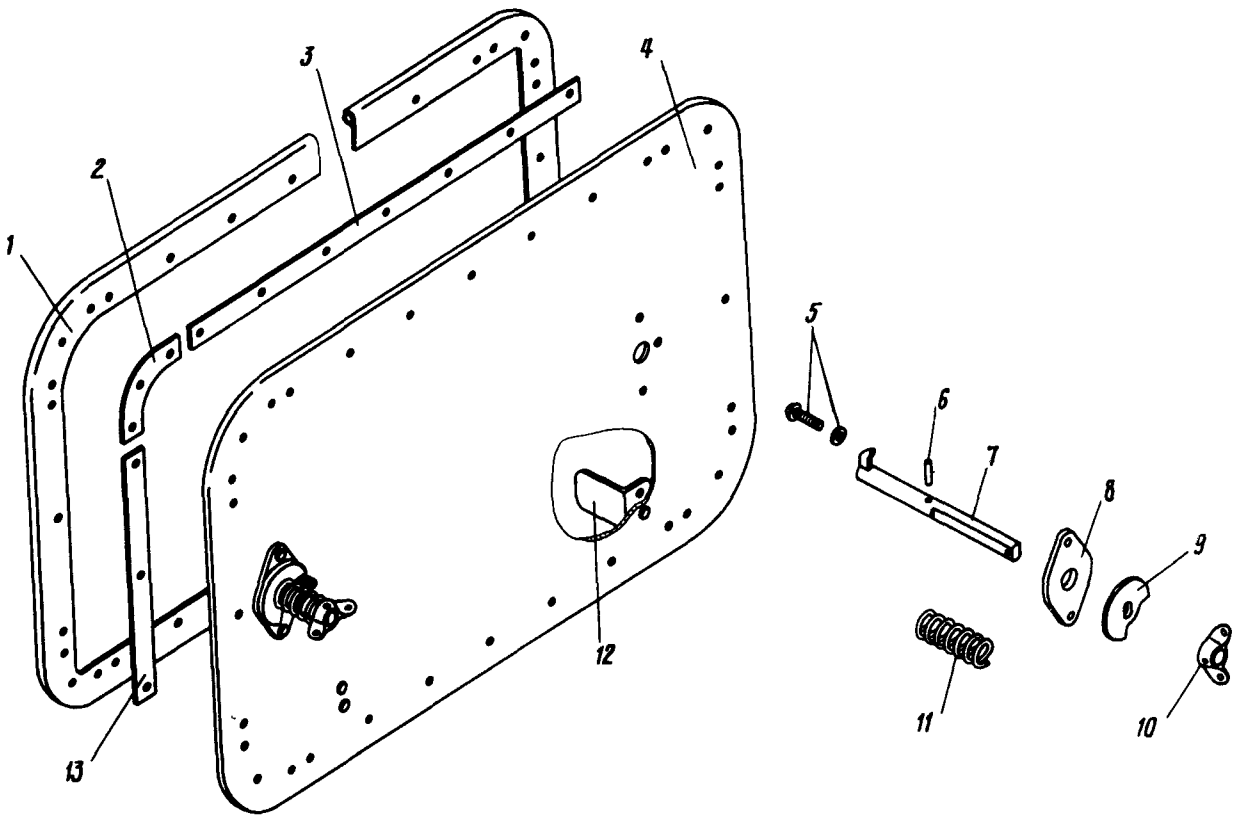

Заглушка на жалюзи
Фигура 4

11,76

КАТАЛОГ
ДЕТАЛЕЙ И СБОРОЧНЫХ ЕДИНИЦ

Номер фигуры	Номер позиции	Обозначение	Наименование сборочных единиц, деталей	Колич. на сб. ед.	Сведения о взаимозаменяемости и конструктивных изменениях
4		I 760I 9I08 I80 000	ЗАГЛУШКА НА ЖАЛЮЗИ	2	
	I	I 760I 9I08 I80 0II	Профиль резиновый	I	
	2	I 760I 9I08 I80 009	Накладка	4	
	3	I 760I 9I08 I80 007	Накладка	2	
	4	I 760I 9I08 I80 003	Заглушка	I	
	5	3I66A-4-I6	Винт	2	
		4Н 65Г ГОСТ 6402-70	Шайба	2	
	6	$3Пр2_{2a}$xI2 ГОСТ 3I28-70	Штифт	2	
	7	I 760I 9I08 I90 003	Замок	2	
	8	I 760I 9I08 I82 000	Замок	2	
	9	I 760I 9I08 I83 000	Упор	2	
	I0	I4I4c49-8	Гайка барашковая	2	
	II	I9I6A-I,5-I4-36	Пружина	2	
	I2	I 760I 9I08 I8I 000	Фиксатор	2	
	I3	I 760I 9I08 I80 005	Накладка	2	
4		I 760I 9I08 200 00I	ЗАГЛУШКА НА ЖАЛЮЗИ (ПРАВ.)	I	
		I 760I 9I08 200 002	ЗАГЛУШКА НА ЖАЛЮЗИ (ЛЕВ.)	I	
	I	I 760I 9I08 200 0II	Профиль резиновый	I	
	2	I 760I 9I08 200 009	Накладка	4	
	3	I 760I 9I08 200 007	Накладка	2	
	4	I 760I 9I08 200 003	Заглушка	I	
	5	3I66A-4-I6	Винт	2	
		4Н 65Г ГОСТ 6402-70	Шайба	2	
	6	$3Пр2_{2a}$xI2 ГОСТ 3I28-70	Штифт	2	
	7	I 760I 9I08 I90 007	Замок	2	
	8	I 760I 9I08 I82 000	Шайба	2	
	9	I 760I 9I08 I83 000	Упор	2	
	I0	I4I4c49-8	Гайка барашковая	2	
	II	I9I6A-I,5-I4-36	Пружина	2	
	I2	I 760I 9I08 I8I 000	Фиксатор	2	
	I3	I 760I 9I08 200 005	Накладка	2	

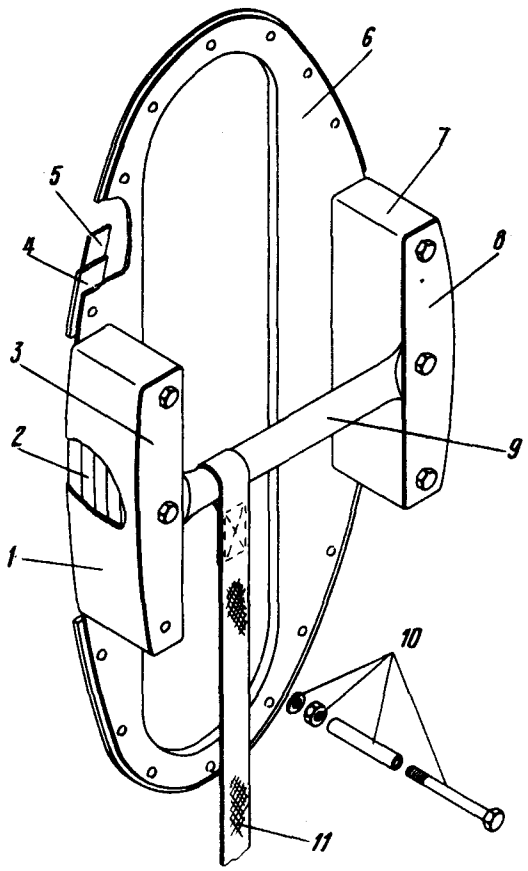

Заглушка на воздухозаборник радиатора
Фигура 5

КАТАЛОГ
ДЕТАЛЕЙ И СБОРОЧНЫХ ЕДИНИЦ

Номер фигуры	Номер позиции	Обозначение	Наименование сборочных единиц, деталей	Колич. на сб. ед.	Сведения о взаимозаменяемости и конструктивных изменениях
5		I 760I 9I08 2I0 000	ЗАГЛУШКА НА ВОЗДУХОЗАБОРНИК РАДИАТОРА	2	
	I	I 760I 9I08 2I0 009	Прокладка	2	
	2	I 760I 9I08 2I4 000	Упор	I	
	3	I 760I 9I08 2I2 000	Пластина	I	
	4	I 760I 9I08 2I0 007	Прокладка резиновая	2	
	5	I 760I 9I08 2I0 005	Прокладка	2	
	6	I 760I 9I08 2I0 003	Заглушка	I	
	7	I 760I 9I08 2I5 000	Упор	I	
	8	I 760I 9I08 2I3 000	Пластина	I	
	9	I 760I 9I08 2II 000	Ручка	I	
	I0	3003А-6-60	Болт	6	
		33I5А-6	Гайка	6	
		340IА-0,8-6-I2	Шайба	6	
		2408А-6-48	Втулка	6	
	II	I 760I 9I08 2I0 0II	Лента	I	
		I 760I 9I08 2I0 0I3	Флажок	I	

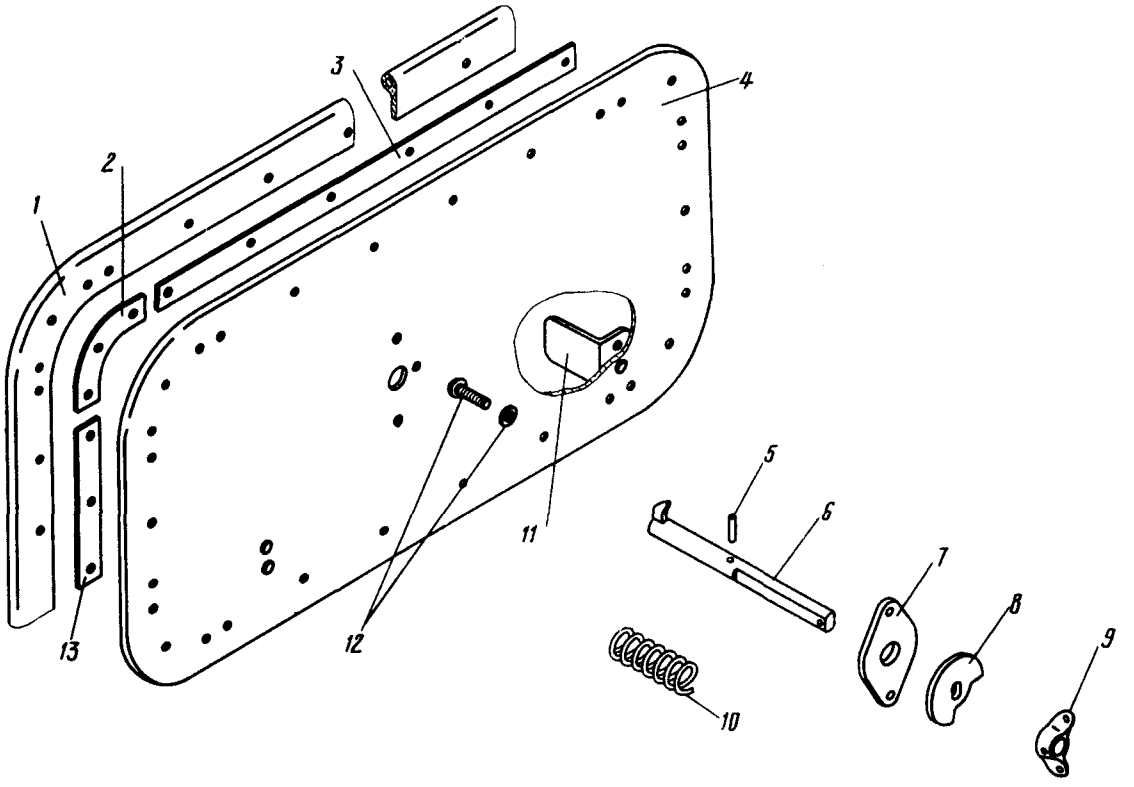

Заглушка на жалюзи
Фигура 6

11,76

КАТАЛОГ
ДЕТАЛЕЙ И СБОРОЧНЫХ ЕДИНИЦ

Номер фигуры	Номер позиции	Обозначение	Наименование сборочных единиц, деталей	Кол-во на сб. ед.	Сведения о взаимозаменяемости и конструктивных изменениях
6		I 760I 9I08 240 00I	ЗАГЛУШКА НА ЖАЛЮЗИ (ПРАВ.)	I	
		I 760I 9I08 240 002	ЗАГЛУШКА НА ЖАЛЮЗИ (ЛЕВ.)	I	
	I	I 760I 9I08 240 0II	Профиль резиновый	2	
	2	I 760I 9I08 240 009	Накладка	8	
	3	I 760I 9I08 240 007	Накладка	4	
	4	I 760I 9I08 240 003	Заглушка (прав.)	I	
		I 760I 9I08 240 004	Заглушка (лев.)	I	
	5	$3Пр2_{2а}$xI2 ГОСТ 3I28-70	Штифт	2	
	6	I 760I 9I08 I90 003	Замок	2	
	7	I 760I 9I08 I82 000	Шайба	2	
	8	I 760I 9I08 I83 000	Упор	2	
	9	I4I4c49-8	Гайка барашковая	2	
	I0	I9I6A-I,5-I4-36	Пружина	2	
	II	I 760I 9I08 I8I 000	Фиксатор	4	
	I2	3I66A-4-I6	Винт	2	
		4Н 65Г ГОСТ 6402-70	Шайба	2	
	I3	I 760I 9I08 240 005	Накладка	4	

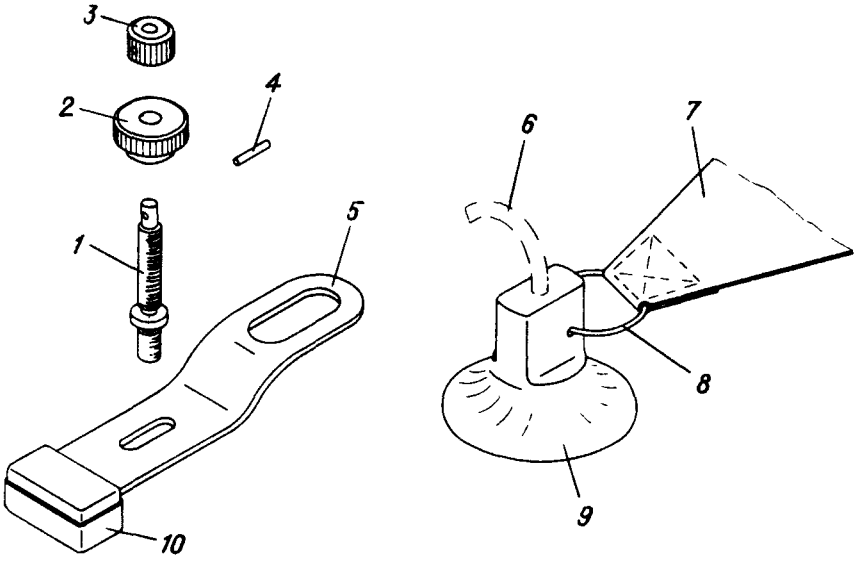

Заглушка на приемник "Статика" с прижимом
Фигура 7

КАТАЛОГ
ДЕТАЛЕЙ И СБОРОЧНЫХ ЕДИНИЦ

Номер фигуры	Номер позиции	Обозначение	Наименование сборочных единиц, деталей	Колич. на сб. ед.	Сведения о взаимозаменяемости и конструктивных изменениях
7		I 760I 9I08 700 00I	ЗАГЛУШКА НА ПРИЕМНИК "СТАТИКА" С ПРИЖИМОМ (ГЕРМЕТИЧНАЯ)	8	
		I 760I 9I08 700 002	ЗАГЛУШКА НА ПРИЕМНИК "СТАТИКА" С ПРИЖИМОМ (С ПОЗ. 6)	8	
	I	I 760I 9I08 70I 000	Винт	I6	
	2	I 760I 9I08 703 000	Гайка	I6	
	3	I 760I 9I08 702 000	Кольцо	I6	
	4	$2Пр2_{2а}$xI2 ГОСТ 3I28-70	Штифт	I6	
	5	I 760I 9I08 7I0 000	Прижим	I6	
	6	I 760I 9I08 I0I 003	Трубка	8	
	7	I 760I 9I08 700 004	Флажок	I6	
	8	I 760I 9I08 704 000	Кольцо пружинное	I6	
	9	I 760I 9I08 I0I 00I	Заглушка на приемник (герметичная)	8	
		I 760I 9I08 I0I 002	Заглушка на приемник (с позицией 6)	8	
	I0	I 760I 9I08 7I0 005	Прокладка	I6	

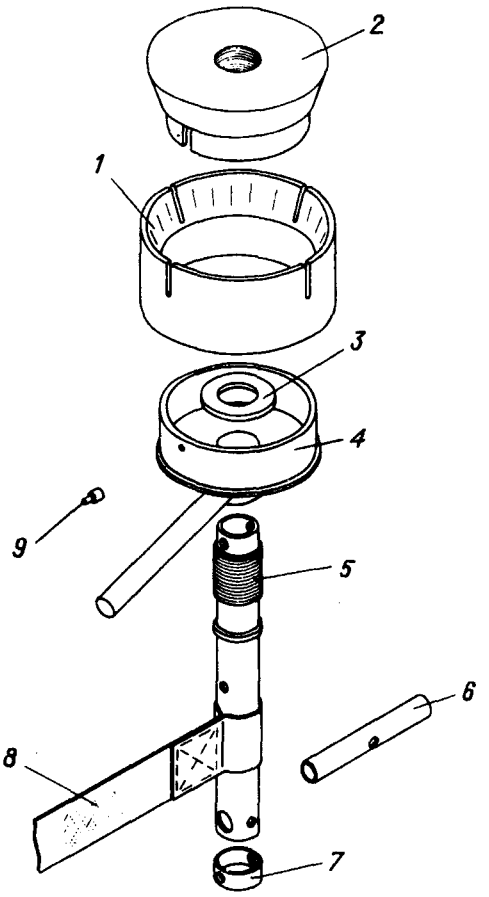

Заглушка на патрубок дренажного бака
Фигура 8

11,76

КАТАЛОГ
ДЕТАЛЕЙ И СБОРОЧНЫХ ЕДИНИЦ

Номер фигуры	Номер позиции	Обозначение	Наименование сборочных единиц, деталей	Колич. на сб. ед.	Сведения о взаимозаменяемости и конструктивных изменениях
8		I 760I 9I08 750 000	ЗАГЛУШКА НА ПАТРУБОК ДРЕНАЖНОГО БАКА	2	С № 0I022
	I	I 760I 9I08 754 000	Кольцо	2	
	2	I 760I 9I08 753 000	Конус	2	
	3	3405А-4-22-40	Шайба	2	
	4	I 760I 9I08 760 000	Корпус	2	
	5	I 760I 9I08 752 000	Винт	2	
	6	I 760I 9I08 75I 000	Трубка	2	
	7	I 760I 9I08 755 000	Кольцо упорное	2	
	8	I 760I 9I08 750 003	Флажок	2	
	9	I 760I 9I08 76I 000	Палец	2	

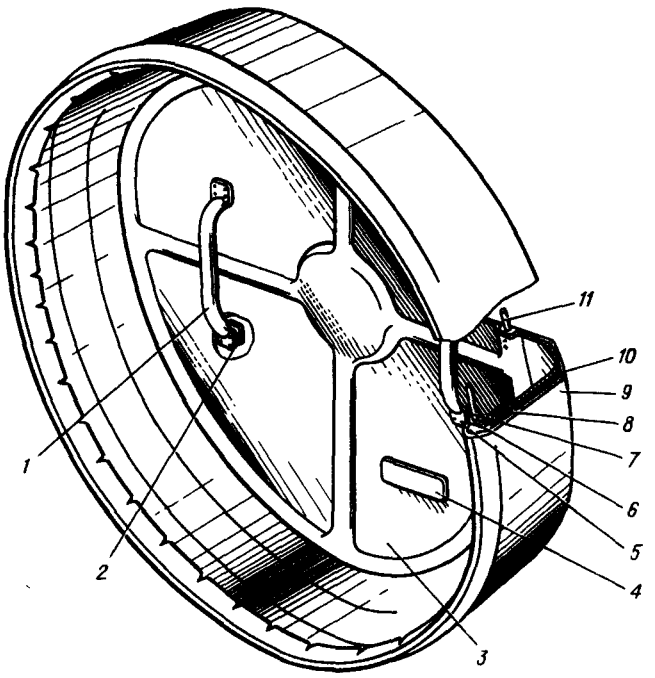

Заглушка воздухозаборника двигателя
Фигура 9

11,76

КАТАЛОГ
ДЕТАЛЕЙ И СБОРОЧНЫХ ЕДИНИЦ

Номер фигуры	Номер позиции	Обозначение	Наименование сборочных единиц, деталей	Колич. на сб. ед.	Сведения о взаимозаменяемости и конструктивных изменениях
9		I 760I 9I08 770 000	ЗАГЛУШКА ВОЗДУХОЗАБОРНИКА ДВИГАТЕЛЯ	I	С № 04083
	I	I 760I 9I08 772 000	Ручка	2	
	2	I 760I 9I08 770 005	Накладка	4	
	3	I 760I 9I08 77I 000	Корпус	I	
	4	I 760I 9I08 774 000	Трафарет	I	
	5	I 760I 9I08 770 003	Профиль	I	
	6	I 760I 9I08 773 000	Ухо	60	
	7	I 760I 9I08 770 0I5	Шомпол	I	
	8	I 760I 9I08 770 007	Уплотнение	I	
	9	I 760I 9I08 770 0II	Окантовка	I	
	I0	I 760I 9I08 770 009	Уплотнение	I	
	II	I 760I 9I08 770 0I3	Шомпол	I	

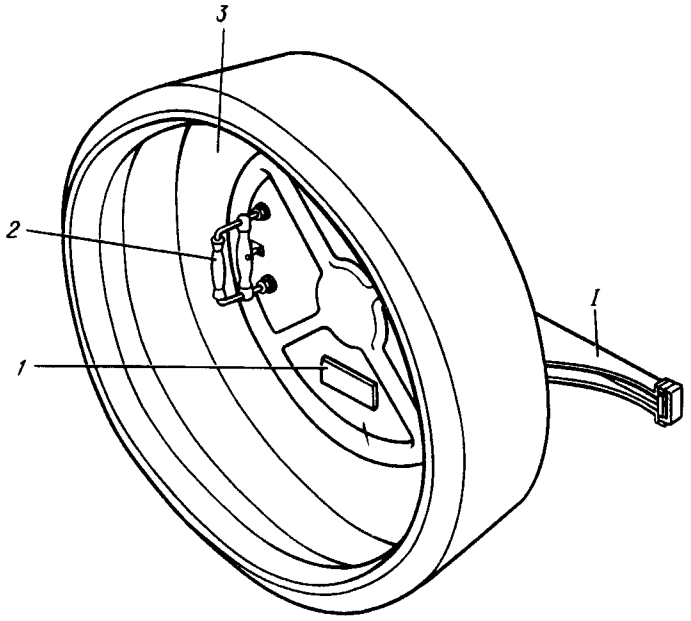

I

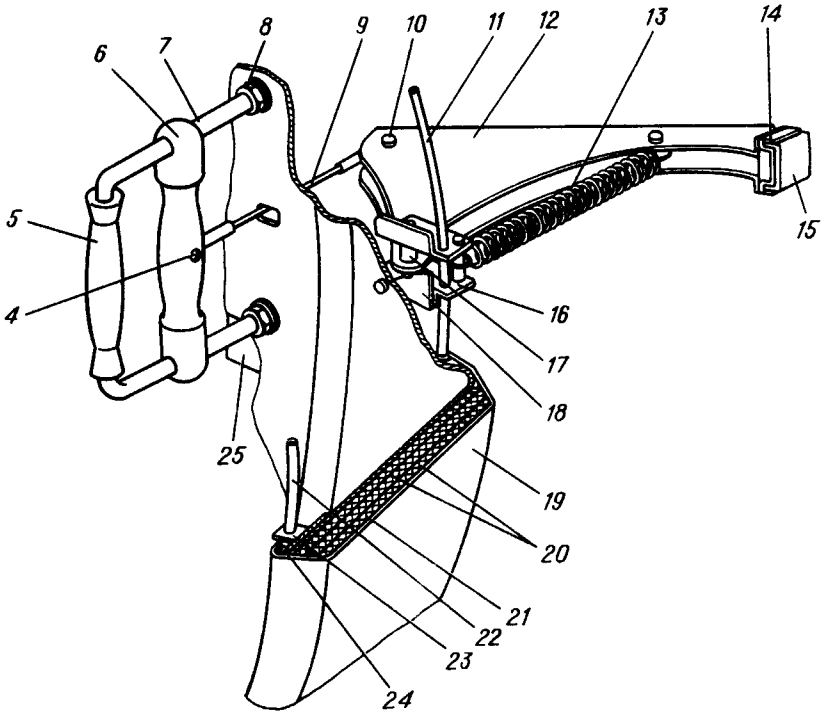

Заглушка выхлопной трубы двигателя
Фигура I0

11,76

КАТАЛОГ
ДЕТАЛЕЙ И СБОРОЧНЫХ ЕДИНИЦ

Номер фигуры	Номер позиции	Обозначение	Наименование сборочных единиц, деталей	Колич. на сб. ед.	Сведения о взаимозаменяемости и конструктивных изменениях
I0		I 760I 9I08 830 000	ЗАГЛУШКА ВЫХЛОПНОЙ ТРУБЫ ДВИГАТЕЛЯ	I	С № 04083
	I	I 760I 9I08 833 000	Трафарет	I	
	2	I 760I 9I08 850 000	Ручка	2	
	3	I 760I 9I08 83I 000	Корпус	I	
	4	5Пр2_{2a}x22 ГОСТ 3I28-70	Штифт	2	
	5	I 760I 9I08 860 000	Ручка	2	
	6	I 760I 9I08 85I 000	Ручка	2	
	7	3Пр2_{2a}xI4 ГОСТ 3I28-70	Штифт	4	
	8	33I5A-I0 Кд	Гайка	8	
		340IA-3-I0-20 Кд	Шайба	8	
	9	I 760I 9I08 850 003	Трос	2	
		I 760I 9I08 850 005	Оплетка	2	
		I753c57-6-4	Гильза	2	
		57c5I-3	Коуш	4	
	I0	I340c5I-6-30-26,5	Валик	4	
		340IA-I,5-6-I2 Кд	Шайба	8	
		2xI2-002 ГОСТ 397-66	Шплинт	8	
	II	I 760I 9I08 830 0I3	Шомпол	I	
	I2	I 760I 9I08 842 000	Кронштейн	2	
	I3	I920A-2,5-I8-7I	Пружина	2	
	I4	I 760I 9I08 84I 000	Оправка	2	
	I5	I 760I 9I08 840 003	Вкладыш	2	
	I6	I 760I 9I08 832 00I	Кронштейн (прав.)	2	
		I 760I 9I08 832 002	Кронштейн (лев.)	2	
	I7	I340c5I-6-38-34,5 Кд	Валик	4	
		340IA-I-6-I2 Кд	Шайба	4	
		2xI2-002 ГОСТ 397-66	Шплинт	8	
	I8	I 760I 9I08 830 0I9	Пластина	I	
	I9	I 760I 9I08 830 009	Окантовка	I	
	20	I 760I 9I08 830 007	Уплотнение	I	
	2I	I 760I 9I08 830 005	Уплотнение	I	

КАТАЛОГ
ДЕТАЛЕЙ И СБОРОЧНЫХ ЕДИНИЦ

Номер фигуры	Номер позиции	Обозначение	Наименование сборочных единиц, деталей	Колич. на сб. ед.	Сведения о взаимозаменяемости и конструктивных изменениях
I0	22	I 760I 9I08 830 0II	Шомпол	I	
	23	I 760I 9I08 773 000	Ухо	46	
	24	I 760I 9I08 830 003	Профиль	I	
	25	I 760I 9I08 830 0I7	Пластина	2	

КАТАЛОГ
ДЕТАЛЕЙ И СБОРОЧНЫХ ЕДИНИЦ

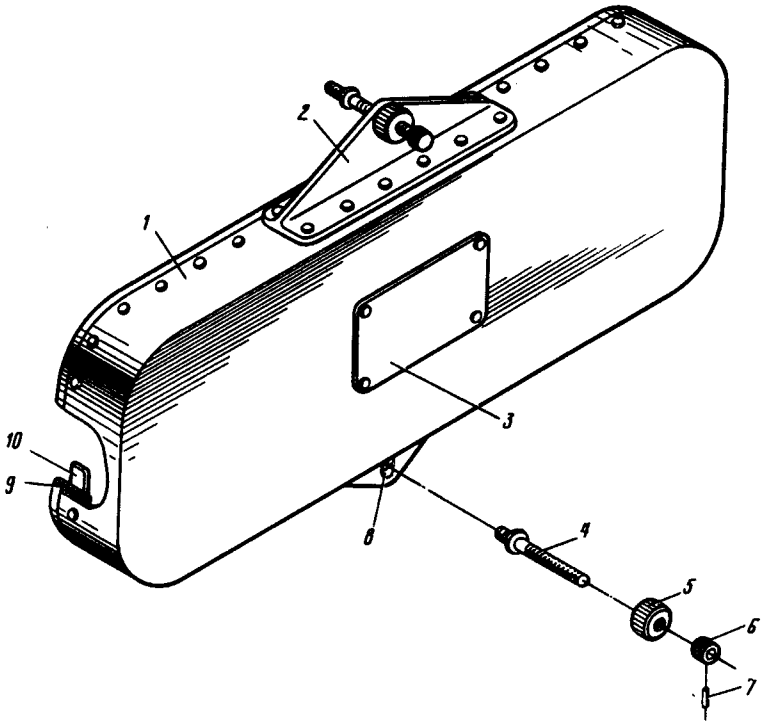

Заглушка системы аварийной вентиляции
Фигура II

11,76

КАТАЛОГ
ДЕТАЛЕЙ И СБОРОЧНЫХ ЕДИНИЦ

Номер фигуры	Номер позиции	Обозначение	Наименование сборочных единиц, деталей	Колич. на сб. ед.	Сведения о взаимозаменяемости и конструктивных изменениях
II		I 760I 9I08 020 000	ЗАГЛУШКА СИСТЕМЫ АВАРИЙНОЙ ВЕНТИЛЯЦИИ	I	
	I	I 760I 9I08 02I 000	Корпус	I	
	2	I 760I 9I08 023 000	Кронштейн	I	
	3	I 760I 9I08 022 000	Трафарет	I	
	4	I 760I 9I08 026 000	Винт	2	
	5	I 760I 9I08 703 000	Гайка	2	
	6	I 760I 9I08 027 000	Кольцо	2	
	7	$2Пр2_{2а}$xI2 ГОСТ 3I28-70	Штифт	2	
	8	I 760I 9I08 024 000	Кронштейн	I	
	9	I 760I 9I08 020 005	Прокладка	I	
		I 760I 9I08 020 009	Прокладка	I	
	I0	I 760I 9I08 020 003	Лента	I	

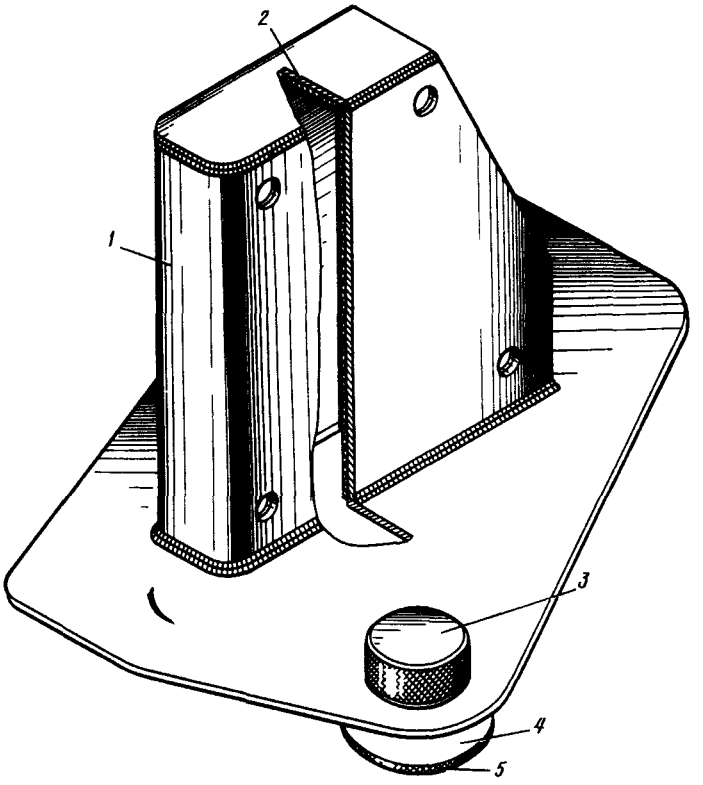

Защитный кожух на ДУА-9Р
Фигура I2

КАТАЛОГ
ДЕТАЛЕЙ И СБОРОЧНЫХ ЕДИНИЦ

Номер фигуры	Номер позиции	Обозначение	Наименование сборочных единиц, деталей	Колич. на сб. ед.	Сведения о взаимозаменяемости и конструктивных изменениях
I2		I 760I 9I08 I20 00I	ЗАЩИТНЫЙ КОЖУХ НА ДУА-9Р (ПРАВ.)	I	С № I027I
		I 760I 9I08 I20 002	ЗАЩИТНЫЙ КОЖУХ НА ДУА-9Р (ЛЕВ.)	I	С № I027I
	I	I 760I 9I08 I30 00I	Кожух защитный (прав.)	I	
		I 760I 9I08 I30 002	Кожух защитный (лев.)	I	
	2	I 760I 9I08 I20 003	Байка	I	
	3	I 760I 9I08 I2I 000	Болт	2	
	4	I 760I 9I08 I20 I23	Прокладка	I	
		I 760I 9I08 I20 I27	Прокладка	I	
		I 760I 9I08 I20 I3I	Прокладка	2	
	5	I 760I 9I08 I20 I25	Прокладка	I	
		I 760I 9I08 I20 I29	Прокладка	I	
		I 760I 9I08 I20 I33	Прокладка	2	

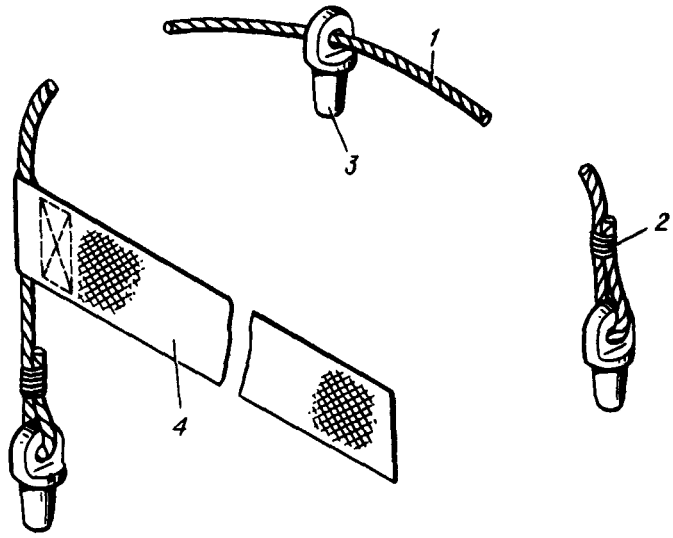

Заглушка на дренажные отверстия
в рольганговых дорожках на рампе
Фигура 13

11,76

КАТАЛОГ
ДЕТАЛЕЙ И СБОРОЧНЫХ ЕДИНИЦ

Номер фигуры	Номер позиции	Обозначение	Наименование сборочных единиц, деталей	Колич. на сб. ед.	Сведения о взаимозаменяемости и конструктивных изменениях
I3		I 760I 9I08 790 000	ЗАГЛУШКА НА ДРЕНАЖНЫЕ ОТВЕРСТИЯ В РОЛЬГАНГОВЫХ ДОРОЖКАХ НА РАМПЕ	I7	
	I	I 760I 9I08 790 007	Фала	I	
	2	I 760I 9I08 790 005	Нитки	I	
	3	I 760I 9I08 79I 000	Заглушка	I	
	4	I 760I 9I08 790 003	Флажок	I	

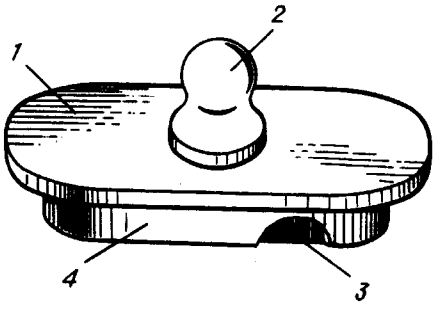

Заглушка на отверстия
при снятой электроракетнице
Фигура I4

Ш 76

КАТАЛОГ
ДЕТАЛЕЙ И СБОРОЧНЫХ ЕДИНИЦ

Номер фигуры	Номер позиции	Обозначение	Наименование сборочных единиц, деталей	Колич. на сб. ед.	Сведения о взаимозаменяемости и конструктивных изменениях
I4		I 760I 9I08 780 000	ЗАГЛУШКА НА ОТВЕРСТИЯ ПРИ СНЯТОЙ ЭЛЕКТРОРАКЕТНИЦЕ	I	
	I	I 760I 9I08 780 009	Крышка	I	
	2	I 760I 9I08 780 003	Ручка	I	
	3	I 760I 9I08 780 005	Заглушка	I	
	4	I 760I 9I08 780 007	Накладка	I	

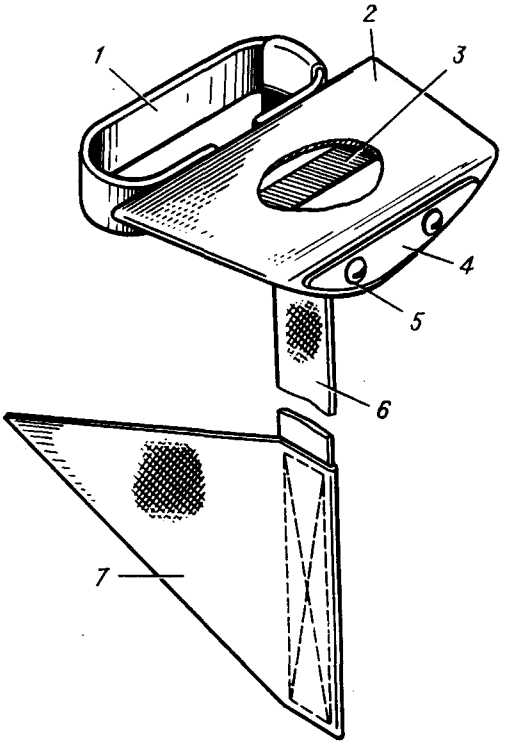

Заглушка на воздухозаборник генератора
Фигура I5

11,76

КАТАЛОГ
ДЕТАЛЕЙ И СБОРОЧНЫХ ЕДИНИЦ

Номер фигуры	Номер позиции	Обозначение	Наименование сборочных единиц, деталей	Колич. на сб. ед.	Сведения о взаимозаменяемости и конструктивных изменениях
I5		I 760I 9I08 I50 000	ЗАГЛУШКА НА ВОЗДУХОЗАБОРНИК ГЕНЕРАТОРА	4	
	I	I 760I 9I08 I52 000	Ручка-трафарет	I	
	2	I 760I 9I08 I5I 000	Пробка	I	
		I 760I 9I08 I5I 005	Прокладка	I	
	3	I 760I 9I08 I5I 003	Полоса	5	
	4	I 760I 9I08 I50 009	Накладка	I	
	5	3050А-4-64	Болт	2	
		3373А-4	Гайка	2	
	6	I 760I 9I08 I50 005	Лента	I	
	7	I 760I 9I08 I50 003	Флажок	I	

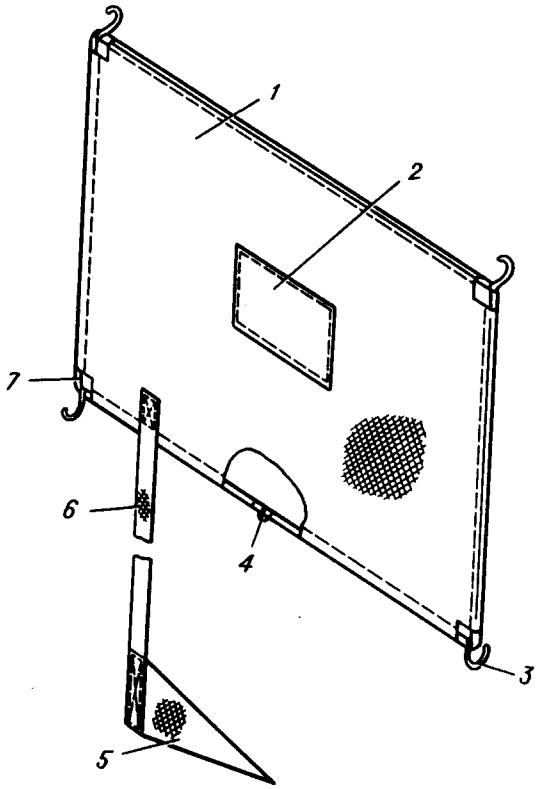

Заглушка на жалюзи
для выхода воздуха из ВВР
Фигура I6

11,76

КАТАЛОГ
ДЕТАЛЕЙ И СБОРОЧНЫХ ЕДИНИЦ

Номер фигуры	Номер позиции	Обозначение	Наименование сборочных единиц, деталей	Колич. на сб. ед.	Сведения о взаимозаменяемости и конструктивных изменениях
I6		I 760I 9I08 230 000	ЗАГЛУШКА НА ЖАЛЮЗИ ДЛЯ ВЫХОДА ВОЗДУХА ИЗ ВВР	I	
	I	I 760I 9I08 230 003	Заглушка	I	
	2	I 760I 9I08 230 005	Трафарет	I	
	3	I 760I 9I08 23I 000	Крючок	4	
	4	3050А-4-I2	Винт	I	
		340IА-0,5-4-8	Шайба	I	
	5	I 760I 9I08 230 009	Флажок	I	
	6	I 760I 9I08 230 007	Лента	I	
	7	8606с54-6-I955-Т	Амортизатор	I	

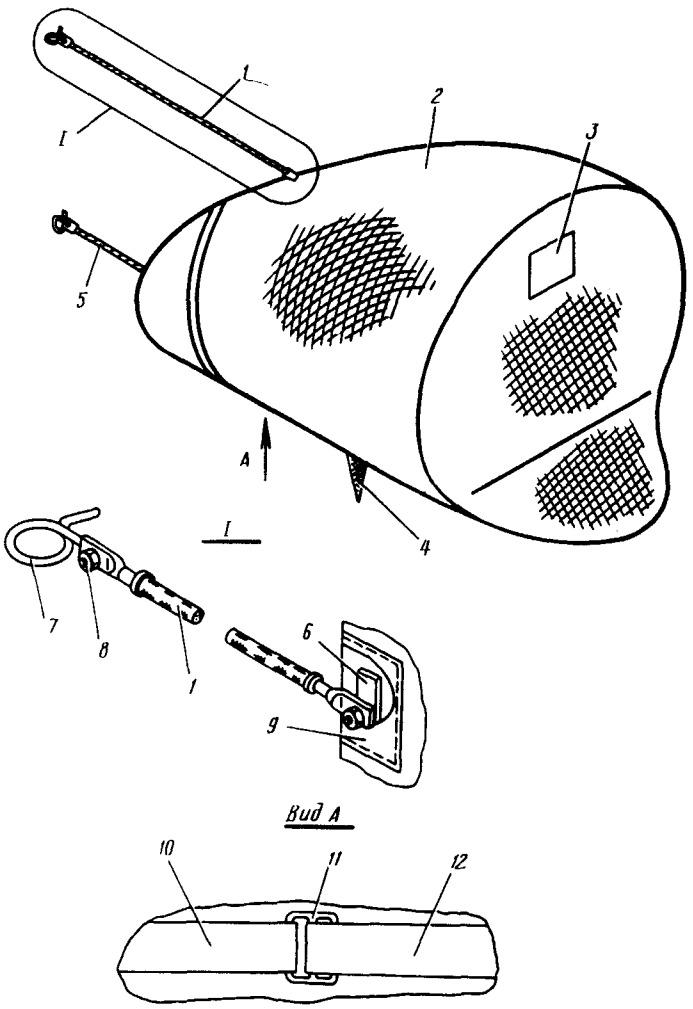

Заглушка на выхлопную трубу двигателя
Фигура I7

11,76

КАТАЛОГ
ДЕТАЛЕЙ И СБОРОЧНЫХ ЕДИНИЦ

Номер фигуры	Номер позиции	Обозначение	Наименование сборочных единиц, деталей	Колич. на сб. ед.	Сведения о взаимозаменяемости и конструктивных изменениях
I7		I 760I 9I08 I40 000	ЗАГЛУШКА НА ВЫХЛОПНУЮ ТРУБУ ДВИГАТЕЛЯ	I	
	I	8606с54-8-850-Т	Амортизатор	2	
	2	I 760I 9I08 I40 003	Чехол	I	
	3	I 760I 9I08 I40 007	Трафарет	I	
	4	I 760I 9I08 I40 0I5	Флажок	I	
	5	8606с54-8-350-Т	Амортизатор	I	
	6	I 760I 9I08 I4I 000	Пластина	3	
	7	I 760I 9I08 II2 000	Крючок	3	
	8	3I83А-4-I0 330IА-4 340IА-0,5-4-8	Болт Гайка Шайба	6 6 6	
	9	I 760I 9I08 I40 009	Прокладка	3	
	I0	I 760I 9I08 I40 0II	Ремень	I	
	II	6693А	Пряжка	2	
	I2	I 760I 9I08 I40 0I3	Ремень	I	

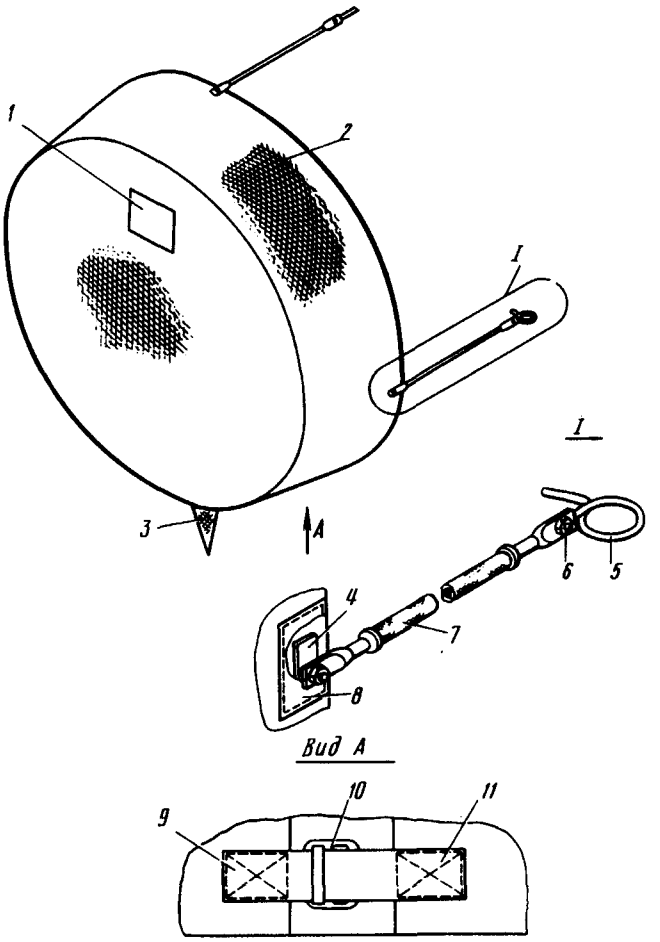

Заглушка на воздухозаборник двигателя
Фигура I8

КАТАЛОГ
ДЕТАЛЕЙ И СБОРОЧНЫХ ЕДИНИЦ

Номер фигуры	Номер позиции	Обозначение	Наименование сборочных единиц, деталей	Колич. на сб. ед.	Сведения о взаимозаменяемости и конструктивных изменениях
I8		I 760I 9I08 II0 000	ЗАГЛУШКА НА ВОЗДУХОЗАБОРНИК ДВИГАТЕЛЯ	I	
	I	I 760I 9I08 II0 0II	Трафарет	I	
	2	I 760I 9I08 II0 003	Чехол	I	
	3	I 760I 9I08 II0 0I9	Флажок	I	
	4	I 760I 9I08 I4I 000	Пластина	4	
	5	I 760I 9I08 II2 000	Крючок	4	
	6	3I83A-4-I0	Болт	8	
		330IA-4	Гайка	8	
		340IA-0,5-4-8	Шайба	8	
	7	8606c54-8-350-T	Амортизатор	4	
	8	I 760I 9I08 II0 005	Прокладка	4	
	9	I 760I 9I08 II0 007	Ремень	I	
	I0	6693A	Пряжка	2	
	II	I 760I 9I08 II0 009	Ремень	I	

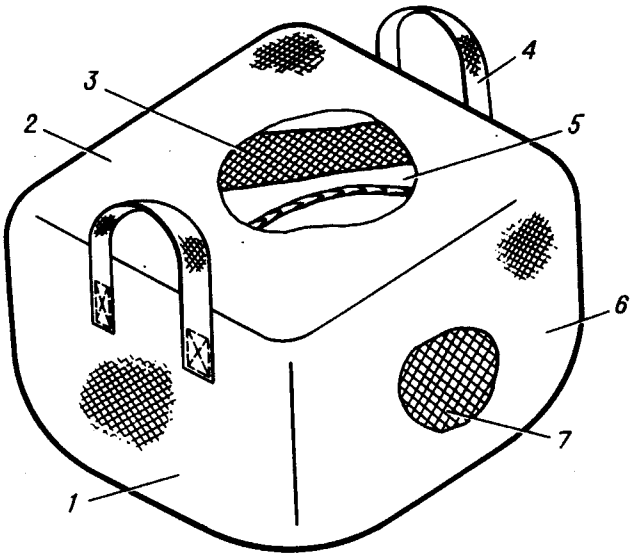

Подушка на кресло
Фигура I9

КАТАЛОГ
ДЕТАЛЕЙ И СБОРОЧНЫХ ЕДИНИЦ

Номер фигуры	Номер позиции	Обозначение	Наименование сборочных единиц, деталей	Колич. на сб. ед.	Сведения о взаимозаменяемости и конструктивных изменениях
I9		I 760I 9907 540 000	ПОДУШКА НА КРЕСЛО	I	
	I	I 760I 9907 540 003	Наволочка	I	
	2	I 760I 9907 540 0I7	Основание	I	
	3	I 760I 9907 540 007	Прокладка	I	
	4	I 760I 9907 540 0II	Ручка	2	
	5	I 760I 9907 540 005	Основание	I	
	6	I 760I 9907 540 0I5	Боковина	2	
	7	I 760I 9907 540 009	Наполнитель	I	

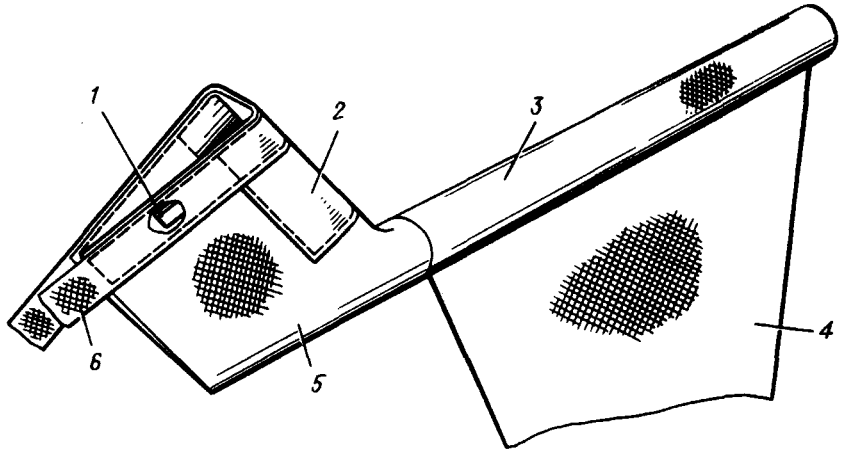

Предупреждающий чехол на АШС-ГМ
Фигура 20

11,76

КАТАЛОГ
ДЕТАЛЕЙ И СБОРОЧНЫХ ЕДИНИЦ

Номер фигуры	Номер позиции	Обозначение	Наименование сборочных единиц, деталей	Колич. на сб. ед.	Сведения о взаимозаменяемости и конструктивных изменениях
20		I 760I 9I07 250 000	ПРЕДУПРЕЖДАЮЩИЙ ЧЕХОЛ НА АПС-ГМ	I	
	I	I 760I 9I07 250 0I7	Резинка	I	
	2	I 760I 9I07 250 009	Прокладка	I	
	3	I 760I 9I07 250 003	Чехол	I	
	4	I 760I 9I07 250 0II	Флажок	I	
	5	I 760I 9I07 250 005	Чехол	2	
	6	I 760I 9I07 250 007	Лента	I	

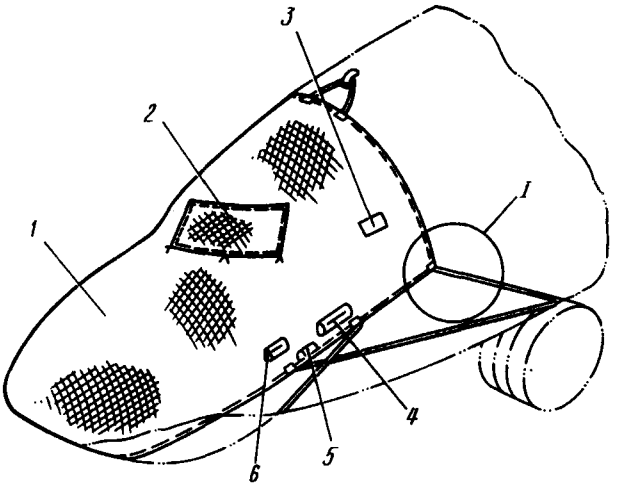

I

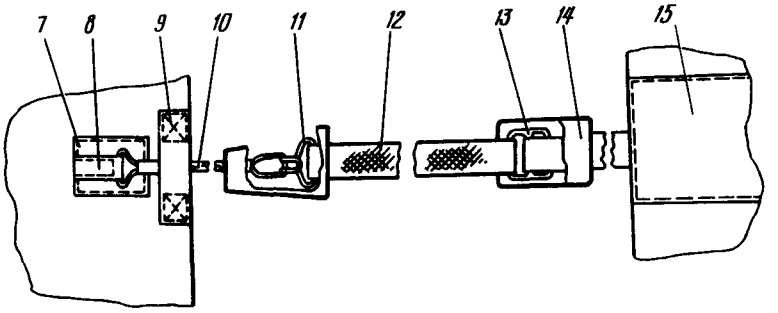

Летний чехол на носовую часть фюзеляжа
Фигура 2I

11,76

КАТАЛОГ
ДЕТАЛЕЙ И СБОРОЧНЫХ ЕДИНИЦ

Номер фигуры	Номер позиции	Обозначение	Наименование сборочных единиц, деталей	Колич. на сб. ед.	Сведения о взаимозаменяемости и конструктивных изменениях
2I		I 760I 9I07 I80 000	ЛЕТНИЙ ЧЕХОЛ НА НОСОВУЮ ЧАСТЬ ФЮЗЕЛЯЖА	I	
	I	I 760I 9I07 I80 003	Чехол	I	
	2	I 760I 9I07 I80 005	Клапан	2	
	3	I 760I 9I07 I80 0I3	Трафарет	I	
	4	I 760I 9I07 I80 0I5	Карман	2	
	5	I 760I 9I07 I80 0I9	Карман	2	
	6	I 760I 9I07 I80 0I7	Карман	2	
	7	I 760I 9I07 I80 03I	Накладка	4	
	8	I 760I 9I07 I80 029	Накладка	4	
	9	I 760I 9I07 I80 025	Лента	I	
	I0	I 760I 9I07 I35 000	Амортизатор	4	
	II	II73Ан	Крючок	4	
	I2	I 760I 9I07 I80 009	Ремень	4	
	I3	II70Ан	Пряжка	4	
	I4	I 760I 9I07 I80 033	Чехольчик	4	
	I5	I 760I 9I07 I80 027	Прокладка	4	

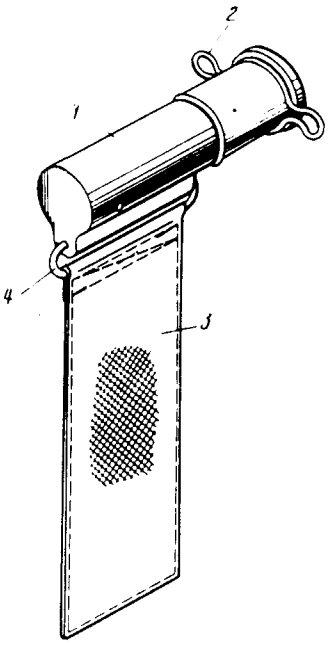

Чехол на ППД-I
Фигура 23

11,76

КАТАЛОГ
ДЕТАЛЕЙ И СБОРОЧНЫХ ЕДИНИЦ

Номер фигуры	Номер позиции	Обозначение	Наименование сборочных единиц, деталей	Колич. на сб. ед	Сведения о взаимозаменяемости и конструктивных изменениях
23		ОСТ I I067I-72	ЧЕХОЛ НА ППД-I	I	
	I	ОСТ I I0672-72	Чехол	I	
	2	ОСТ I I0673-72	Кольцо	I	
	3	ОСТ I I0675-72	Флажок	I	
	4	ОСТ I I0674-72	Петля	I	

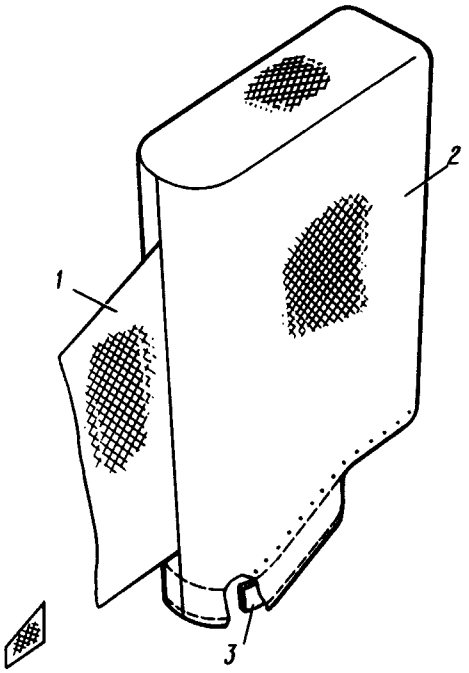

Чехол на датчик РР-3IT сигнализатора обледенения
Фигура 24

КАТАЛОГ
ДЕТАЛЕЙ И СБОРОЧНЫХ ЕДИНИЦ

Номер фигуры	Номер позиции	Обозначение	Наименование сборочных единиц, деталей	Колич. на сб. ед.	Сведения о взаимозаменяемости и конструктивных изменениях
24		I 760I 9I08 940 000	ЧЕХОЛ НА ДАТЧИК РР-3IТ СИГНАЛИЗАТОРА ОБЛЕДЕНЕНИЯ	I	
	I	I 760I 9I08 940 005	Флажок	I	
	2	I 760I 9I08 940 003	Чехол	I	
	3	I 760I 9I08 940 009	Резинка	I	

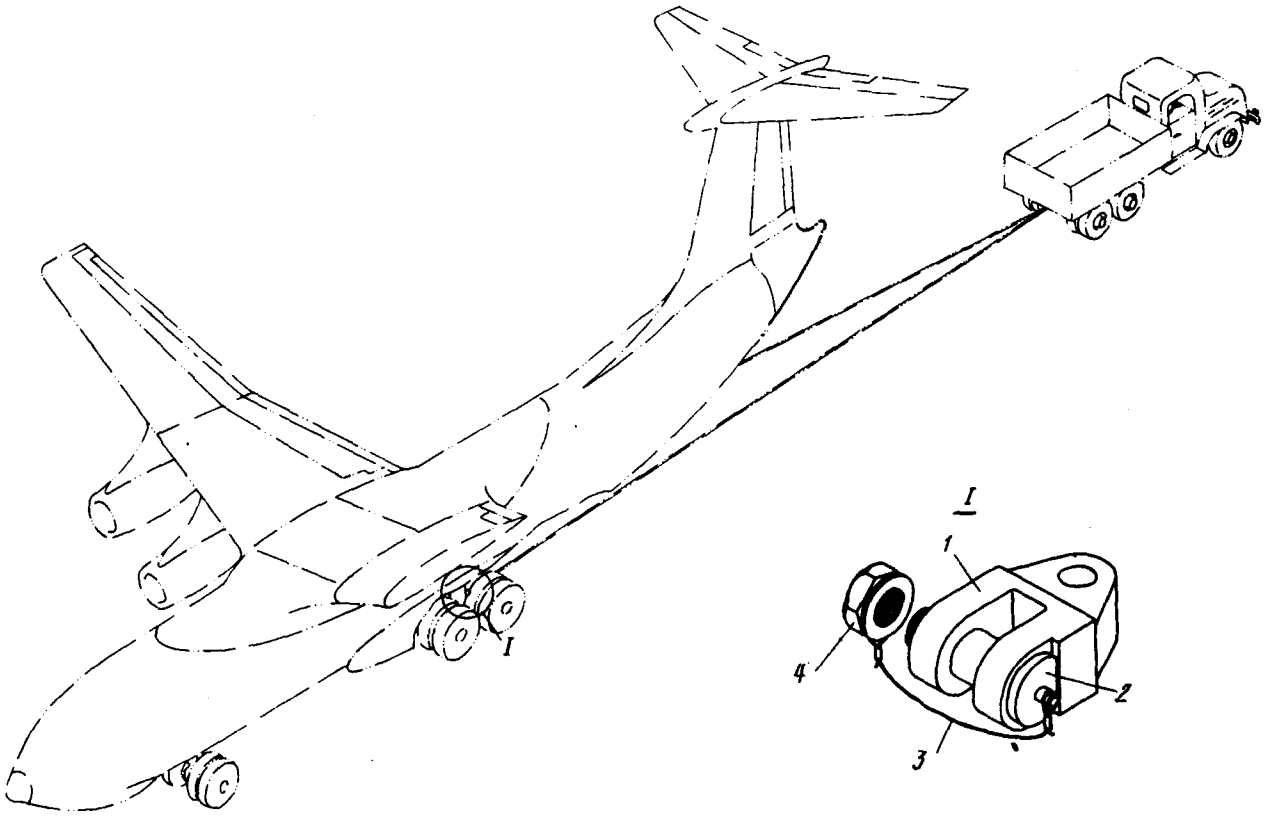

Буксировка самолета тросом А62-0200-0
Фигура 25

КАТАЛОГ
ДЕТАЛЕЙ И СБОРОЧНЫХ ЕДИНИЦ

Номер фигуры	Номер позиции	Обозначение	Наименование сборочных единиц, деталей	Колич. на сб. ед.	Сведения о взаимозаменяемости и конструктивных изменениях
25		I 760I 9906 I00 000	БУКСИРОВКА САМОЛЕТА ТРОСОМ А62-0200-0	I	
	I	I 760I 9906 I03 000	Переходник	2	
	2	I 760I 9906 I0I 000	Болт	2	
	3	I 760I 9906 I00 003	Трос	2	
		I753c57-6-7	Гильза	4	
	4	I 760I 9906 I02 000	Гайка	2	

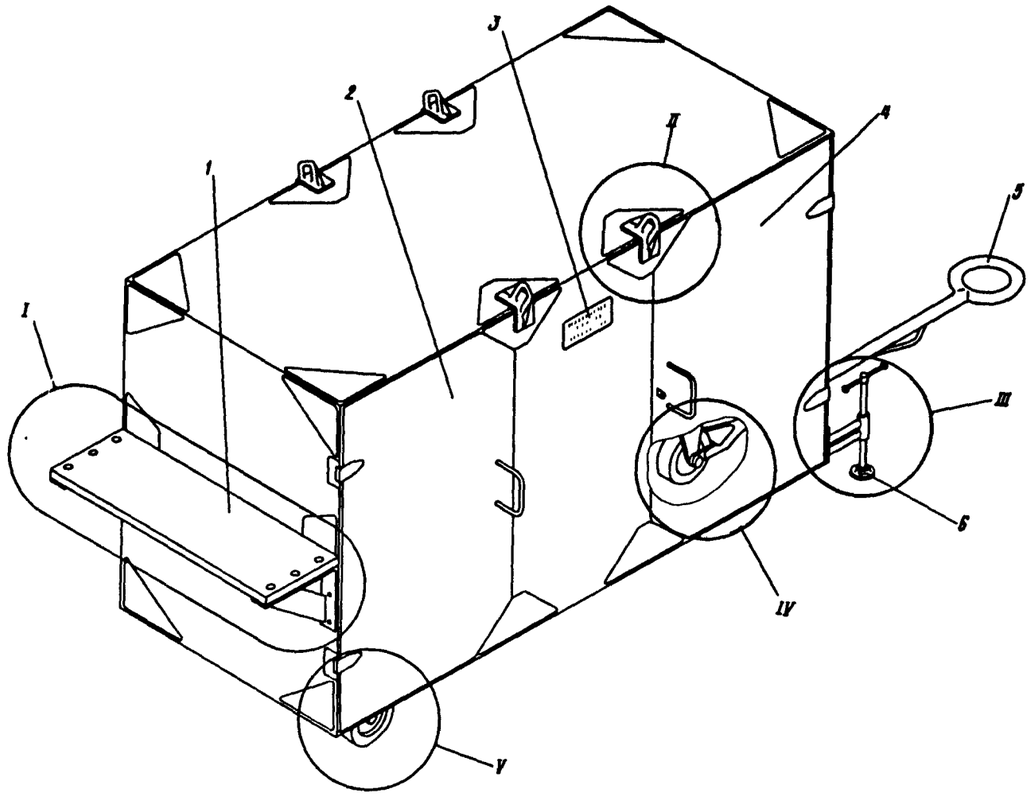

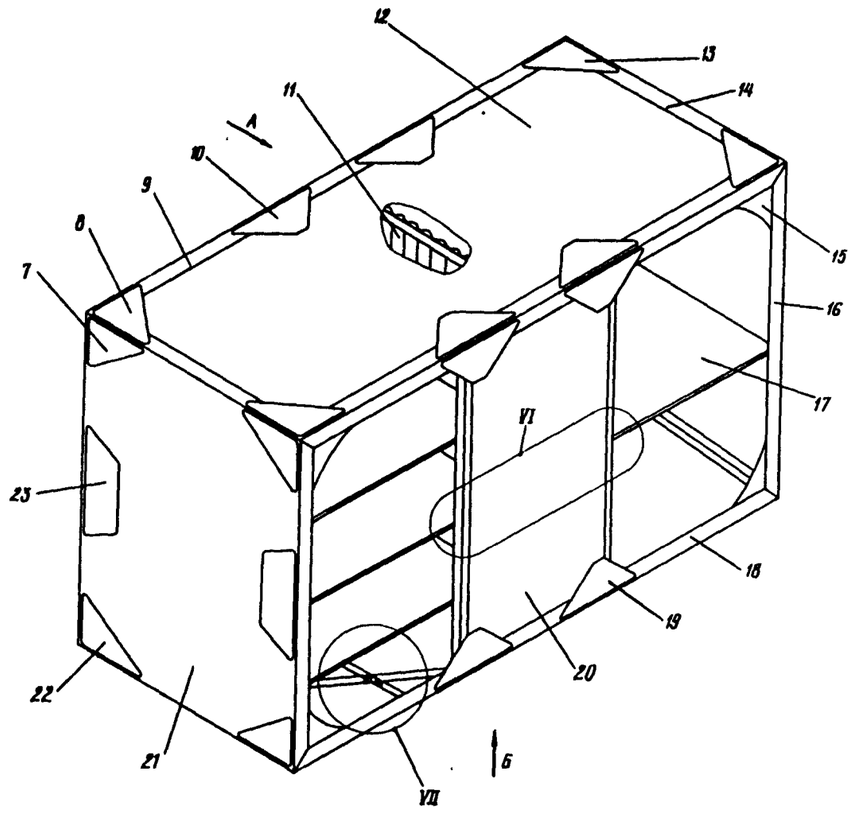

Вид А

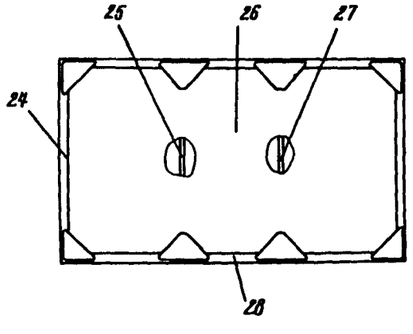

Вид Б

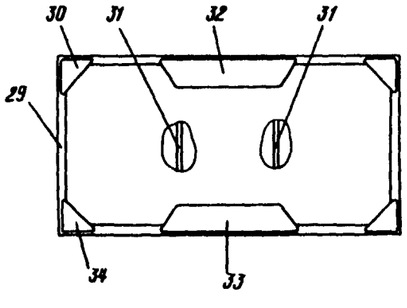

Контейнер для хранения наземного оборудования
и заправочной тары
Фигура 26 (Лист I из 3)

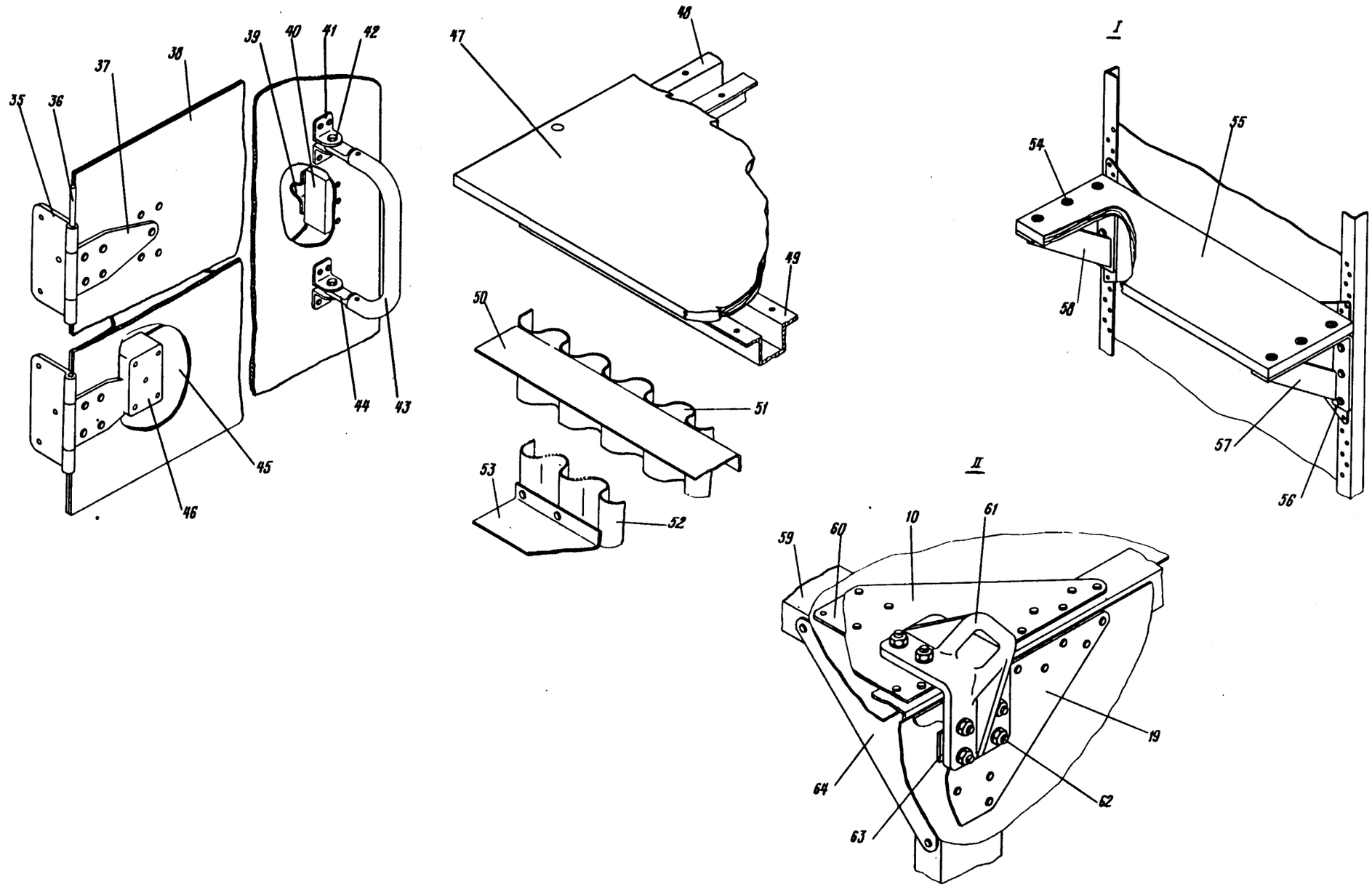

Контейнер для хранения наземного оборудования
и заправочной тары
Фигура 26 (Лист 2 из 3)

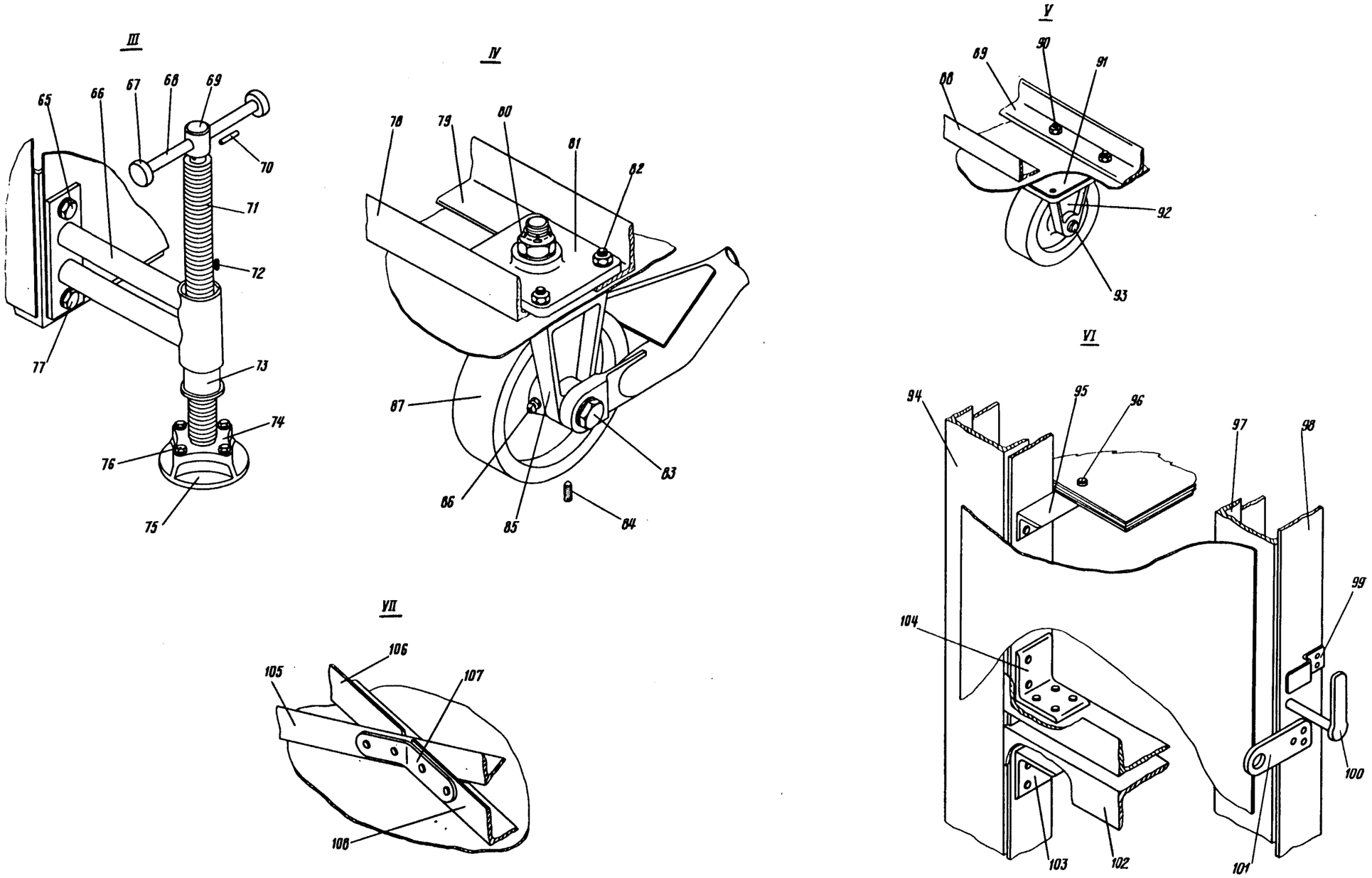

Контейнер для хранения наземного оборудования
и заправочной тары
Фигура 26 (Лист 3 из 3)

КАТАЛОГ
ДЕТАЛЕЙ И СБОРОЧНЫХ ЕДИНИЦ

Номер фигуры	Номер позиции	Обозначение	Наименование сборочных единиц, деталей	Колич. на сб. ед.	Сведения о взаимозаменяемости и конструктивных изменениях
26		I 760I 9805 I00 000	КОНТЕЙНЕР ДЛЯ ХРАНЕНИЯ НАЗЕМНОГО ОБОРУДОВАНИЯ И ЗАПРАВОЧНОЙ ТАРЫ	I	
	I	I 760I 9805 I70 000	Площадка рабочая	I	
	2	I 760I 9805 I30 002	Дверка (лев.)	I	
	3	I 760I 9805 I08 000	Трафарет	I	
	4	I 760I 9805 I30 00I	Дверка (прав.)	I	
	5	I 760I 9805 I60 000	Водило	I	
	6	I 760I 9805 I90 000	Аутригер	2	
	7	I 760I 9805 I00 076	Косынка	4	
	8	I 760I 9805 I00 I23	Косынка	2	
	9	I 760I 9805 I00 003	Угольник (прав.)	I	
		I 760I 9805 I00 004	Угольник (лев.)	I	
	I0	I 760I 9805 I00 057	Косынка	4	
	II	I 760I 9805 240 000	Перегородка	I	
	I2	I 760I 9805 I00 046	Лист	I	
	I3	I 760I 9805 I00 I24	Косынка	2	
	I4	I 760I 9805 I00 007	Угольник (прав.)	I	
		I 760I 9805 I00 008	Угольник (лев.)	I	
	I5	I 760I 9805 I00 073	Косынка	4	
	I6	I 760I 9805 I00 009	Угольник (прав.)	I	
		I 760I 9805 I00 0I0	Угольник (лев.)	I	
	I7	I 760I 9805 I20 000	Полка	4	
	I8	I 760I 9805 I00 005	Угольник	I	
	I9	I 760I 9805 I00 059	Косынка (прав.)	4	
		I 760I 9805 I00 060	Косынка (лев.)	4	
	20	I 760I 9805 I00 045	Лист	I	
	2I	I 760I 9805 I00 049	Лист	2	
	22	I 760I 9805 I00 075	Косынка	4	
	23	I 760I 9805 I00 I0I	Косынка	4	
	24	I 760I 9805 I00 007	Угольник (прав.)	I	
		I 760I 9805 I00 008	Угольник (лев.)	I	
	25	I 760I 9805 I00 0I7	Профиль	I	

КАТАЛОГ
ДЕТАЛЕЙ И СБОРОЧНЫХ ЕДИНИЦ

Номер фигуры	Номер позиции	Обозначение	Наименование сборочных единиц, деталей	Колич. на сб. ед.	Сведения о взаимозаменяемости и конструктивных изменениях
26	26	I 760I 9805 I00 047	Лист	I	
	27	I 760I 9805 I00 0I8	Профиль	I	
	28	I 760I 9805 I00 006	Угольник	I	
	29	I 760I 9805 I00 0II	Угольник (прав.)	I	
		I 760I 9805 I00 0I2	Угольник (лев.)	I	
	30	I 760I 9805 I00 055	Косынка	2	
	3I	I 760I 9805 I00 0I3	Профиль	2	
	32	I 760I 9805 I00 083	Косынка	I	
	33	I 760I 9805 I00 084	Косынка	I	
	34	I 760I 9805 I00 056	Косынка	2	
	35	I 760I 9805 I50 000	Петля	4	
		I 760I 9805 I52 000	Створка	4	
	36	I 760I 9805 I50 003	Шомпол	4	
	37	I 760I 9805 I5I 000	Створка	4	
	38	I 760I 9805 I30 003	Лист (прав.)	I	
		I 760I 9805 I30 004	Лист (лев.)	I	
	39	I 760I 9805 I3I 000	Скоба	I	
	40	I 760I 9805 I30 009	Бобышка	I	
	4I	I 760I 9805 I40 005	Уголок	8	
	42	3003А-5-I6	Болт	4	
		33I5А-5	Гайка	4	
		340IА-I-5-I0	Шайба	4	
	43	I 760I 9805 I40 000	Ручка	2	
		I 760I 9805 I40 003	Труба	2	
	44	I 760I 9805 I4I 000	Ухо	4	
	45	I 760I 9805 I30 005	Лист (прав.)	I	
		I 760I 9805 I30 006	Лист (лев.)	I	
	46	I 760I 9805 I30 007	Бобышка	4	
	47	I 760I 9805 I20 003	Полка	4	
	48	I 760I 9805 I20 005	Профиль	8	
	49	I 760I 9805 I20 007	Профиль	I2	
	50	I 760I 9805 240 003	Уголок	I	
	5I	I 760I 9805 240 004	Гофр	I	

КАТАЛОГ
ДЕТАЛЕЙ И СБОРОЧНЫХ ЕДИНИЦ

Номер фигуры	Номер позиции	Обозначение	Наименование сборочных единиц, деталей	Колич. на сб. ед.	Сведения о взаимозаменяемости и конструктивных изменениях
26	52	I 760I 9805 240 003	Гофр	I	
	53	I 760I 9805 240 006	Уголок	I	
	54	3003А-8-44	Болт	6	
		673с50-8	Шайба	6	
		33I5А-8	Гайка	6	
		8Н 65Г 02 ГОСТ 640I-70	Шайба	6	
	55	I 760I 9805 I70 003	Доска	I	
	56	3003А-8-28	Болт	6	
		33I5А-8	Гайка	6	
		3405А-I,5-8-I6	Шайба	6	
	57	I 760I 9805 I80 002	Кронштейн (лев.)	I	
	58	I 760I 9805 I80 00I	Кронштейн (прав.)	I	
	59	I 760I 9805 I00 0I4	Профиль	2	
	60	I 760I 9805 I00 063	Прокладка	4	
	6I	I 760I 9805 I03 000	Подвеска	4	
	62	3003А-8-32	Болт	32	
		3373А-8	Гайка	32	
		340IА-I,5-8-I6	Шайба	32	
	63	I 760I 9805 I00 02I	Прокладка	4	
	64	I 760I 9805 I00 06I	Косынка (прав.)	8	
		I 760I 9805 I00 062	Косынка (лев.)	8	
	65	3003А-I0-28	Болт	2	
		3373А-I0	Гайка	4	
		3405А-I,5-I0-20	Шайба	4	
	66	I 760I 9805 200 000	Ферма	2	
		I 760I 9805 2I0 000	Ферма	2	
	67	I 760I 9805 223 000	Шайба	4	
	68	I 760I 9805 222 000	Ручка	2	
	69	I 760I 9805 220 000	Ручка	2	
		I 760I 9805 22I 000	Сухарь	2	
	70	$4Пр2_{2а}$x20 ГОСТ 3I28-70	Штифт	2	
	7I	I 760I 9805 230 000	Винт	2	

КАТАЛОГ
ДЕТАЛЕЙ И СБОРОЧНЫХ ЕДИНИЦ

Номер фигуры	Номер позиции	Обозначение	Наименование сборочных единиц, деталей	Колич. на сб. ед.	Сведения о взаимозаменяемости и конструктивных изменениях
26	72	М3х8 кл. 2 ГОСТ I476-64	Винт	2	
	73	I 760I 9805 20I 000	Втулка	2	
	74	I 760I 9805 I92 000	Крышка	2	
	75	I 760I 9805 I9I 000	Пята	2	
	76	3003А-6-I8 6Н 65Г 02 9 ГОСТ 6402-70	Болт Шайба	8 8	
	77	3003А-I0-32	Болт	2	
	78	I 760I 9805 I00 I47	Профиль	I	
	79	I 760I 9805 I00 I48	Профиль	I	
	80	3327А-22 3405А-2-22-35 3,2х60 ГОСТ 397-66	Гайка Шайба Шплинт	I I I	
	8I	I 760I 9805 I04 000	Фланец	I	
	82	3024А-I0-30 3373А-I0 3405А-I,5-I0-20	Болт Гайка Шайба	4 4 4	
	83	I 760I 9805 I05 000 3405А-I,5-22-35 3336А-I8 340IА-I-I8-32 3,2х45 ГОСТ 397-66	Ось Шайба Гайка Шайба Шплинт	I I I I I	
	84	М8хI5 кл. 2 ГОСТ I476-64	Винт	6	
	85	I 760I 9805 I02 000	Вилка	I	
	86	2503А-I	Масленка	3	
	87	I 760I 9805 260 000 I 760I 9805 26I 000 I 760I 9805 270 000 I 760I 9805 270 003 I 760I 9805 27I 000	Колесо с втулкой Втулка Колесо с резиной Резина Колесо	3 3 3 3 3	
	88	I 760I 9805 I00 I49	Профиль	I	
	89	I 760I 9805 I00 I50	Профиль	I	
	90	3024А-I0-34	Болт	8	

КАТАЛОГ
ДЕТАЛЕЙ И СБОРОЧНЫХ ЕДИНИЦ

Номер фигуры	Номер позиции	Обозначение	Наименование сборочных единиц, деталей	Колич. на сб. ед.	Сведения о взаимозаменяемости и конструктивных изменениях
26	90	3373А-10	Гайка	8	
		3405А-1,5-10-20	Шайба	8	
	91	1 7601 9805 100 135	Пластина	2	
	92	1 7601 9805 101 000	Кронштейн	2	
	93	1 7601 9805 106 000	Ось	2	
	94	1 7601 9805 100 019	Профиль	1	
	95	1 7601 9805 110 005	Уголок	8	
	96	1 7601 9805 111 000	Шип	8	
	97	1 7601 9805 100 020	Профиль	1	
	98	1 7601 9805 100 023	Планка	4	
	99	1 7601 9805 100 151	Скоба	1	
	100	1 7601 9805 250 000	Штырь	1	
	101	1 7601 9805 107 000	Ушко	1	
	102	1 7601 9805 100 069	Уголок	4	
	103	1 7601 9805 100 071	Уголок	4	
	104	1 7601 9805 100 072	Уголок	4	
	105	1 7601 9805 100 025	Угольник	2	
	106	1 7601 9805 100 033	Угольник	2	
	107	1 7601 9805 100 106	Уголок	2	
	108	1 7601 9805 100 029	Угольник	2	

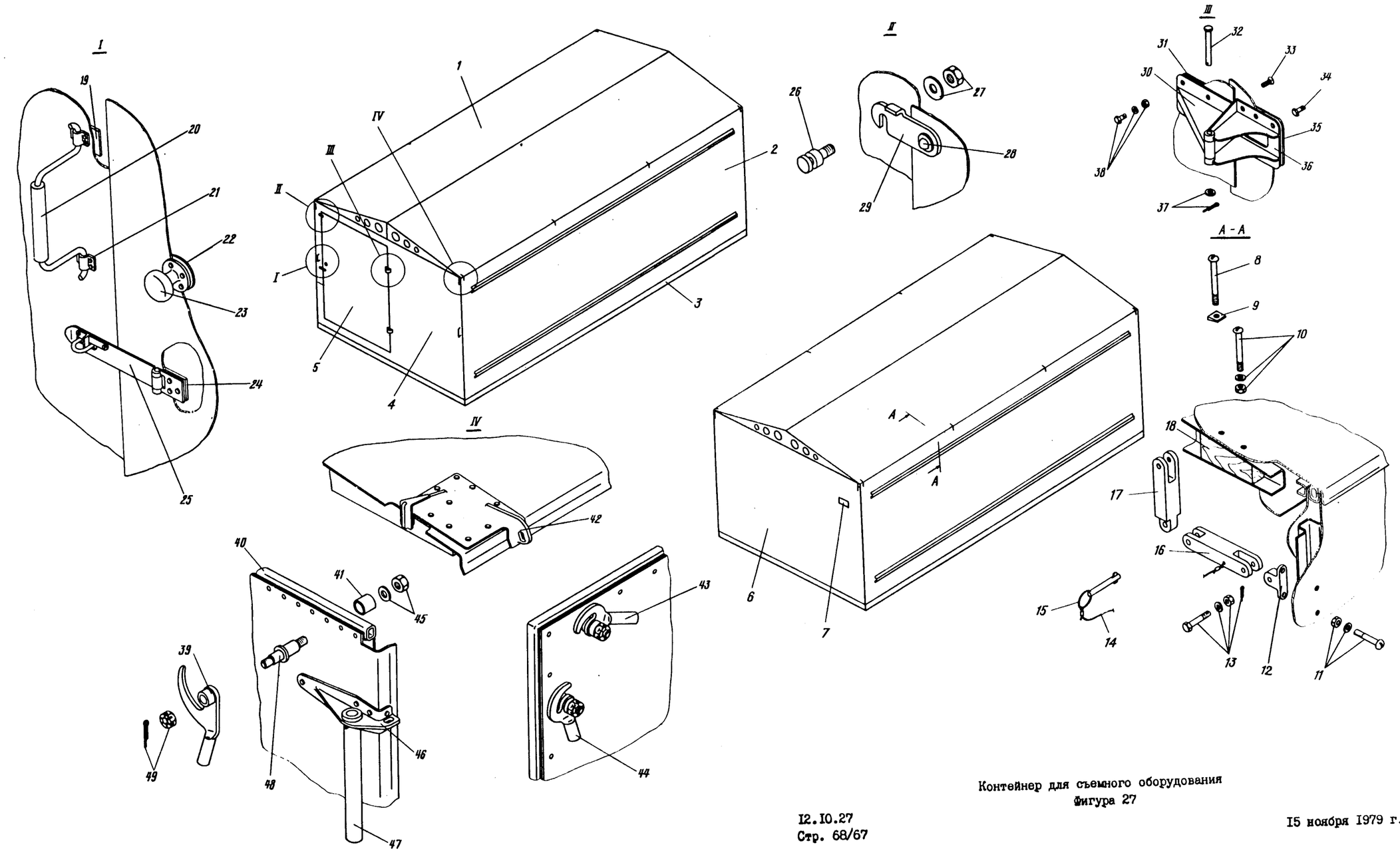

Контейнер для съемного оборудования
Фигура 27

КАТАЛОГ
ДЕТАЛЕЙ И СБОРОЧНЫХ ЕДИНИЦ

Номер фигуры	Номер позиции	Обозначение	Наименование сборочных единиц, деталей	Колич. на сб. ед.	Сведения о взаимозаменяемости и конструктивных изменениях
27		22 90I7 000 000	КОНТЕЙНЕР ДЛЯ СЪЕМНОГО ОБОРУДОВАНИЯ	4	С № 0I022
	I	22 90I7 250 000	Крыша	I	
	2	22 90I7 I20 000	Панель боковая	2	
	3	22 90I7 II0 000	Основание	I	
	4	22 90I7 200 000	Панель торцевая	I	
	5	22 90I7 2I0 000	Дверь	I	
	6	22 90I7 I30 000	Панель торцевая	I	
	7	22 90I7 003 000	Трафарет	I	
	8	305IA-5-54	Болт	4	
	9	22 90I7 520 0I3	Шайба	8	
	I0	305IA-5-48	Болт	4	
		340IA-I-5-I0	Шайба	8	
		3373A-5	Гайка	8	
	II	305IA-5-30	Болт	44	
		340IA-I-5-I0	Шайба	44	
		3373A-5	Гайка	44	
	I2	22 90I7 52I 000	Кронштейн	32	
	I3	30I7A-5-28-3	Болт	32	
		3402A-I-5-I2	Шайба	32	
		334IA-5	Гайка	32	
		IxI2 ГОСТ 397-66	Шплинт	32	
	I4	22 90I7 520 005	Трос	I6	
	I5	2209c50-2-42	Шпилька	I6	
	I6	22 90I7 522 000	Звено	I6	
	I7	22 90I7 523 000	Звено	I6	
	I8	22 90I7 520 009	Бобышка	4	
	I9	22 90I7 200 035	Накладка	4	
	20	22 90I7 I32 000	Ручка	2	
	2I	22 90I7 2I9 000	Скоба	4	
	22	22 90I7 2I0 029	Шайба	I	
	23	22 90I7 2I7 000	Ручка	I	
	24	22 90I7 2I0 027	Пластина	I	

Номер фигуры	Номер позиции	Обозначение	Наименование сборочных единиц, деталей	Колич. на сб. ед.	Сведения о взаимозаменяемости и конструктивных изменениях
27	25	I78H-I25	Накладка	I	
	26	22 90I7 2II 000	Штырь	2	
	27	33I3A-5	Гайка	2	
		3402A-0,8-5-I2	Шайба	2	
	28	3402A-I,5-4-I0	Шайба	2	
		3402A-I-4-8	Шайба	4	
		35I5A-4-I3	Заклепка	2	
	29	22 90I7 2I8 000	Крючок	2	
	30	22 90I7 2I5 000	Шарнир	2	
	3I	22 90I7 2I0 023	Пластина	2	
	32	I340c5I-5-42-38	Валик	2	
	33	3I83A-4-I2	Винт	4	
	34	3050A-4-I4	Винт	6	
	35	22 90I7 2I0 02I	Пластина	2	
	36	22 90I7 2I6 000	Петля	2	
	37	3402A-0,8-5-I0	Шайба	2	
		I,6xI0 ГОСТ 397-66	Шплинт	2	
	38	3050A-4-I2	Винт	I6	
		3402A-0,5-4-8	Шайба	22	
		3373A-4	Гайка	22	
	39	22 90I7 002 00I	Замок (прав.)	3	
		22 90I7 002 002	Замок (лев.)	3	
	40	22 90I7 200 029	Труба уплотнительная	2	
	4I	22 90I7 200 025	Труба	6	
	42	22 90I7 252 00I	Кронштейн (прав.)	2	
		22 90I7 252 002	Кронштейн (лев.)	2	
	43	22 90I7 00I 003	Замок (прав.)	8	
		22 90I7 00I 004	Замок (лев.)	8	
	44	22 90I7 00I 00I	Замок (прав.)	I5	
		22 90I7 00I 002	Замок (лев.)	I5	
	45	330IA-8	Гайка	29	
		3402A-5-8-I6	Шайба	29	
	46	22 90I7 I40 000	Ухо	28	

11,76

КАТАЛОГ
ДЕТАЛЕЙ И СБОРОЧНЫХ ЕДИНИЦ

Номер фигуры	Номер позиции	Обозначение	Наименование сборочных единиц, деталей	Колич. на сб. ед.	Сведения о взаимозаменяемости и конструктивных изменениях
27	47	22 90I7 I00 000	Ручка	2	
	48	22 90I7 I3I 000	Ось	29	
	49	334IA-8	Гайка	29	
		2х25 ГОСТ 397-66	Шплинт	29	

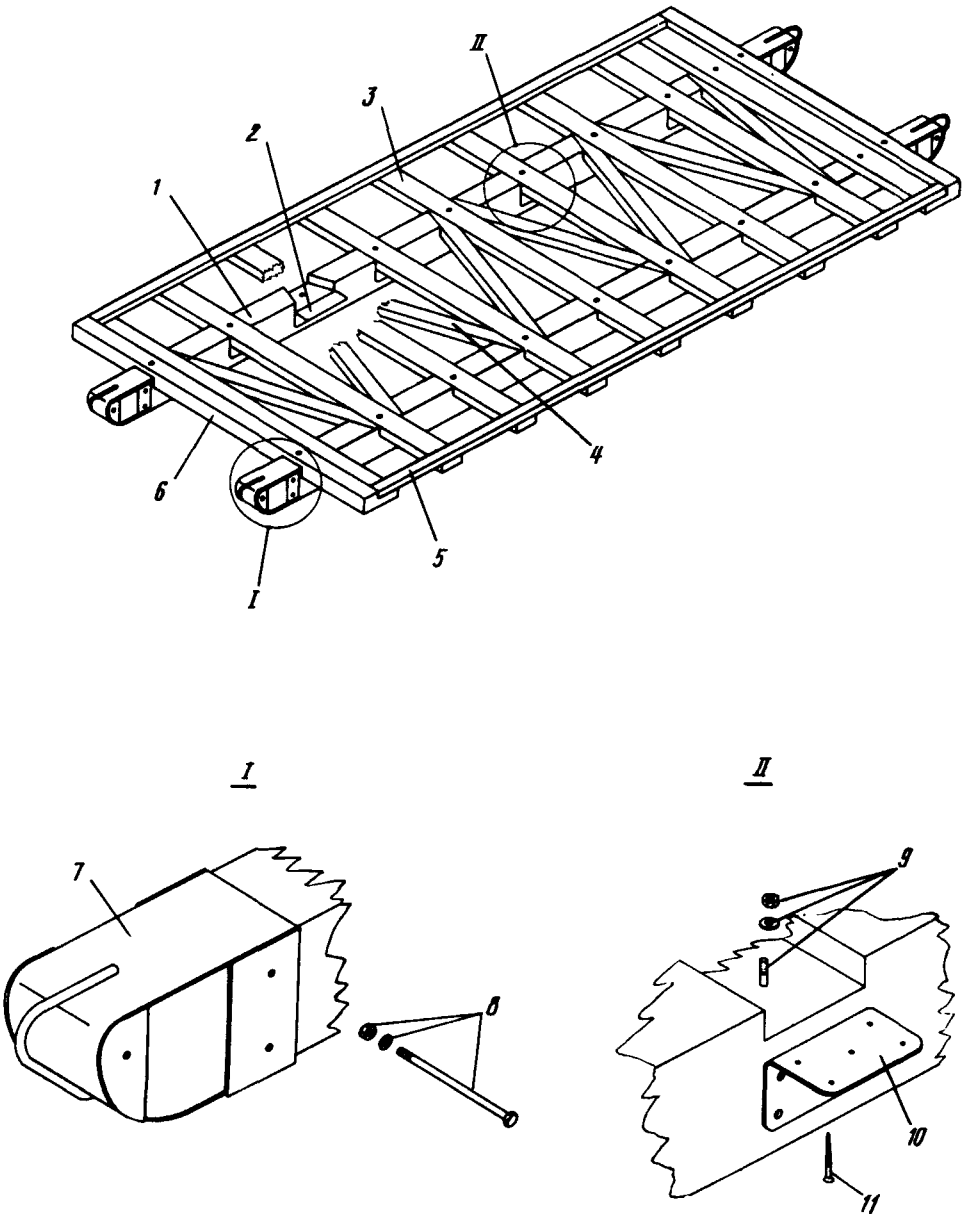

Полозья для перевозки контейнера 22 9017 000 000
в пределах стоянки самолета
Фигура 28

КАТАЛОГ
ДЕТАЛЕЙ И СБОРОЧНЫХ ЕДИНИЦ

Номер фигуры	Номер позиции	Обозначение	Наименование сборочных единиц, деталей	Колич. на сб. ед.	Сведения о взаимозаменяемости и конструктивных изменениях
28		22 90I7 500 000	ПОЛОЗЬЯ ДЛЯ ПЕРЕВОЗКИ КОНТЕЙНЕРА 22 90I7 000 000 В ПРЕДЕЛАХ СТОЯНКИ САМОЛЕТА	4	С № 0204I
	I	22 90I7 500 003	Брусок	2	
	2	22 90I7 502 000	Уголок	5	
	3	22 90I7 500 007	Брусок	5	
	4	22 90I7 500 009	Брусок	9	
	5	22 90I7 500 0II	Брусок	2	
	6	22 90I7 500 005	Брусок	2	
	7	22 90I7 5I0 000	Кронштейн	4	
	8	3037А-8-I65	Болт	I2	
		3402А-I-8-I6	Шайба	I2	
		3374А-8	Гайка	I2	
	9	3037А-8-I55	Болт	I2	
		3374А-8	Гайка	I2	
		3402А-I-8-20	Шайба	I2	
	I0	22 90I7 50I 000	Уголок	9	
	II	5-60 ГОСТ II45-70	Шуруп	230	

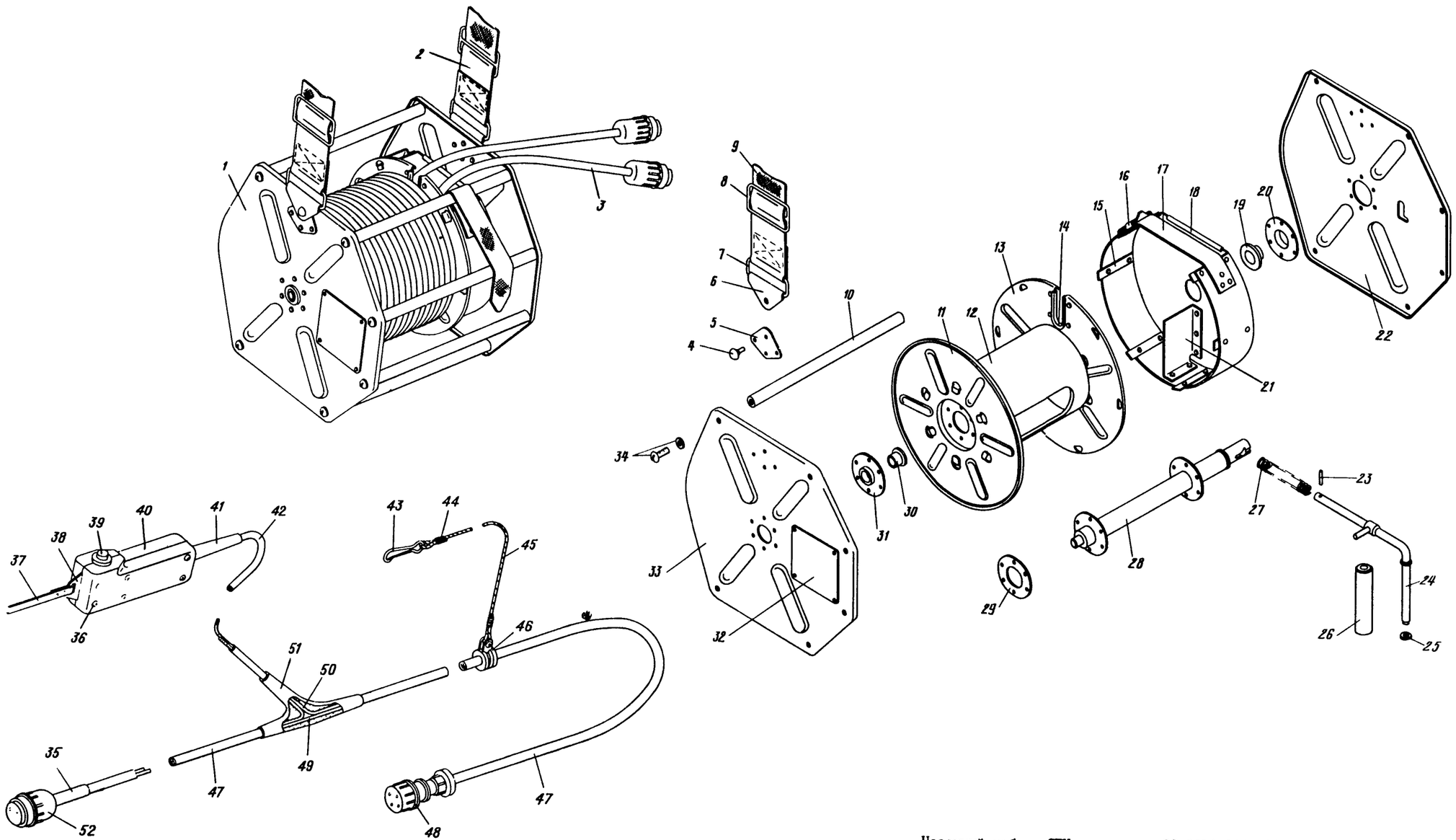

Наземный кабель СПУ с катушкой 22 9073 200 000
Фигура 29

КАТАЛОГ
ДЕТАЛЕЙ И СБОРОЧНЫХ ЕДИНИЦ

Номер фигуры	Номер позиции	Обозначение	Наименование сборочных единиц, деталей	Колич. на сб. ед.	Сведения о взаимозаменяемости и конструктивных изменениях
29		I 760I 9I08 600 000	НАЗЕМНЫЙ КАБЕЛЬ СПУ С КАТУШКОЙ 22 9073 200 000	I	
	I	22 9073 200 000	Катушка кабеля аэродромного СПУ	I	
	2	22 9073 290 000	Ремень	I	
	3	I 760I 9I08 600 000	Кабель наземный СПУ	I	
	4	22 9073 20I 000	Ось	2	
	5	22 9073 224 000	Накладка	2	
	6	22 9073 29I 000	Петля	2	
	7	728Ан	Пряжка	2	
	8	729Ан	Пряжка	2	
	9	22 9073 290 003	Лента	2	
	I0	22 9073 2I0 000	Стяжка	6	
	II	22 9073 250 000	Катушка	I	
		22 9073 25I 000	Диск	I	
	I2	22 9073 253 000	Цилиндр	I	
	I3	22 9073 252 000	Диск	I	
	I4	22 9073 254 000	Окантовка	I	
	I5	22 9073 273 000	Планка	6	
	I6	22 9073 272 000	Скоба	I	
	I7	22 9073 275 000	Ремень	I	
	I8	22 9073 274 000	Карман	I	
	I9	24I4A57-I7-2I-8	Втулка	I	
	20	22 9073 232 000	Фланец	I	
	2I	22 9073 27I 000	Перегородка	I	
	22	22 9073 230 000	Стенка	I	
		22 9073 23I 000	Стенка	I	
	23	$3Пр2_{2а}$xI8 ГОСТ 3I28-70	Штифт	I	
	24	22 9073 240 000	Ручка	I	
		22 9073 24I 000	Ручка	I	
	25	3402А-I,5-6-I2	Шайба	I	
	26	22 9073 242 000	Втулка	I	

КАТАЛОГ
ДЕТАЛЕЙ И СБОРОЧНЫХ ЕДИНИЦ

Номер фигуры	Номер позиции	Обозначение	Наименование сборочных единиц, деталей	Колич. на сб. ед.	Сведения о взаимозаменяемости и конструктивных изменениях
29	27	I9I6A-I-II-70	Пружина	I	
	28	22 9073 260 000	Ось	I	
	29	22 9073 255 003	Прокладка	2	
		22 9073 255 005	Прокладка	2	
	30	24I4A57-I0-I3-9	Втулка	I	
	3I	22 9073 223 000	Фланец	I	
	32	22 9073 222 000	Трафарет	I	
	33	22 9073 220 000	Стенка	I	
		22 9073 22I 000	Стенка	I	
	34	3I66A-6-I6	Винт	I2	
		6Н 65Г ГОСТ 6402-70	Шайба	I2	
		I 760I 9I08 950 000	Наземный кабель СПУ	I	
	35	I 760I 9I08 95I 000	Насадок	2	
	36	3I66A-3-24	Винт	I2	
		3320A-3	Гайка	I2	
	37	I 760I 9I08 970 000	Ремень ручной тангенты	I	
		I 760I 9I08 970 003	Ремень	I	
	38	I 760I 9I08 97I 000	Ушко	I	
	39	5КС	Кнопка*	I	
	40	I 760I 9I08 960 000	Тангента ручная	I	
		I 760I 9I08 960 003	Щека ручки	I	
		I 760I 9I08 960 005	Щека ручки	I	
	4I	I 760I 9I08 952 000	Насадок	I	
	42	I 760I 9I08 950 009	Трубка	I	
	43	2437с5I	Карабин	I	
	44	I 760I 9I08 950 0I7	Проволока	2	
	45	I 760I 9I08 950 005	Трос	I	
	46	5I49A-8	Хомут	I	
		3I66A-4-I4	Винт	I	
		3373A-4	Гайка	I	
		4Н 65Г ГОСТ 6402-70	Шайба	I	
	47	I 760I 9I08 950 0I3	Трубка	I	
	48	2РМДI8КПН4Ш5ВI	Разъем*	I	

11,76

КАТАЛОГ
ДЕТАЛЕЙ И СБОРОЧНЫХ ЕДИНИЦ

Номер фигуры	Номер позиции	Обозначение	Наименование сборочных единиц, деталей	Колич. на сб. ед.	Сведения о взаимозаменяемости и конструктивных изменениях
29	49	I 760I 9I08 950 0I5	Провод	I	
	50	I 760I 9I08 950 0I9	Провод	I	
	5I	I 760I 9I08 950 0II	Разветвитель	I	
	52	93 I952 000 000	Полуразъем четырехконтактный гнездовой*	I	

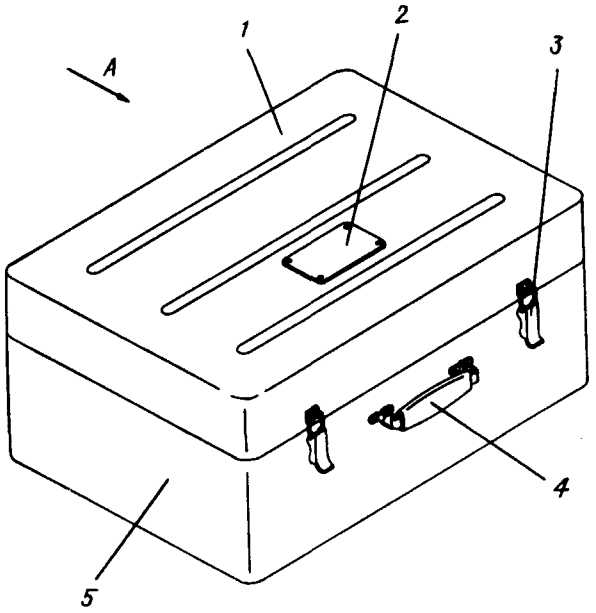

Вид А

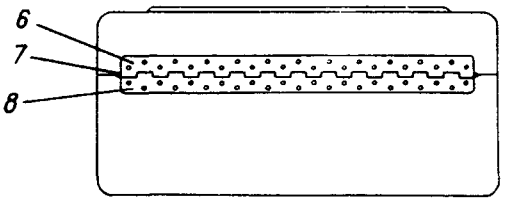

Чемодан для технической документации
Фигура 30

КАТАЛОГ
ДЕТАЛЕЙ И СБОРОЧНЫХ ЕДИНИЦ

Номер фигуры	Номер позиции	Обозначение	Наименование сборочных единиц, деталей	Колич. на сб. ед.	Сведения о взаимозаменяемости и конструктивных изменениях
30		22 9I9I 000 000	ЧЕМОДАН ДЛЯ ТЕХНИЧЕСКОЙ ДОКУМЕНТАЦИИ	I	
	I	22 9I9I 000 005	Крышка	I	
	2	22 9I9I 00I 000	Трафарет	I	
	3	700Ан-I	Замок	2	
	4	649Ан	Ручка	I	
	5	22 9I9I 000 003	Основание	I	
	6	I254с56-5-20-460	Створка петли	I	
	7	I258с56-4-462	Шомпол	I	
	8	I255с56-5-20-460	Створка петли	I	

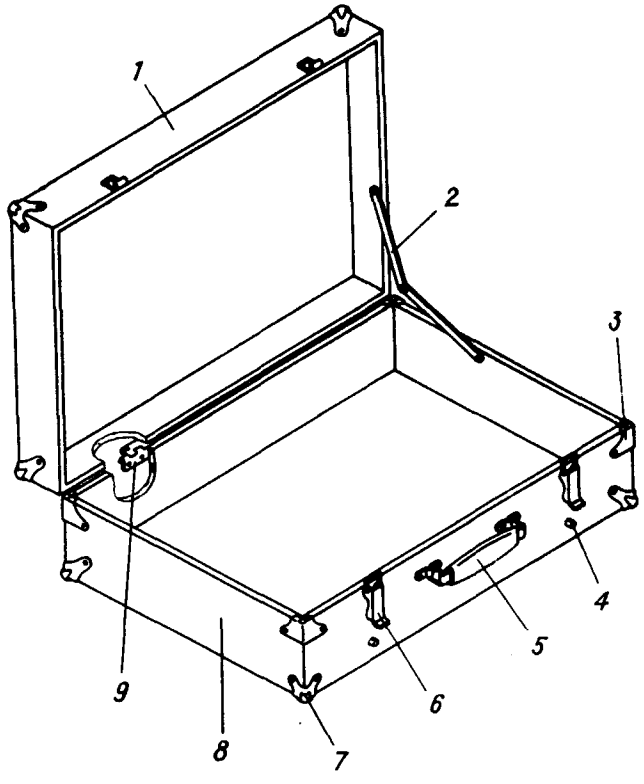

Чемодан для технической документации и формуляров
Фигура 31

11,76

КАТАЛОГ
ДЕТАЛЕЙ И СБОРОЧНЫХ ЕДИНИЦ

Номер фигуры	Номер позиции	Обозначение	Наименование сборочных единиц, деталей	Колич. на сб. ед.	Сведения о взаимозаменяемости и конструктивных изменениях
31		22 9191 010 000	ЧЕМОДАН ДЛЯ ТЕХНИЧЕСКОЙ ДОКУМЕНТАЦИИ И ФОРМУЛЯРОВ	1	
	1	22 9191 016 000	Крышка	1	
	2	22 9191 012 000	Ограничитель	1	
		22 9191 017 000	Планка	2	
	3	22 9191 013 000	Накладка угловая	4	
	4	22 9191 010 009	Штифт	2	
	5	649Ан	Ручка	1	
	6	ЭОН-819	Замок	2	
	7	22 9191 014 000	Угольник	8	
	8	22 9191 015 000	Основание	1	
	9	22 9191 011 000	Петля	2	

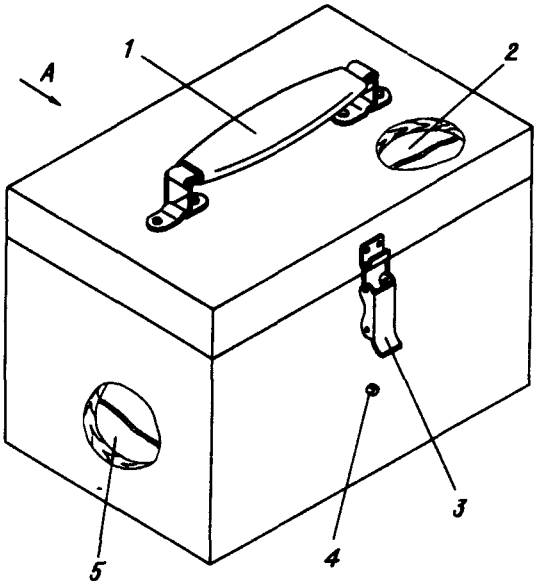

Вид А

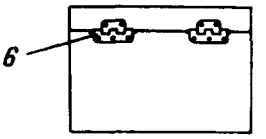

Футляр для хранения изделия "81"
Фигура 32

11,76

КАТАЛОГ
ДЕТАЛЕЙ И СБОРОЧНЫХ ЕДИНИЦ

Номер фигуры	Номер позиции	Обозначение	Наименование сборочных единиц, деталей	Колич. на сб. ед.	Сведения о взаимозаменяемости и конструктивных изменениях
32		22 9I9I 030 000	ФУТЛЯР ДЛЯ ХРАНЕНИЯ ИЗДЕЛИЯ "8I"	I	С № 0306I
	I	649Ан	Ручка	I	
	2	22 9I9I 030 023	Прокладка	I	
	3	30Н-8I9	Замок	I	
	4	22 9I9I 030 0I9	Штифт	I	
		340IА-I-3-8	Шайба	I	
	5	22 9I9I 030 02I	Прокладка	I	
	6	22 9I9I 0II 000	Петля	2	

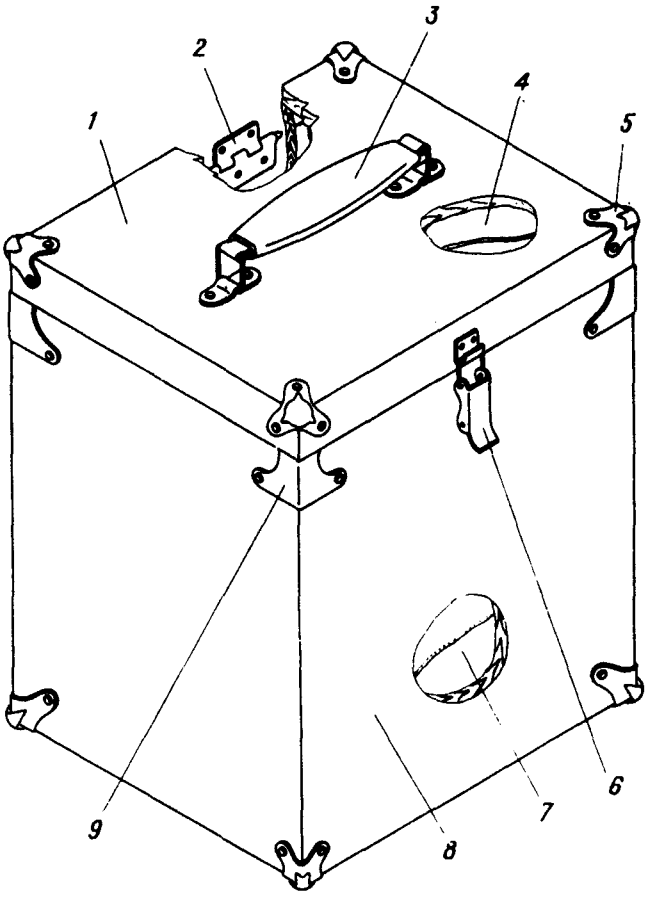

Чемодан для хранения ЭКСП-39
Фигура 33

КАТАЛОГ
ДЕТАЛЕЙ И СБОРОЧНЫХ ЕДИНИЦ

Номер фигуры	Номер позиции	Обозначение	Наименование сборочных единиц, деталей	Колич. на сб. ед.	Сведения о взаимозаменяемости и конструктивных изменениях
33		I 760I 9805 930 000	ЧЕМОДАН ДЛЯ ХРАНЕНИЯ ЭКСП-39	I	С № 0306I
	I	I 760I 9805 930 0II	Крышка	I	
		I 760I 9805 930 0I3	Крышка	I	
		I 760I 9805 930 0I5	Крышка	I	
	2	22 9I9I 0II 000	Петля	2	
	3	649Ан	Ручка	I	
	4	I 760I 9805 930 0I9	Прокладка	I	
	5	22 9I9I 0I4 000	Угольник	8	
	6	30Н-8I9	Замок	I	
	7	I 760I 9805 930 0I7	Прокладка	3	
	8	I 760I 9805 930 003	Корпус	I	
		I 760I 9805 930 005	Корпус	I	
		I 760I 9805 930 007	Корпус	I	
	9	22 9I9I 0I3 000	Накладка угловая	4	

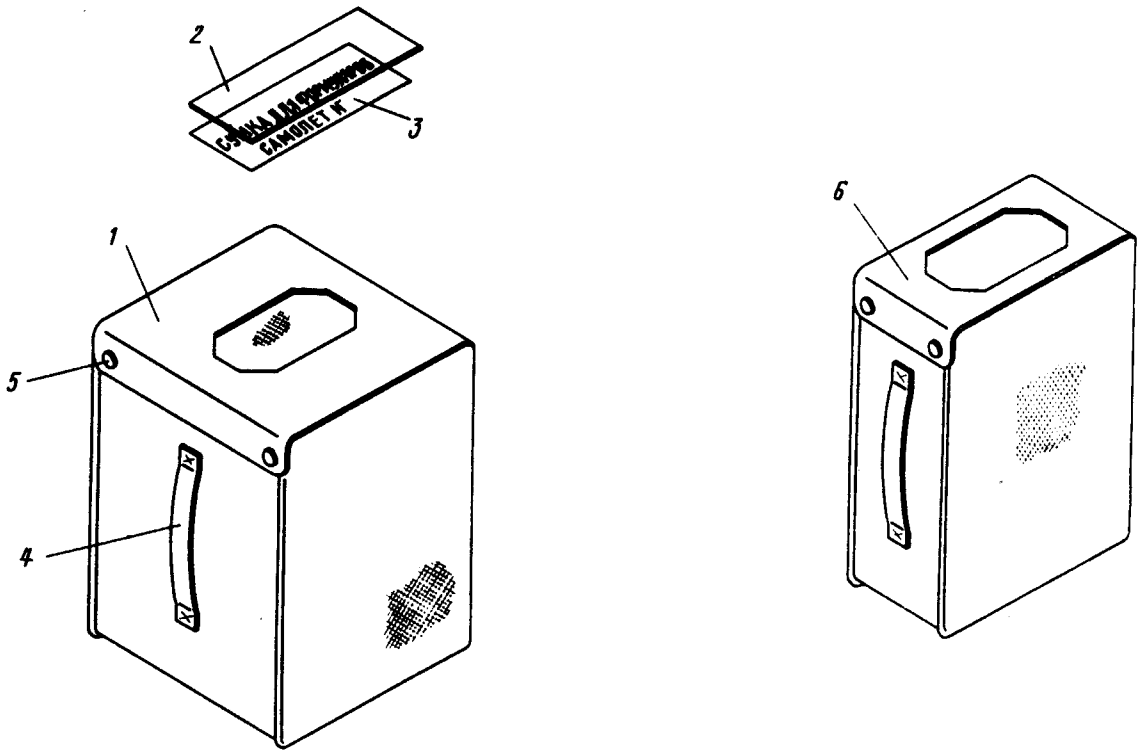

Сумка для моторных и самолетных формуляров
Фигура 34

КАТАЛОГ
ДЕТАЛЕЙ И СБОРОЧНЫХ ЕДИНИЦ

Номер фигуры	Номер позиции	Обозначение	Наименование сборочных единиц, деталей	Колич. на сб. ед.	Сведения о взаимозаменяемости и конструктивных изменениях
34		22 9999 475 000	СУМКИ ДЛЯ МОТОРНЫХ И САМОЛЕТНЫХ ФОРМУЛЯРОВ	4	С № 02035
	I	22 9999 475 002	Сумка	I	
	2	22 9999 475 007	Лист	I	
	3	22 9999 469 000	Трафарет	I	
	4	22 9999 475 005	Ручка	I	
	5	22 9999 475 CI9	Кнопка перчаточная	2	
	6	22 9999 475 00I	Сумка	I	

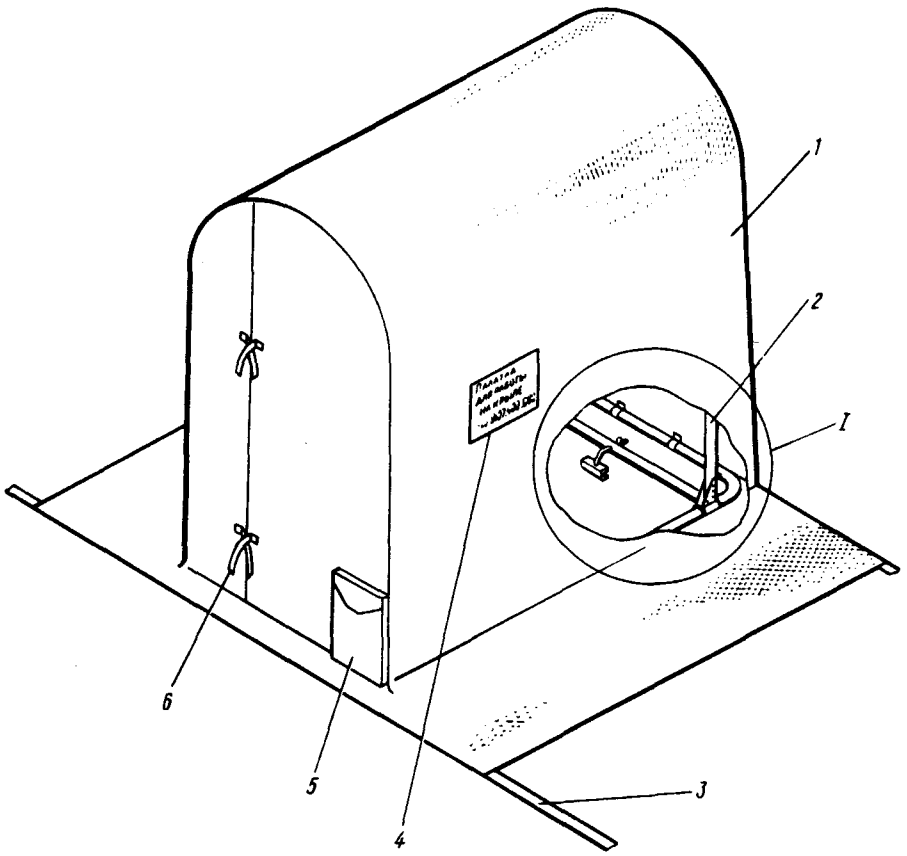

Палатка для работы в люках крыла
Фигура 35 (Лист I из 2)

I

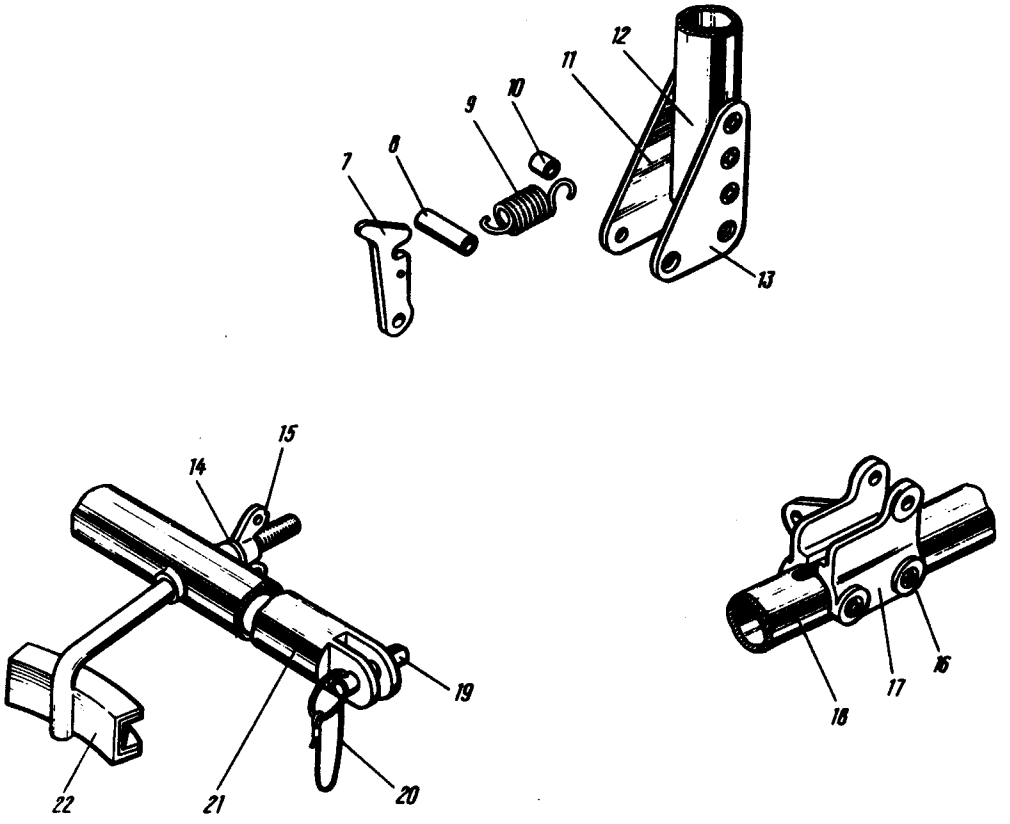

Палатка для работы в люках крыла
Фигура 35 (Лист 2 из 2)

КАТАЛОГ
ДЕТАЛЕЙ И СБОРОЧНЫХ ЕДИНИЦ

Номер фигуры	Номер позиции	Обозначение	Наименование сборочных единиц, деталей	Колич. на сб. ед.	Сведения о взаимозаменяемости и конструктивных изменениях
35		I 760I 9I07 400 000	ПАЛАТКА ДЛЯ РАБОТЫ В ЛЮКАХ КРЫЛА	I	С № 20604
	I	I 760I 9I07 400 I03	Чехол	I	
	2	I 760I 9I07 4I0 000	Каркас	I	
	3	I 760I 9I07 400 II3	Лента	4	
	4	I 760I 9I07 400 I0I	Трафарет	I	
	5	I 760I 9I07 400 I07	Карман	2	
	6	I 760I 9I07 400 I05	Лента	4	
	7	I 760I 9I07 4I2 000	Крючок	4	
	8	2406А-7-9-28	Втулка	4	
	9	I9I9А-I,5-I5-36	Пружина	4	
	I0	2406А-6-8-8	Втулка	8	
	II	I 760I 9I07 44I 000	Щека	4	
	I2	I 760I 9I07 440 003	Труба	2	
	I3	I 760I 9I07 442 00I	Щека	2	
		I 760I 9I07 442 002	Щека	2	
	I4	3405А-I,5-8-I4	Шайба	2	
	I5	I4I4с49-8	Гайка	2	
	I6	3082А-6-46	Болт	28	
		3302А-6	Гайка	28	
		3405А-I,5-6-I2	Шайба	28	
	I7	I 760I 9I07 4II 00I	Кронштейн	2	
		I 760I 9I07 4II 002	Кронштейн	2	
	I8	I 760I 9I07 420 000	Рама	I	
	I9	2I07с56-8-36-Т	Шпилька	4	
	20	I 760I 9I07 450 003	Канат	4	
	2I	I 760I 9I07 460 000	Тяга	2	
	22	I 760I 9I07 470 000	Прижим	2	

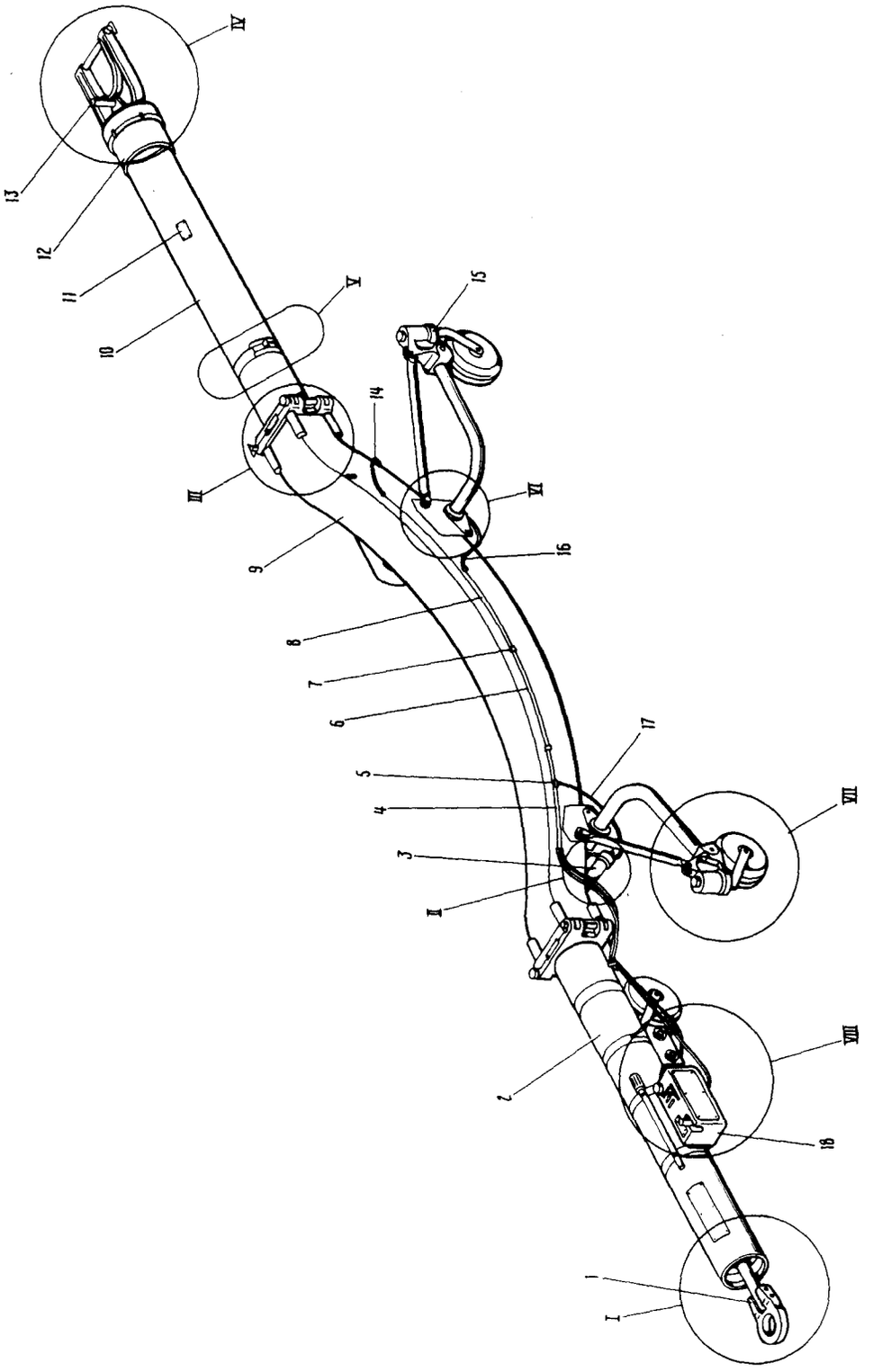

Водило для буксировки (складное)
Фигура 36 (Лист I из 8)

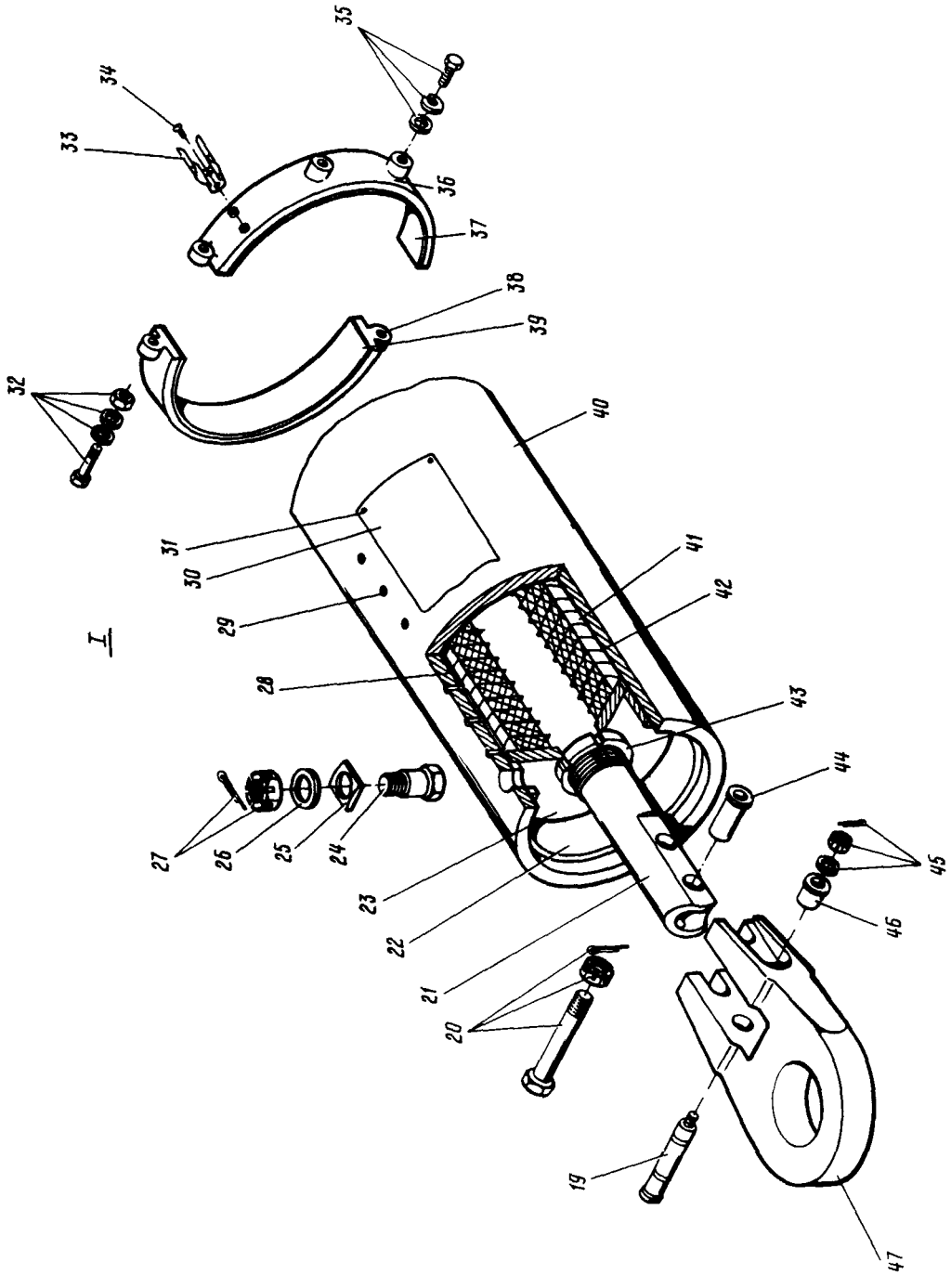

Водило для буксировки (складное)
Фигура 36 (Лист 2 из 8)

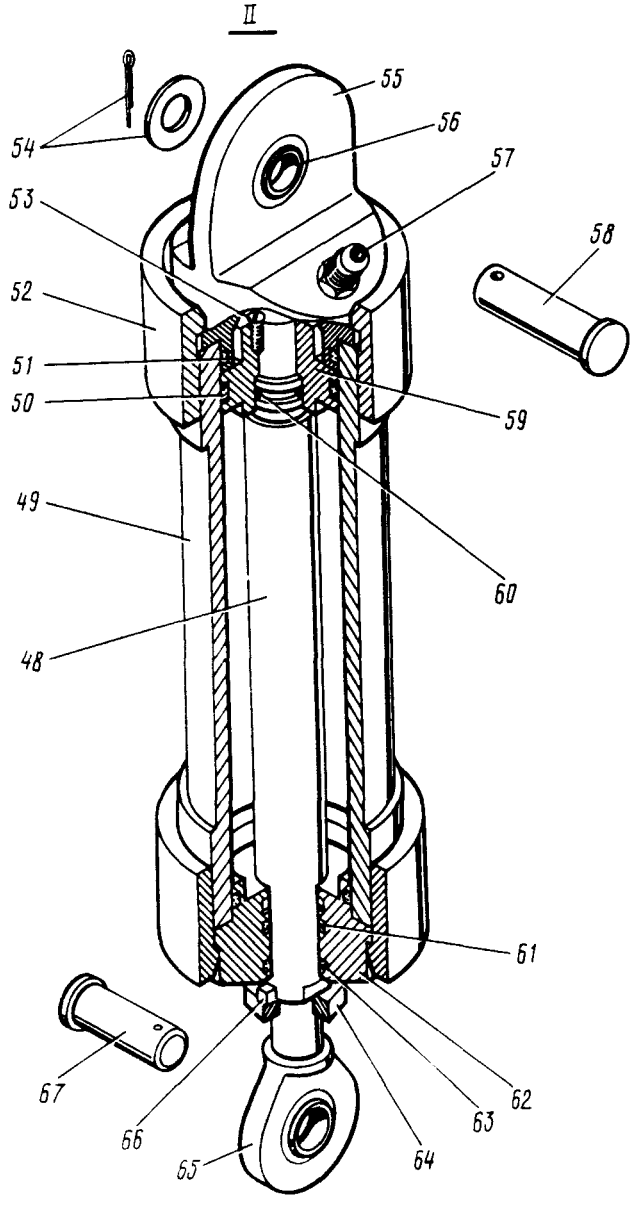

Водило для буксировки (складное)
Фигура 36 (Лист 3 из 8)

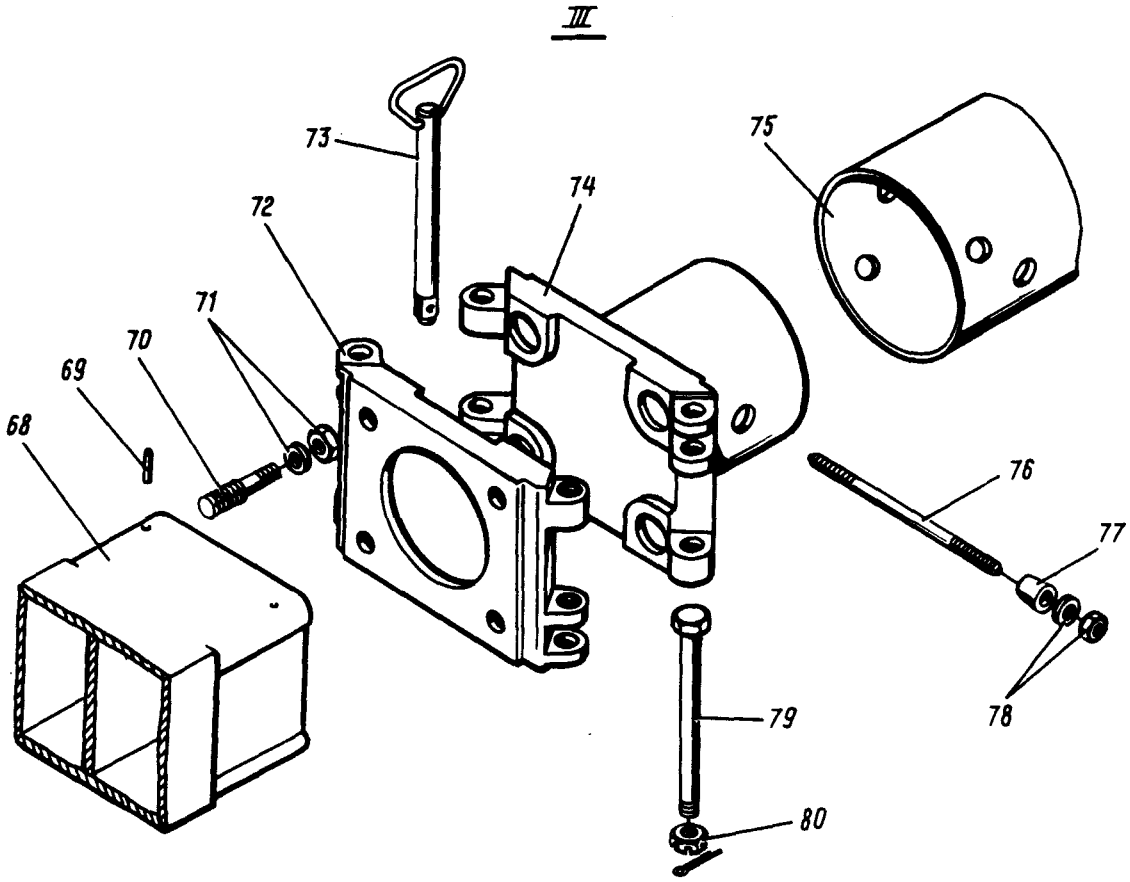

Водило для буксировки (складное)
Фигура 36 (Лист 4 из 8)

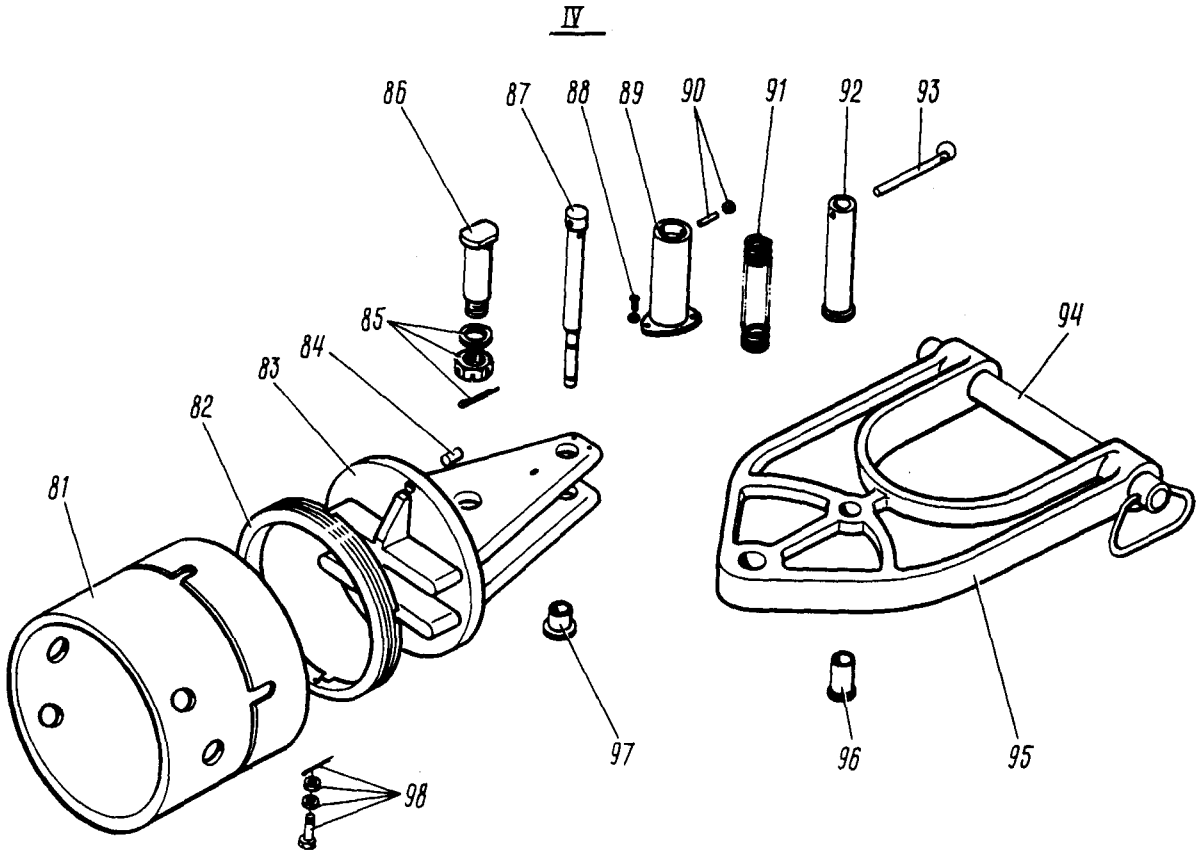

Водило для буксировки (складное)
Фигура 36 (Лист 5 из 8)

V

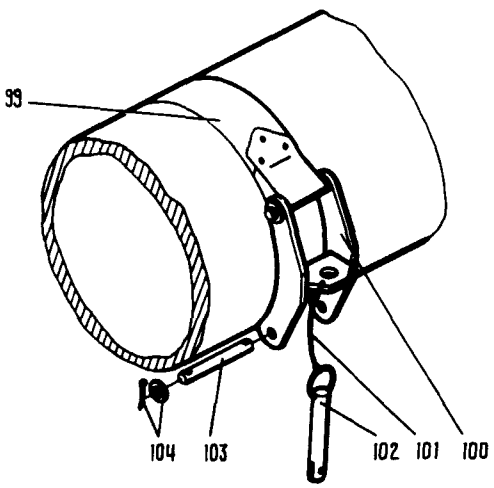

VI

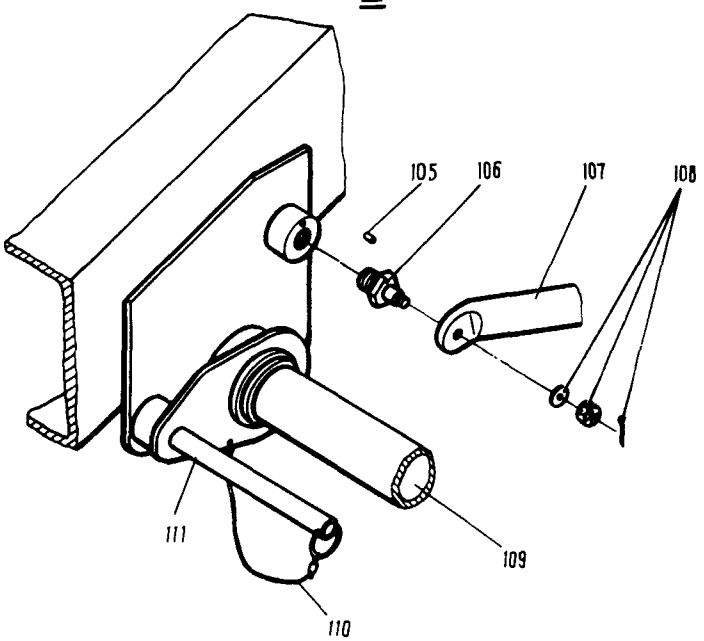

Водило для буксировки (складное)
Фигура 36 (Лист 6 из 8)

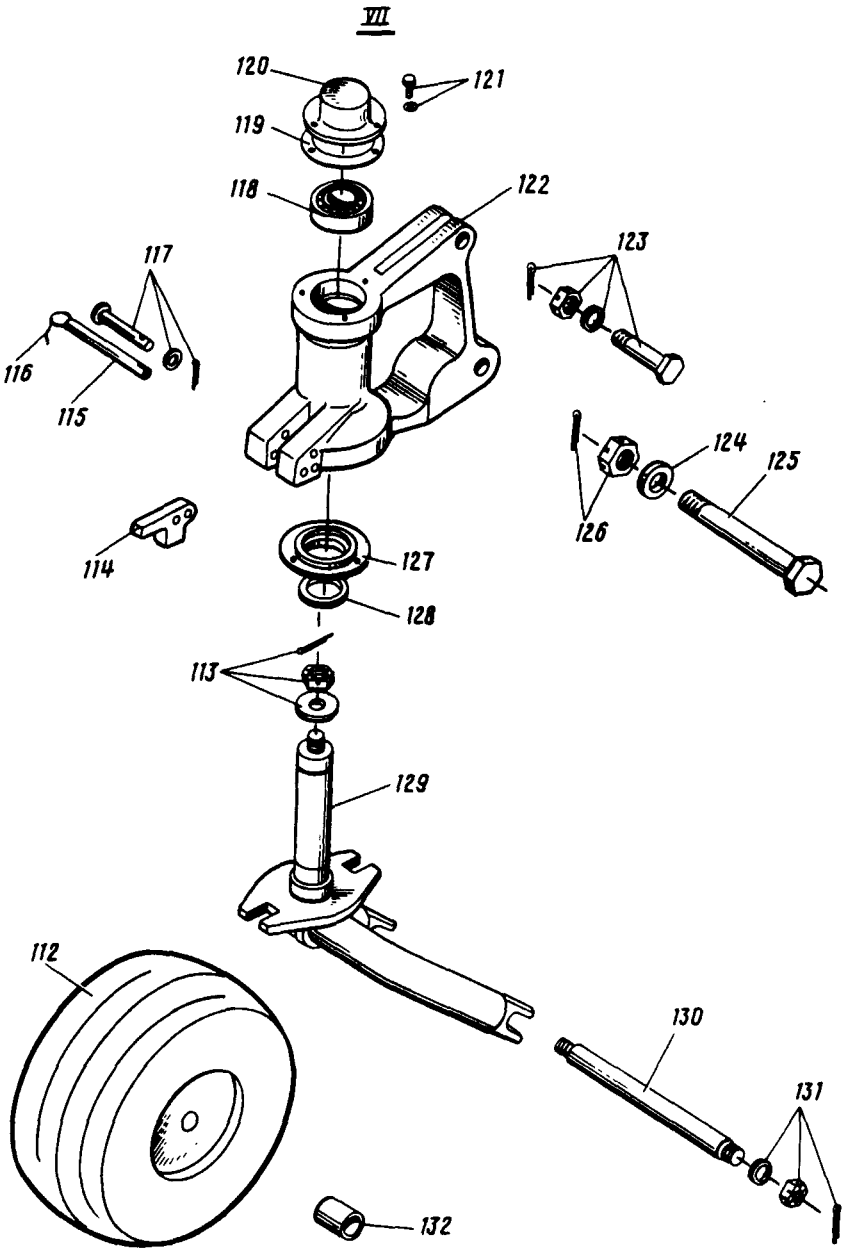

Водило для буксировки (складное)
Фигура 36 (Лист 7 из 8)

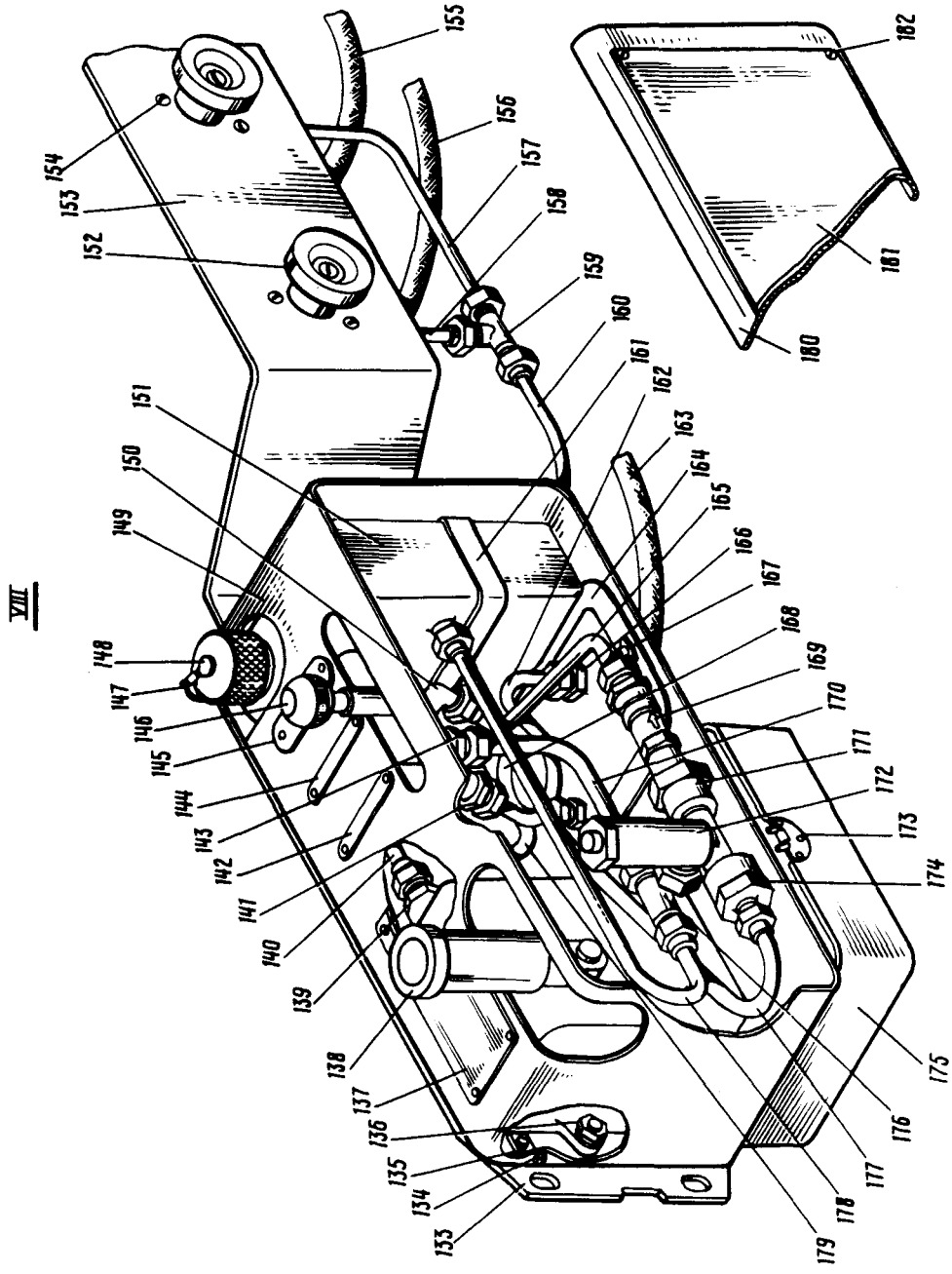

Водило для буксировки (складное)
Фигура 36 (Лист 8 из 8)

11,76

КАТАЛОГ
ДЕТАЛЕЙ И СБОРОЧНЫХ ЕДИНИЦ

Номер фигуры	Номер позиции	Обозначение	Наименование сборочных единиц, деталей	Колич. на сб. ед.	Сведения о взаимозаменяемости и конструктивных изменениях
36		39 9800 000 000	ВОДИЛО ДЛЯ БУКСИРОВКИ (СКЛАДНОЕ)	I	
	I	39 9800 I50 000	Амортизатор	I	
	2	39 9800 I00 000	Секция передняя	I	
	3	39 9802 000 000	Цилиндр	2	
	4	39 9800 0I0 I05	Трубопровод	I	
	5	2749А-4	Тройник проходной	2	
	6	39 9800 0I0 I07	Трубопровод	I	
	7	5I49А-6	Хомут	7	
	8	39 9800 0I0 I09	Трубопровод	I	
	9	39 9800 300 000	Секция средняя	I	
	I0	39 9800 200 000	Секция концевая	I	
	II	39 9800 202 000	Трафарет	I	
	I2	39 9800 2I0 000	Сцепка	I	
	I3	39 9800 240 000	Стопор	I	
	I4	46IIА-П4-240-800	Рукав	2	
	I5	39 9800 330 000	Колесо	4	
	I6	46IIА-П4-240-800	Рукав	2	
	I7	4609А-П4-240-600	Рукав	I	
	I8	39 980I 000 000	Пульт управления	I	
	I9	39 9800 I57 000	Болт срезной	I	
	20	302IА-I8-II6-5	Болт	I	
		334IА-20	Гайка	I	
		3,2х36 ГОСТ 397-79	Шплинт	I	
	2I	39 9800 I54 000	Шток	I	
	22	39 9800 I03 000	Кольцо	2	
	23	39 9800 I5I 000	Шайба	2	
	24	39 9800 I08 000	Болт	I2	
	25	39 9800 I09 000	Шайба	I2	
	26	39 9800 III 000	Шайба	I2	
	27	3,2х40 ГОСТ 397-79	Шплинт	I2	
		334IА-24	Гайка	I2	
	28	39 9800 I07 000	Пластина	2	
	29	3I83А-6-I6	Винт	22	
	30	39 9800 II2 000	Этикетка	I	
	3I	3I66А-3-I0	Винт	I0	
	32	3003А-I0-54	Болт	6	
		I0 Кд ОСТ I II532-74	Шайба	6	

КАТАЛОГ
ДЕТАЛЕЙ И СБОРОЧНЫХ ЕДИНИЦ

Номер фигуры	Номер позиции	Обозначение	Наименование сборочных единиц, деталей	Колич. на сб. ед.	Сведения о взаимозаменяемости и конструктивных изменениях
36	32	3402А-I,5-I0-I8	Шайба	6	
		330IА-I0	Гайка	6	
	33	Н94-738-5	Лирка	2	
	34	3I66А-3-I0	Винт	4	
	35	8 Кд ОСТ I II532-74	Шайба	6	
		3402А-I-8-I4	Шайба	6	
		3I55А-8-20	Винт	6	
	36	39 9800 I80 000	Хомут	3	
	37	39 9800 I80 0II	Прокладка	3	
	38	39 9800 I70 000	Хомут	3	
	39	39 9800 I70 007	Прокладка	3	
	40	39 9800 I04 000	Труба передняя	I	
	4I	39 9800 I56 000	Шайба	30	
	42	39 9800 I52 000	Прокладка	30	
	43	I98М54-64	Гайка	2	
	44	39 9800 I53 005	Втулка	I	
	45	334IА-I2	Гайка	I	
		3402А-I,5-I2-20	Шайба	I	
		2,5х32 ГОСТ 397-79	Шплинт	I	
	46	39 9800 I53 003	Втулка	2	
	47	39 9800 I55 000	Петля	I	
	48	39 9802 030 000	Шток	I	
		39 9802 03I 000	Валик	I	
	49	39 9802 003 000	Цилиндр	I	
	50	2I86А-3I	Кольцо резиновое	I	
		2I87А-3I-2	Шайба защитная	2	
	5I	2I86А-3I	Кольцо резиновое	2	
	52	39 9802 002 000	Гайка	2	
	53	5-I0 ГОСТ I476-75	Винт	I	
	54	3,2х22 ГОСТ 397-79	Шплинт	4	
		3402А-I-I2-25	Шайба	4	
	55	39 9802 0I0 000	Заглушка	I	
		39 9802 0I0 003	Заглушка	I	
	56	ШСI2 ТУ I00/5	Подшипник	2	
	57	2793А-4	Проходник ввертный	2	
	58	2-I2-38	Валик	2	
		ОСТ I III89-73			
	59	39 9802 032 000	Поршень	I	
	60	2I86А-I6	Кольцо резиновое	I	
		2I87А-I6	Шайба защитная	2	

КАТАЛОГ ДЕТАЛЕЙ И СБОРОЧНЫХ ЕДИНИЦ

Номер фигуры	Номер позиции	Обозначение	Наименование сборочных единиц, деталей	Колич. на сб. ед.	Сведения о взаимозаменяемости и конструктивных изменениях
36	6I	2I86А-330	Кольцо резиновое	2	
		2I87А-330	Шайба защитная	2	
	62	39 9802 004 000	Втулка	I	
	63	20 ОСТ I III08-73	Кольцо	I	
	64	27I0А-I4хI,5	Гайка	I	
	65	39 9802 020 000	Наконечник	I	
		39 9802 020 003	Наконечник	I	
	66	39 9802 005 000	Шпонка	I	
	67	2-I2-30	Валик	2	
		ОСТ I III89-73			
	68	39 9800 3I0 000	Балка	I	
	69	$8Пр2_{2а}$х45	Штифт	8	
		ГОСТ 3I28-70			
	70	39 9800 30I 000	Шпилька	8	
	7I	3302А-20	Гайка	8	
		20 Кд ОСТ I II532-74	Шайба	8	
	72	39 9800 302 000	Фланец	2	
	73	39 9800 030 000	Шпилька	2	
	74	39 9800 I30 000	Переходник	2	
	75	39 9800 20I 000	Труба задняя	I	
	76	39 9800 I05 000	Шпилька	9	
	77	39 9800 I06 000	Втулка	9	
	78	I4 Кд ОСТ I II532-74	Шайба	9	
		33I0А-I4	Гайка	9	
	79	39 9800 003 000	Болт	2	
	80	3336А-24	Гайка	2	
		3,2х40 ГОСТ 397-79	Шплинт	2	
	8I	39 9800 2I6 000	Переходник	I	
	82	39 9800 2I3 000	Гайка	I	
	83	39 9800 2I8 000	Вилка	I	
	84	$I0Пр2_{2а}$х20	Штифт	I	
		ГОСТ 3I28-70			
	85	3,2х60 ГОСТ 397-79	Шплинт	I	
		334IА-24	Гайка	I	
		3402А-2-24-32	Шайба	I	
	86	39 9800 2I5 000	Болт	I	
	87	39 9800 2I7 000	Фиксатор срезной	I	
	88	3I66А-5-I0	Винт	3	
		6 Кд ОСТ I II532-74	Шайба	3	
	89	39 9800 250 000	Корпус	I	

КАТАЛОГ
ДЕТАЛЕЙ И СБОРОЧНЫХ ЕДИНИЦ

Номер фигуры	Номер позиции	Обозначение	Наименование сборочных единиц, деталей	Колич. на сб. ед.	Сведения о взаимозаменяемости и конструктивных изменениях
36	90	М6х25 ГОСТ I478-75	Винт	I	
		3302А-6	Гайка	I	
	9I	39 9800 24I 000	Пружина	I	
	92	39 9800 260 000	Шток	I	
	93	2I07с56-8-II	Шпилька	I	
	94	39 9800 220 000	Шпилька стопорная	I	
	95	39 9800 2II 000	Скоба	I	
	96	39 9800 2I4 000	Втулка	I	
	97	39 9800 I53 000	Втулка	2	
	98	3003А-8-32	Болт	I	
		334IА-8	Гайка	I	
		3402А-I-8-I4	Шайба	I	
		2хI4 ГОСТ 397-79	Шплинт	I	
	99	I-295-7	Лента	2	
		ОСТ I I0299-7I			
	I00	39 9800 020 000	Кронштейн	2	
	I0I	248Н-I5-I50	Заделка троса на петлю	2	
	I02	2I07с56-I6-93	Шпилька	2	
	I03	39 9800 002 000	Валик	4	
	I04	3,2х20 ГОСТ 397-79	Шплинт	8	
		3402А-I,5-I4-20	Шайба	8	
	I05	$4Пр2_{2а}$хI4 ГОСТ 3I28-70	Штифт	4	
	I06	39 9800 303 000	Ось	4	
	I07	39 9800 360 000	Звено	4	
	I08	3336А-I0	Гайка	4	
		3402А-2-I0-20	Шайба	4	
		5х25 ГОСТ 397-79	Шплинт	4	
	I09	39 9800 350 000	Траверса	2	
	II0	248Н-70-600	Заделка каната на петлю	2	
	III	2042А-9-400	Шпилька стопорная	2	
	II2	К-350 (300хI25)	Колесо*	4	
	II3	3402А-3-I6-35	Шайба	4	
		334IА-I6	Гайка	4	
		3,2х40 ГОСТ 397-79	Шплинт	4	
	II4	39 9800 337 000	Стопор	4	
	II5	2I07с56-I0-II3	Шпилька	4	
	II6	248Н-30-2I0	Заделка каната на петлю	4	

КАТАЛОГ
ДЕТАЛЕЙ И СБОРОЧНЫХ ЕДИНИЦ

Номер фигуры	Номер позиции	Обозначение	Наименование сборочных единиц, деталей	Колич. на сб. ед.	Сведения о взаимозаменяемости и конструктивных изменениях
36	II7	2-I0-70 ОСТ I III89-73	Валик	I	
		3402А-I-I0-I6	Шайба	I	
		3,2хI8 ГОСТ 397-79	Шплинт	I	
	II8	7506 ГОСТ 333-7I	Подшипник*	8	
	II9	39 9800 332 000	Прокладка	8	
	I20	39 9800 333 000	Крышка	4	
	I2I	3I55А-6-I8	Винт	24	
		6 Кд ОСТ I II532-74	Шайба	24	
	I22	39 9800 336 000	Корпус	4	
	I23	2,5х32 ГОСТ 397-79	Шплинт	4	
		3402А-2-I4-35	Шайба	4	
		3336А-I4	Гайка	4	
		3003А-I4-66-4,5	Болт	4	
	I24	39 9800 300 005	Втулка	2	
	I25	3003А-20-I64-5,5	Болт	4	
	I26	3336А-20	Гайка	4	
		3,2х50 ГОСТ 397-79	Шплинт	4	
	I27	39 9800 33I 000	Фланец	4	
	I28	40 ОСТ I III08-73	Кольцо	4	
	I29	39 9800 340 000	Вилка	4	
	I30	39 9800 334 000	Ось	4	
	I3I	3,2х40 ГОСТ 397-79	Шплинт	8	
		334IА-I6	Гайка	8	
		3402А-3-I6-28	Шайба	8	
	I32	39 9800 335 000	Втулка	8	
	I33	39 980I 006 000	Панель	I	
	I34	3I66А-4-8	Винт	7	
		4 Кд ОСТ I II532-74	Шайба	7	
	I35	39 980I 005 000	Уголок	7	
	I36	3003А-8-24-4	Болт	4	
		334IА-8	Гайка	4	
		3402А-I,5-8-I8	Шайба	4	
		2х20 ГОСТ 397-79	Шплинт	4	
	I37	39 980I I05 000	Этикетка	I	
	I38	НР 0I/I	Насос ручной*	I	
	I39	44I2А-6-I0	Переходник	2	
		2I86А-I77	Кольцо резиновое	2	
	I40	39 980I 0I0 I0I	Трубопровод	I	
	I4I	39 980I 0I5 000	Переходник	I	
		39 980I 008 000	Шайба дроссельная	I	

КАТАЛОГ ДЕТАЛЕЙ И СБОРОЧНЫХ ЕДИНИЦ

Номер фигуры	Номер позиции	Обозначение	Наименование сборочных единиц, деталей	Колич. на сб. ед.	Сведения о взаимозаменяемости и конструктивных изменениях
36	I42	39 980I I0I 000	Этикетка	I	
	I43	39 980I 0I4 000	Переходник	2	
	I44	39 980I I02 000	Этикетка	I	
	I45	39 980I I03 000	Этикетка	I	
	I46	629600В-Т	Кран управления*	I	
	I47	248Н-I0-200	Заделка троса на петлю	I	
	I48	I ОСТ I I0589-72	Заглушка	I	
	I49	39 980I I20 000	Кожух	I	
		39 980I I22 000	Обечайка	I	
	I50	39 980I 0I3 000	Угольник	I	
	I5I	39 980I 200 000	Бак	I	
	I52	992АТ-2	Вентиль	2	
	I53	39 9800 II3 000	Кронштейн	I	
	I54	3I66А-5-I4	Винт	6	
		330IА-5	Гайка	6	
	I55	46IIА-П4-240-I800	Рукав	I	
	I56	4609А-П4-240-2000	Рукав	I	
	I57	39 9800 0I0 0I3	Трубопровод	I	
	I58	39 9800 0I0 III	Трубопровод	I	
	I59	2749А-4	Тройник проходной	I	
	I60	39 9800 0I0 I0I	Трубопровод	I	
	I6I	39 980I 280 000	Лента	2	
	I62	39 980I 0I0 III	Трубопровод	I	
	I63	46IIА-П4-240-2000	Рукав	I	
	I64	39 980I 004 000	Кронштейн	I	
	I65	39 980I 0I0 I07	Трубопровод	I	
	I66	27I0А-I2хI	Гайка	2	
		274IА-4	Угольник фланцевый	2	
	I67	338IА-4	Гайка	3	
		3I66А-4-8	Винт	3	
	I68	39 980I 0I0 II3	Трубопровод	I	
	I69	0К6А	Клапан обратный*	I	
	I70	39 980I 0I0 I09	Трубопровод	I	
	I7I	39 980I 0I2 000	Переходник	I	
	I72	66I400	Клапан предохранительный*	I	

КАТАЛОГ
ДЕТАЛЕЙ И СБОРОЧНЫХ ЕДИНИЦ

Номер фигуры	Номер позиции	Обозначение	Наименование сборочных единиц, деталей	Колич. на сб. ед.	Сведения о взаимозаменяемости и конструктивных изменениях
36	I73	44IH	Замок	I	
	I74	39 980I 0II 000	Переходник	I	
	I75	39 980I 007 000	Коробка	I	
	I76	57I2A-6	Тройник переходной	I	
	I77	39 980I 0I0 I05	Трубопровод	I	
	I78	39 980I 0I0 I03	Трубопровод	I	
	I79	39 980I 0I0 I09	Трубопровод	I	
	I80	39 9800 II2 000	Этикетка	I	
	I8I	39 980I I2I 000	Крышка	I	
	I82	3I66A-4-8	Винт	6	
		338IA-4	Гайка	6	

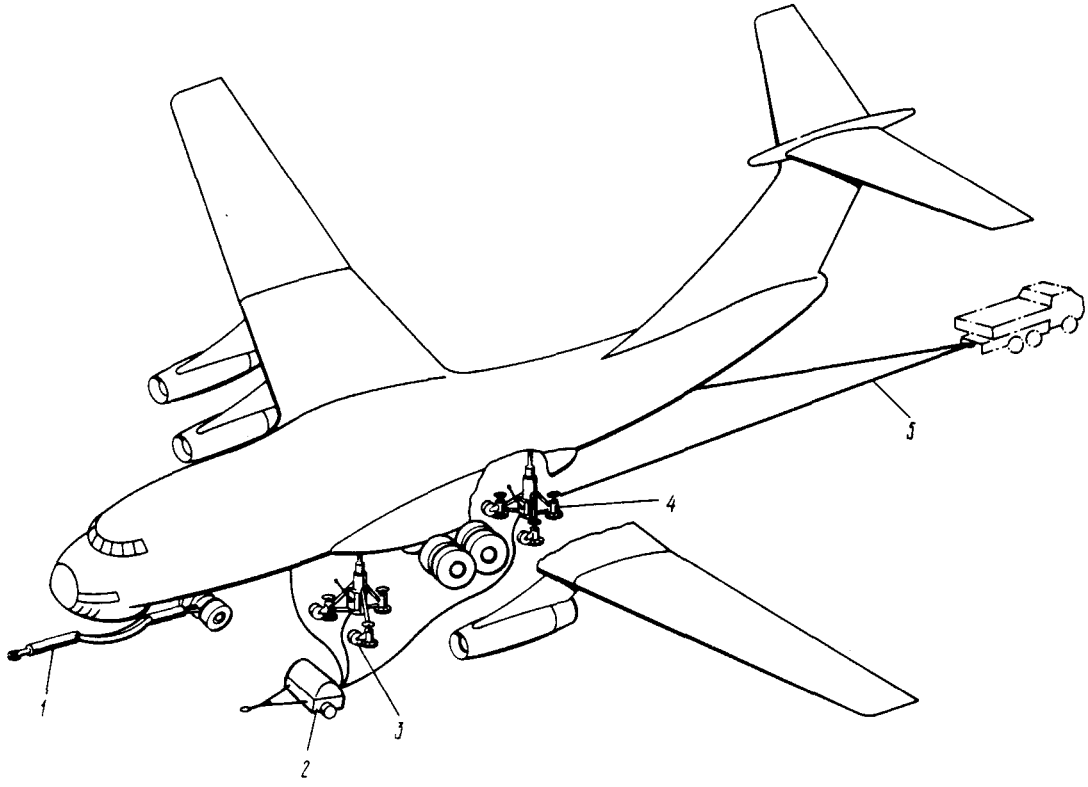

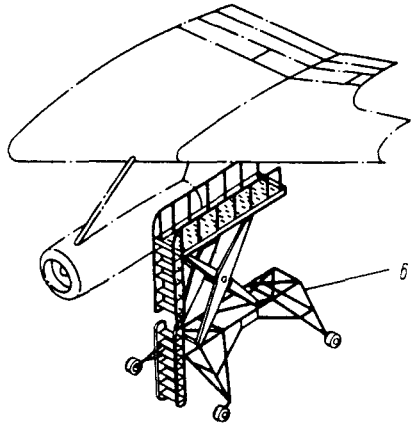

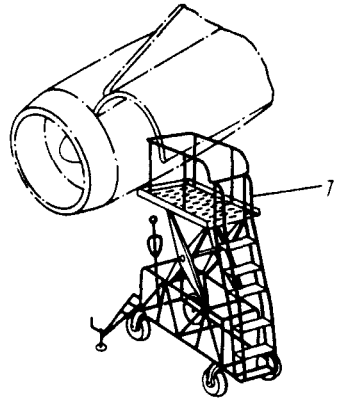

Средства наземного оборудования
(поставляемые предприятию-изготовителю по кооперации)
Фигура 37 (Лист I из 2)

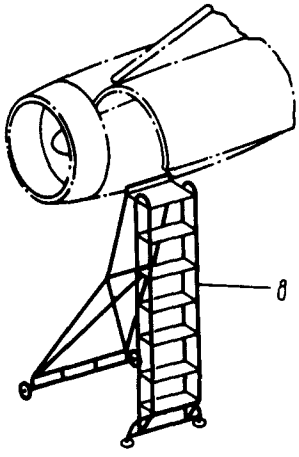

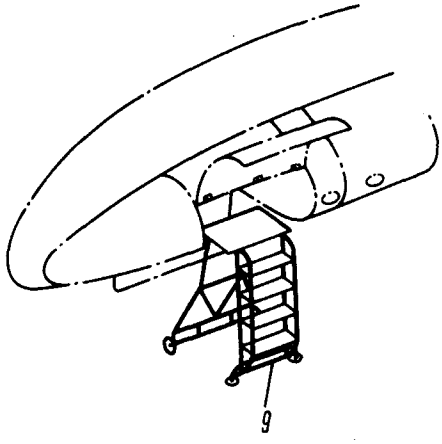

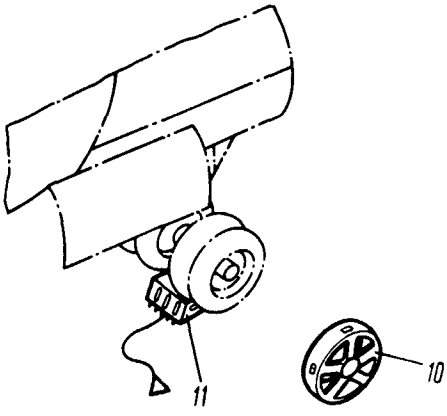

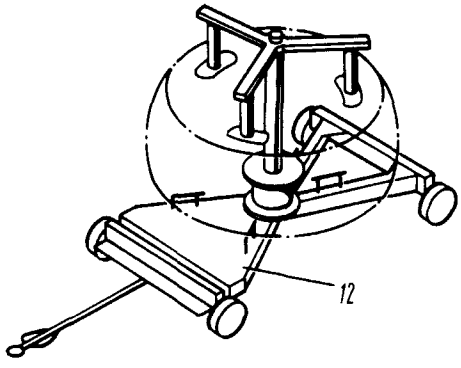

Средства наземного оборудования
(поставляемые предприятию-изготовителю по кооперации)
Фигура 37 (Лист 2 из 2)

Номер фигуры	Номер позиции	Обозначение	Наименование сборочных единиц, деталей	Колич. на сб. ед.	Сведения о взаимозаменяемости и конструктивных изменениях
37			СРЕДСТВА НАЗЕМНОГО ОБОРУДОВАНИЯ (ПОСТАВЛЯЕМЫЕ ПРЕДПРИЯТИЮ-ИЗГОТОВИТЕЛЮ ПО КООПЕРАЦИИ)		
	I	A3II2-0000-0-3 (39 9800 000 000)	Водило для буксировки (складное)	I	
	2	8A74-0000	Тележка кабельная*	I	
	3	AI006-0000-0-3	Гидроподъемник ПГ-45*	2	
	4	AI009-0000	Гидроподъемник ПГ-70*	I	
	5	A62-0200-0-I3	Трос для буксировки*	I	
	6	4H99I2-ОМ	Стремянка универсальная*	I	
	7	A380I-0000	Стремянка для обслуживания двигателя*	I	
	8	A38-0200-0	Стремянка унифицированная*	I	
	9	A38-0I00-0	Стремянка унифицированная*	I	
	I0	П-I42	Приспособление для сборки колес*	I	
	II	4H9908-0	Колодка упорная*	8	
	I2	СШ-07	Съемник шин*	I	

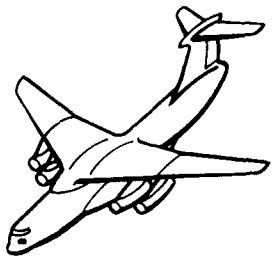

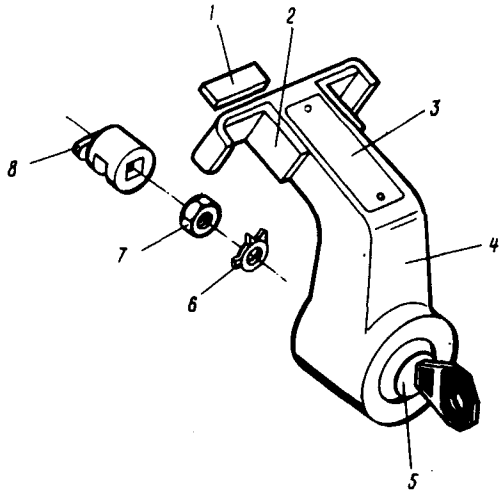

Блокировочное устройство на РОД
Фигура 38

Номер фигуры	Номер позиции	Обозначение	Наименование сборочных единиц, деталей	Колич. на сб. ед.	Сведения о взаимозаменяемости и конструктивных изменениях
38		I 760I 9904 020 000	БЛОКИРОВОЧНОЕ УСТРОЙСТВО НА РОД	I	
	I	I 760I 9904 030 003	Прокладка	I	
	2	I 760I 9904 030 005	Прокладка	2	
	3	I 760I 9904 023 000	Трафарет	I	
	4	I 760I 9904 030 000	Корпус замка	I	
		I 760I 9904 02I 000	Корпус замка	I	
	5	ОСТ I 005II-7I	Вставка ключевая	I	
	6	3452А-8	Шайба	I	
	7	33IIА-8	Гайка	I	
	8	I 760I 9904 022 000	Фиксатор	I	

12.20.00

СТРЕМЯНКИ И ЛЕСТНИЦЫ

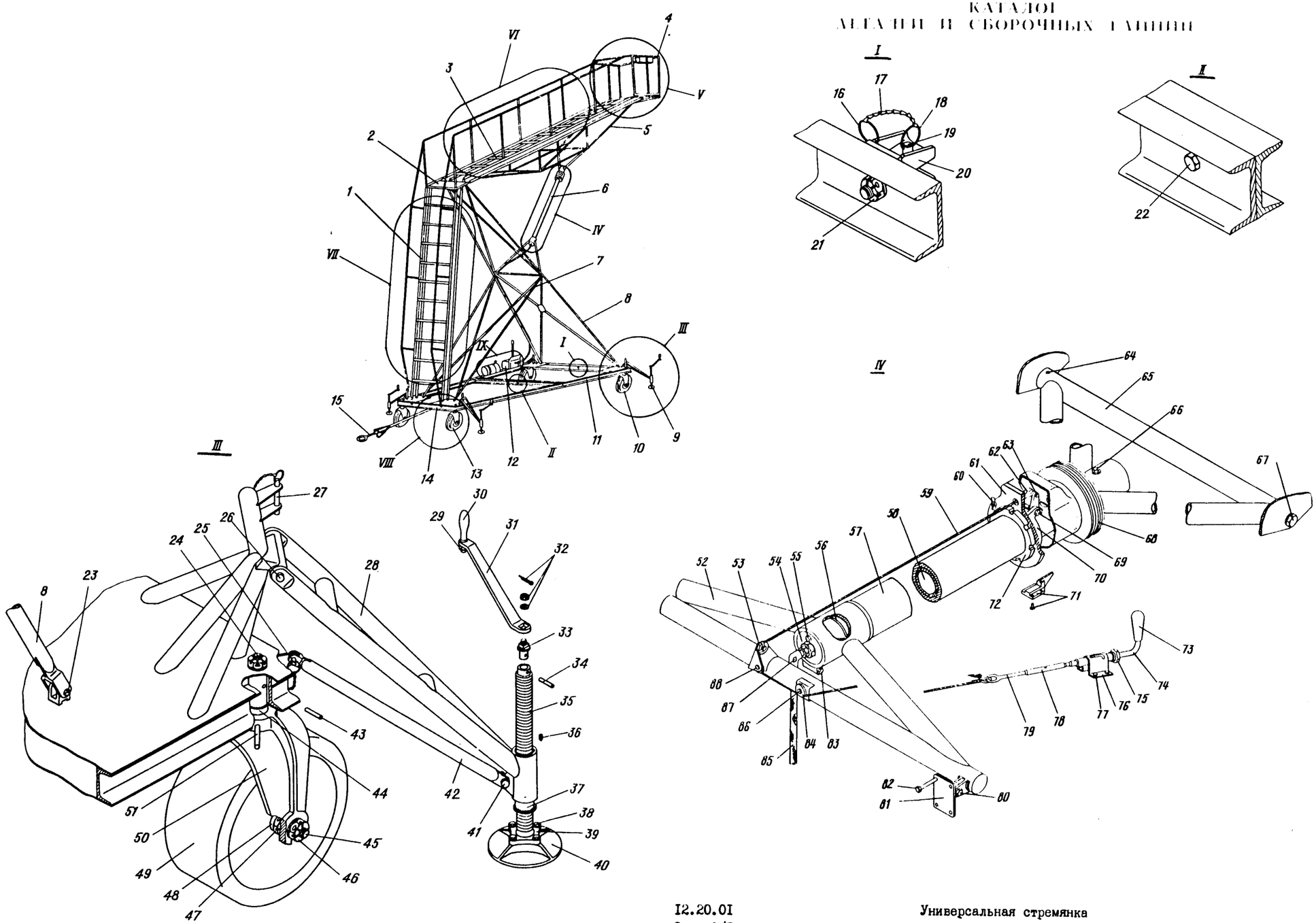
I
II
III
IV
V
VI
VII
VIII
IX

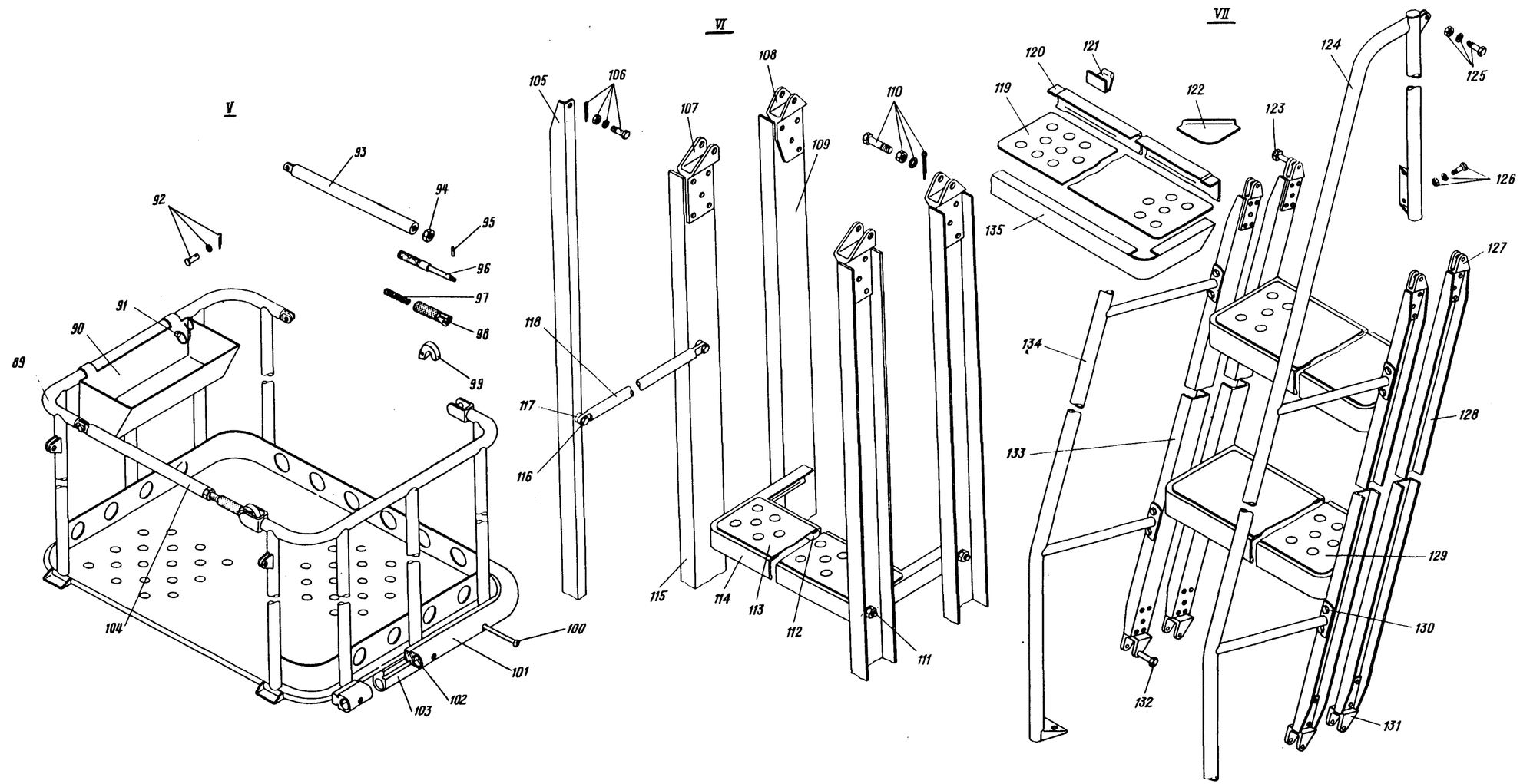

Универсальная стремянка
Фигура I (Лист 2 из 3)

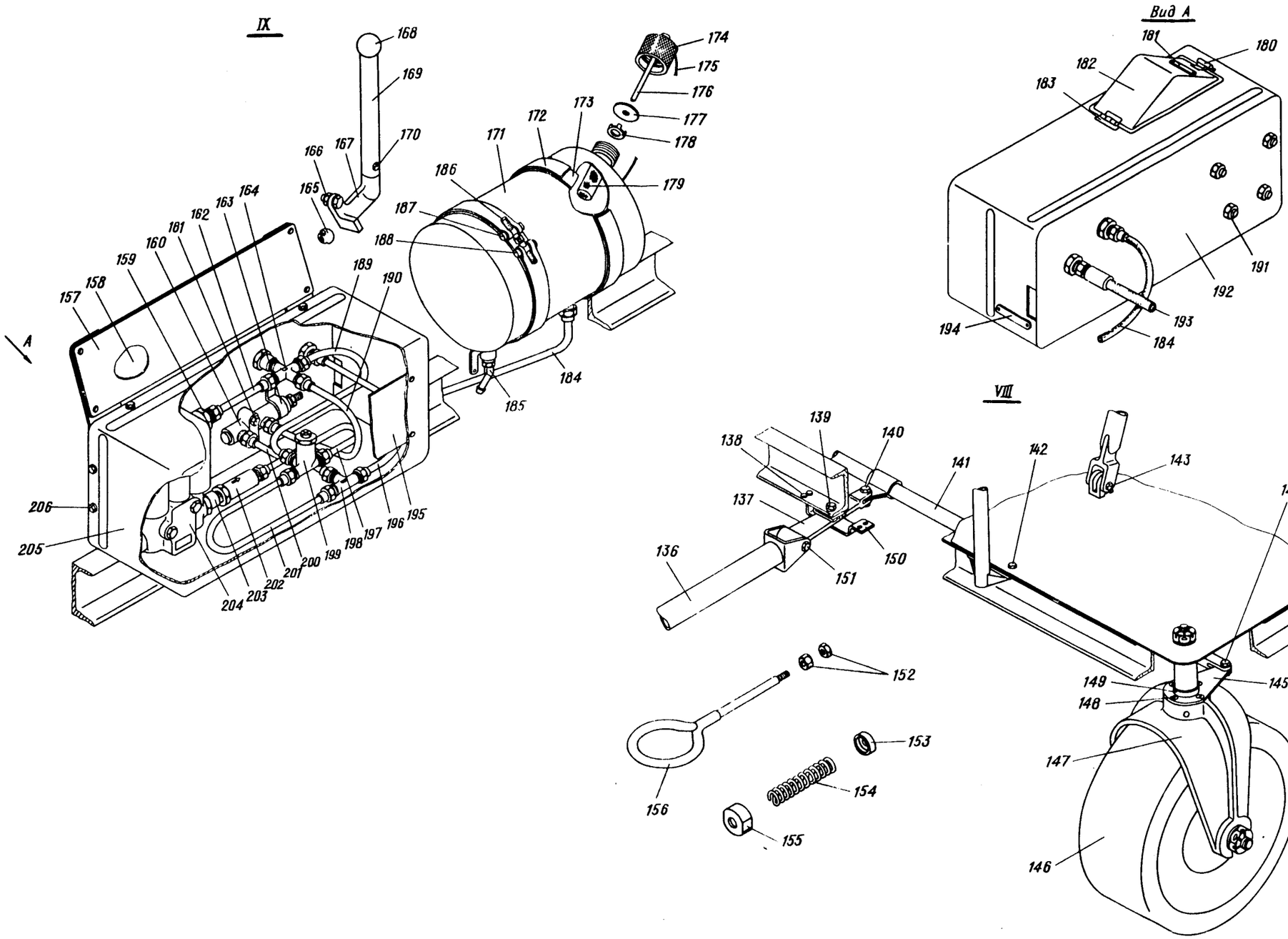

Универсальная стремянка
Фигура I (Лист 3 из 3)

11,76

КАТАЛОГ
ДЕТАЛЕЙ И СБОРОЧНЫХ ЕДИНИЦ

Номер фигуры	Номер позиции	Обозначение	Наименование сборочных единиц, деталей	Колич. на сб. ед.	Сведения о взаимозаменяемости и конструктивных изменениях
I		39 4000 000 000	УНИВЕРСАЛЬНАЯ СТРЕМЯНКА	I	
	I	39 4003 000 000	Лестница нижняя	I	
	2	39 4002 000 000	Площадка верхняя	I	
	3	39 4006 000 000	Лестница верхняя	I	
	4	39 4005 000 000	Площадка рабочая	I	
	5	39 400I 040 000	Ферма	I	
	6	39 4004 000 000	Цилиндр силовой	I	
	7	39 4007 000 000	Ферма малая	I	
	8	39 4008 000 000	Ферма большая	I	
	9	39 I8I0 000 000	Аутригер	4	
	I0	39 40I3 000 000	Колесо заднее	2	
	II	39 40I4 000 000	Рама основания	I	
	I2	39 I807 000 000	Гидропульт	I	
	I3	39 40I2 000 000	Колесо переднее	2	
	I4	39 40I5 000 000	Рама основания	I	
	I5	39 4009 000 000	Водило с механизмом поворота	I	
	I6	22I2c50-5	Кольцо	I	
	I7	I803c50-I40	Цепочка	3	
	I8	I593A-I-I0-II	Булавка	3	
	I9	2I07c56-I2-62	Шпилька стопорная	I	
	20	39 4000 080 000	Кронштейн	I	
	2I	334IA-I6	Гайка	I	
		3402A-3-24-40	Шайба	I	
		3x30 ГОСТ 397-66	Шплинт	I	
	22	3003A-I0-22	Болт	II	
		33I0A-I0	Гайка	II	
		3402A-2,5-I0-I8	Шайба	II	
		I0Н 65Г ГОСТ 6402-70	Шайба	II	
	23	3003A-8-46-4	Болт	8	
		334IA-8	Гайка	8	
		3402A-I,5-8-I4	Шайба	8	
		2xI5 ГОСТ 397-66	Шплинт	8	
		39 40I2 0II 000	Палец	4	

КАТАЛОГ
ДЕТАЛЕЙ И СБОРОЧНЫХ ЕДИНИЦ

Номер фигуры	Номер позиции	Обозначение	Наименование сборочных единиц, деталей	Колич. на сб. ед.	Сведения о взаимозаменяемости и конструктивных изменениях
I	24	334IA-20	Гайка	4	
		3402A-2,5-20-35	Шайба	4	
		3,2x40 ГОСТ 397-66	Шплинт	4	
	25	2I07c56-I0-40	Шпилька стопорная	4	
		I593A-I-I0-П	Булавка	4	
		I803c50-I40	Цепочка	4	
	26	39 I800 005 000	Валик	4	
		3402A-2-I4-25	Шайба	4	
		3,2x20 ГОСТ 397-66	Шплинт	4	
	27	I972A-8-65	Шпилька запорная	2	
		I803c50-300	Цепочка	2	
		8462c52	Серьга	2	
	28	39 I8I0 020 000	Ферма	4	
	29	334IA-I0	Гайка	4	
		2,5x20 ГОСТ 397-66	Шплинт	4	
	30	П75xI,5 МН5-64	Рукоятка	4	
	3I	39 I8I0 004 000	Скоба	4	
	32	334IA-I0	Гайка	4	
		3402A-I,5-I0-I8	Шайба	4	
		2,5x20 ГОСТ 397-66	Шплинт	4	
	33	39 I8I0 003 000	Сухарь	4	
	34	$6Пр2_{2a}$x30 ГОСТ 3I28-70	Штифт	4	
	35	39 I8I0 030 000	Винт	4	
	36	M3x8 ГОСТ I476-64	Винт	4	
	37	39 I8I0 0II 000	Втулка	4	
	38	3003A-8-20	Болт	I6	
		8Н 65Г 02 9 ГОСТ 6402-70	Шайба	I6	
	39	39 I8I0 002 000	Крышка	4	
	40	39 I8I0 00I 000	Пята	4	
	4I	30I7A-I0-28-4	Болт	4	
		334IA-I0	Гайка	4	
		3402A-I,5-I0-I8	Шайба	4	
		2,5x20 ГОСТ 397-66	Шплинт	4	
	42	39 I8I0 040 000	Подкос	4	

КАТАЛОГ
ДЕТАЛЕЙ И СБОРОЧНЫХ ЕДИНИЦ

Номер фигуры	Номер позиции	Обозначение	Наименование сборочных единиц, деталей	Колич. на сб. ед.	Сведения о взаимозаменяемости и конструктивных изменениях
I	43	$5Пр2_{2a}$x45 ГОСТ 3I28-70	Штифт	2	
	44	39 4000 00I 005	Шайба	2	
	45	39 I809 00I 000	Ось задняя	2	
	46	334IA-24	Гайка	8	
		3402A-5-24-40	Шайба	8	
		3,2x40 ГОСТ 397-66	Шплинт	8	
	47	39 I809 002 000	Гайка	4	
		4x60 ГОСТ 397-66	Шплинт	4	
	48	39 I809 003 000	Втулка	4	
	49	44-I	Колесо нетормозное*	2	
	50	39 I809 0II 005	Вилка	2	
	5I	$8Пр2_{2a}$x80 ГОСТ 3I28-70	Штифт	4	
	52	39 4004 020 000	Подкос нижний	I	
	53	39 4000 005 005	Ролик	2	
		39 4004 002 000	Ограничитель	2	
	54	39 I806 004 000	Гайка	I	
	55	2I94A-8xI	Заглушка	I	
	56	2I86A-48	Кольцо уплотнительное	3	
		2I87A-48	Шайба защитная	2	
	57	39. 4004 00I 000	Цилиндр	I	
	58	39 4004 0I0 000	Шток	I	
	59	39 4004 030 000	Трос	I	
		39 4004 030 003	Трос	I	
		39 I806 08I 000	Вилка	I	
	60	I266c53-6-48	Болт	3	
		3402A-I,5-6-I2	Шайба	9	
		I4I4c49-6	Гайка барашковая	3	
		I340c5I-6-24-20,5	Валик	3	
		2xI2 ГОСТ 397-66	Шплинт	3	
	6I	39 I806 050 000	Кожух	I	
		39 I806 003 000	Фланец	I	
	62	39 I806 006 000	Собачка	I	
	63	I340c5I-5-38-34	Валик	I	

КАТАЛОГ
ДЕТАЛЕЙ И СБОРОЧНЫХ ЕДИНИЦ

Номер фигуры	Номер позиции	Обозначение	Наименование сборочных единиц, деталей	Колич. на сб. ед.	Сведения о взаимозаменяемости и конструктивных изменениях
I	63	3402А-I,5-5-I0	Шайба	3	
		I,6xI0 ГОСТ 397-66	Шплинт	I	
	64	М6х20 ГОСТ I476-64	Винт	2	
	65	39 4000 090 000	Подкос	I	
	66	30I7А-I0-90-4	Болт	I	
		334А-I0	Гайка	I	
		3402А-I,5-I0-I8	Шайба	2	
	67	39 9700 005 000	Болт	2	
		3402А-2,5-20-35	Шайба	2	
	68	39 4004 040 000	Чехол	I	
	69	3024А-8-56-4	Болт	I	
		39 I806 007 000	Пружина	I	
		334IА-8	Гайка	I	
		3402А-I,5-8-I4	Шайба	I	
		2х20 ГОСТ 397-66	Шплинт	I	
	70	39 I806 002 000	Гайка	I	
	7I	39 I806 005 000	Шпонка	I	
		3I83А-4-II	Винт	4	
	72	I98М54-90	Гайка	I	
	73	39 4000 0I0 000	Ручка расстопорения	I	
		39 4000 0I3 000	Рукоятка	I	
	74	39 4000 0II 000	Ручка	I	
	75	39 4000 0I2 000	Гайка	I	
	76	39 4000 020 000	Корпус	I	
		I9I6А-I,5-I4-70	Пружина	I	
		39 4000 0I4 000	Упор	I	
	77	3003А-5-I4	Болт	4	
		3355А-5	Гайка	4	
		3402А-I,5-5-I0	Шайба	4	
	78	24Iс50-8	Муфта	I	
	79	245с50-8	Ушко	I	
	80	3003А-I0-30-4	Болт	2	
		334IА-I0	Гайка	2	
		3402А-2,5-I0-I8	Шайба	2	
		2,5х20 ГОСТ 397-66	Шплинт		

КАТАЛОГ
ДЕТАЛЕЙ И СБОРОЧНЫХ ЕДИНИЦ

Номер фигуры	Номер позиции	Обозначение	Наименование сборочных единиц, деталей	Колич. на сб. ед.	Сведения о взаимозаменяемости и конструктивных изменениях
I	8I	39 4000 002 000	Ухо	4	
	82	3003А-8-62	Болт	8	
		334IА-8	Гайка	8	
		3402А-I,5-8-I6	Шайба	8	
	83	3003А-8-56	Болт	2	
		33I0А-8	Гайка	2	
		330IА-8	Гайка	2	
		3402А-I,5-8-I4	Шайба	2	
	84	39 4000 005 003	Ролик	I	
	85	4609А-Г8-2000-2I0	Рукав	I	
	86	3003А-5-I6	Болт	I	
		3355А-5	Гайка	I	
		3402А-I,5-5-I0	Шайба	I	
	87	2809А-8-43	Угольник ввертной	I	
		27I0А-I4хI	Гайка	I	
		2I86А-II	Кольцо уплотнительное	I	
	88	3003А-5-22	Болт	2	
		3355А-5	Гайка	2	
		3402А-I,5-5-I0	Шайба	2	
	89	39 4005 0I0 000	Каркас	I	
	90	39 48I6 000 000	Лоток	I	
	9I	2I07с56-6-52	Шпилька стопорная	2	
		I803с50-I50	Цепочка	2	
		I593А-I-I0-П	Булавка	2	
	92	I340с5I-8-26-23	Валик	2	
		3402А-I,5-8-I4	Шайба	2	
		2,5хI5 ГОСТ 397-66	Шплинт	2	
	93	39 I805 050 000	Труба	2	
	94	33I0А-I4	Гайка	2	
	95	$3Пр2_{2а}$хI5 ГОСТ 3I28-70	Штифт	2	
	96	575Н	Шток	2	
	97	I9I6А-I,5-I4-64	Пружина	2	
	98	36Н	Корпус	2	
	99	38Н	Крюк	2	

КАТАЛОГ
ДЕТАЛЕЙ И СБОРОЧНЫХ ЕДИНИЦ

Номер фигуры	Номер позиции	Обозначение	Наименование сборочных единиц, деталей	Колич. на сб. ед.	Сведения о взаимозаменяемости и конструктивных изменениях
I	I00	305IA-6-60	Болт	29	
		3320A-6	Гайка	29	
		I273c50-2-6-30	Шайба радиусная	29	
	I0I	39 4005 000 0I3	Профиль	I	
	I02	39 4005 000 007	Пластина	I	
		39 4005 000 009	Пластина	I	
	I03	39 4005 000 005	Профиль	I	
	I04	39 I805 040 000	Стяжка	2	
	I05	39 40II 000 000	Поручень верхней лестницы	2	
		39 40II 002 000	Бульбоугольник	2	
	I06	3003A-8-I8-4	Болт	4	
		334IA-8	Гайка	4	
		3402A-2,5-8-I6	Шайба	4	
		2xI6 ГОСТ 397-66	Шплинт	4	
	I07	39 4006 02I 000	Вилка	4	
	I08	39 4006 0II 000	Вилка	4	
	I09	39 4006 0I0 000	Балка нижняя	2	
		39 4006 0I2 000	Швеллер	2	
	II0	3003A-I0-48-4	Болт	8	
		334IA-I0	Гайка	8	
		3402A-2,5-I0-I8	Шайба	8	
		2,5x20 ГОСТ 397-66	Шплинт	8	
	III	3003A-I0-24-4	Болт	48	
		334IA-I0	Гайка	48	
		3402A-2,5-I0-I8	Шайба	48	
		2,5x20 ГОСТ 397-66	Шплинт	48	
		39 40II 00I 003	Пистон	48	
	II2	39 4003 022 005	Угольник	I2	
	II3	39 4006 040 000	Ступенька	I2	
		39 4003 025 000	Настил	I2	
	II4	39 4006 04I 000	Основание	I2	
	II5	39 4006 020 000	Балка верхняя	2	
		39 4006 022 000	Швеллер	2	
	II6	3003A-6-26-4	Болт	24	
		334IA-6	Гайка	24	
		3402A-I,5-6-I2	Шайба	24	

11,76

КАТАЛОГ
ДЕТАЛЕЙ И СБОРОЧНЫХ ЕДИНИЦ

Номер фигуры	Номер позиции	Обозначение	Наименование сборочных единиц, деталей	Колич. на сб. ед.	Сведения о взаимозаменяемости и конструктивных изменениях
I	II6	I,6x20 ГОСТ 397-66	Шплинт	24	
	II7	39 4000 006 000	Шайба	24	
	II8	39 40II 0I0 000	Стяжка	I2	
	II9	39 4003 025 000	Настил	II	
	I20	39 4003 022 003	Уголок	II	
	I2I	39 4003 024 00I	Косынка	II	
		39 4003 024 002	Косынка	II	
	I22	39 4003 023 000	Косынка	22	
	I23	3003А-8-30-4	Болт	4	
		334IА-8	Гайка	4	
		3402А-2,5-8-I6	Шайба	4	
		2xI5 ГОСТ 397-66	Шплинт	4	
	I24	39 40I0 000 00I	Поручень правый	I	
	I25	3003А-8-I8	Болт	2	
		334IА-8	Гайка	2	
		3402А-2,5-8-I6	Шайба	2	
		2xI6 ГОСТ 397-66	Шплинт	2	
	I26	3003А-6-I4	Болт	6	
		33I0А-6	Гайка	6	
		6Н 65Г ГОСТ 6402-70	Шайба	6	
	I27	39 4003 0I2 005	Вилка	4	
	I28	39 4003 0I0 00I	Балка	2	
		39 4003 0II 000	Швеллер	4	
	I29	39 4003 020 000	Ступенька	II	
	I30	3003А-6-I4-3	Болт	6	
		334IА-6	Гайка	6	
		3402А-I,5-6-I2	Шайба	6	
		I,6xI6 ГОСТ 397-66	Шплинт	6	
	I3I	39 4003 0I2 003	Вилка	4	
	I32	3003А-8-44-4	Болт	4	
		334IА-8	Гайка	4	
		3402А-I,5-8-I4	Шайба	4	
		2x20 ГОСТ 397-66	Шплинт	4	
	I33	39 4003 0I0 002	Балка	2	
	I34	39 40I0 000 002	Поручень левый	I	

КАТАЛОГ ДЕТАЛЕЙ И СБОРОЧНЫХ ЕДИНИЦ

Номер фигуры	Номер позиции	Обозначение	Наименование сборочных единиц, деталей	Колич. на сб. ед.	Сведения о взаимозаменяемости и конструктивных изменениях
I	I35	39 4003 02I 000	Основание	II	
	I36	39 I820 000 000	Водило	I	
		39 I820 0I0 000	Тяга	I	
	I37	39 4009 00I 000	Качалка	I	
	I38	3003А-6-24-3	Болт	4	
		334IА-6	Гайка	4	
		3402А-I,5-6-I2	Шайба	4	
		I,6хI6 ГОСТ 397-66	Шплинт	4	
	I39	3003А-I0-48-4	Болт	I	
		334IА-I0	Гайка	I	
		3402А-3-I0-20	Шайба	I	
		2,5х20 ГОСТ 397-66	Шплинт	I	
	I40	30I7А-I0-32-4	Болт	I	
		3335А-I0	Гайка	I	
		3402А-3-I0-22	Шайба	I	
		2,5х20 ГОСТ 397-66	Шплинт	I	
	I4I	39 4009 0I0 000	Тяга	I	
	I42	3003А-6-32-3	Болт	4	
		334IА-6	Гайка	4	
		3402А-I,5-6-I2	Шайба	4	
		I,6хI6 ГОСТ 397-66	Шплинт	4	
	I43	3003А-8-46-4	Болт	8	
		334IА-8	Гайка	8	
		3402А-I,5-8-I4	Шайба	8	
		2хI5 ГОСТ 397-66	Шплинт	8	
	I44	3003А-I0-30-4	Болт	2	
		334IА-I0	Гайка	2	
		3402А-2,5-I0-I8	Шайба	2	
		2,5х20 ГОСТ 397-66	Шплинт	2	
	I45	39 40I2 0I2 000	Рычаг	2	
	I46	44-I	Колесо нетормозное*	2	
	I47	39 40I2 0I0 000	Вилка передняя	2	
		39 I809 0II 003	Вилка	2	
	I48	3I83А-8-22	Винт	8	
	I49	39 4000 00I 005	Шайба	2	
	I50	39 4000 003 000	Скоба	I	

КАТАЛОГ
ДЕТАЛЕЙ И СБОРОЧНЫХ ЕДИНИЦ

Номер фигуры	Номер позиции	Обозначение	Наименование сборочных единиц, деталей	Колич. на сб. ед.	Сведения о взаимозаменяемости и конструктивных изменениях
I	I5I	3027А-I0-78-4	Болт	I	
		3336А-I0	Гайка	I	
		3402А-3-I0-22	Шайба	I	
		2,5х20 ГОСТ 397-66	Шплинт	I	
	I52	330IА-I4 Кд	Гайка	I	
		33I0А-I4 Кд	Гайка	I	
	I53	39 I820 043 000	Шайба	I	
	I54	I9I6А-5-30-I40,5	Пружина	I	
	I55	39 I820 04I 000	Заглушка	I	
	I56	39 I820 042 000	Петля	I	
	I57	39 4000 004 000	Трафарет	I	
	I58	39 4000 008 000	Пластина	I	
	I59	39 48I2 002 000	Переходник	I	
		2I86А-I3	Кольцо уплотнительное	2	
	I60	638600Ф	Клапан согласующий*	I	
	I6I	305IА-6-38-3	Болт	2	
		334IА-6	Гайка	4	
		3402А-I,5-6-I2	Шайба	4	
		I,6х20 ГОСТ 397-66	Шплинт	4	
	I62	39 48I2 000 02I	Труба в сборе	I	
	I63	39 48I2 007 003	Хомут	I	
		305IА-6-I6-3	Болт	2	
	I64	сI082А55-6-8	Крестовина	I	
	I65	39 48I2 006 000	Кнопка	I	
	I66	3003А-8-I8-4	Болт	I	
		334IА-8	Гайка	I	
		3402А-I,5-8-I8	Шайба	I	
		2х25 ГОСТ 397-66	Шплинт	I	
	I67	39 48I2 005 000	Педаль	I	
	I68	39 48I2 008 000	Ручка шаровая	I	
	I69	39 48I2 004 000	Ручка	I	
	I70	3I5IА-4-24	Болт	I	
		3320А-4	Гайка	I	
		4Н 65Г ГОСТ 6402-70	Шайба	I	

КАТАЛОГ
ДЕТАЛЕЙ И СБОРОЧНЫХ ЕДИНИЦ

Номер фигуры	Номер позиции	Обозначение	Наименование сборочных единиц, деталей	Колич. на сб. ед.	Сведения о взаимозаменяемости и конструктивных изменениях
I	I7I	39 4807 000 000	Гидробак	I	
		39 4807 0I0 000	Гидробак	I	
	I72	I245c53-20-602	Лента крепления бака	2	
	I73	39 4000 000 005	Прокладка	2	
	I74	39 4807 002 000	Заглушка	I	
	I75	248Н-20-I50	Заделка троса	I	
		8462c52	Серьга	I	
		I593А-I,2-I5-П	Булавка	I	
	I76	39 4807 003 000	Щуп	I	
	I77	39 4807 004 000	Шайба	I	
	I78	39 4807 005 000	Прижим	I	
	I79	39 4807 020 000	Фильтр	I	
	I80	39 48I2 023 000	Пружина	I	
	I8I	39 48I2 024 000	Трафарет	I	
	I82	39 48I2 022 000	Крышка	I	
	I83	I45c49-3-60	Шомпол	I	
	I84	39 4000 000 0II	Трубопровод	I	
	I85	600I00М	Кран сливной*	I	
	I86	I037c53-5	Болт стяжной	2	
	I87	I038c53-5-20	Валик	2	
	I88	I039c53-5-20	Валик	2	
	I89	39 48I2 000 0I5	Трубопровод	I	
	I90	39 48I2 000 023	Трубопровод	I	
	I9I	3003А-8-22-4	Болт	4	
		334IА-8	Гайка	4	
		3402А-I,5-8-I8	Шайба	4	
		2х25 ГОСТ 397-66	Шплинт	4	
	I92	39 48I2 0I0 000	Панель	I	
	I93	46IIА-Г8-2I0-I500	Рукав	I	
	I94	39 48I2 025 000	Трафарет	I	
	I95	39 48I2 02I 000	Трафарет	I	
	I96	39 48I2 000 027	Трубопровод	I	

КАТАЛОГ
ДЕТАЛЕЙ И СБОРОЧНЫХ ЕДИНИЦ

Номер фигуры	Номер позиции	Обозначение	Наименование сборочных единиц, деталей	Колич. на сб. ед.	Сведения о взаимозаменяемости и конструктивных изменениях
I	I97	39 48I2 000 0I7	Трубопровод	I	
	I98	cI026A55-8	Тройник	I	
	I99	66I300Б	Клапан предохранительный*	I	
	200	39 48I2 000 025	Трубопровод	I	
	20I	39 48I2 000 029	Трубопровод	I	
	202	ОК-8А	Клапан обратный*	I	
	203	39 48I2 00I 000	Переходник	I	
	204	НР-0I	Насос ручной*	I	
	205	39 48I2 020 000	Кожух	I	
		39 48I2 030 000	Кожух	I	
	206	3I5IA-4-9	Винт	6	
		4Н 65Г ГОСТ 6402-70	Шайба	6	

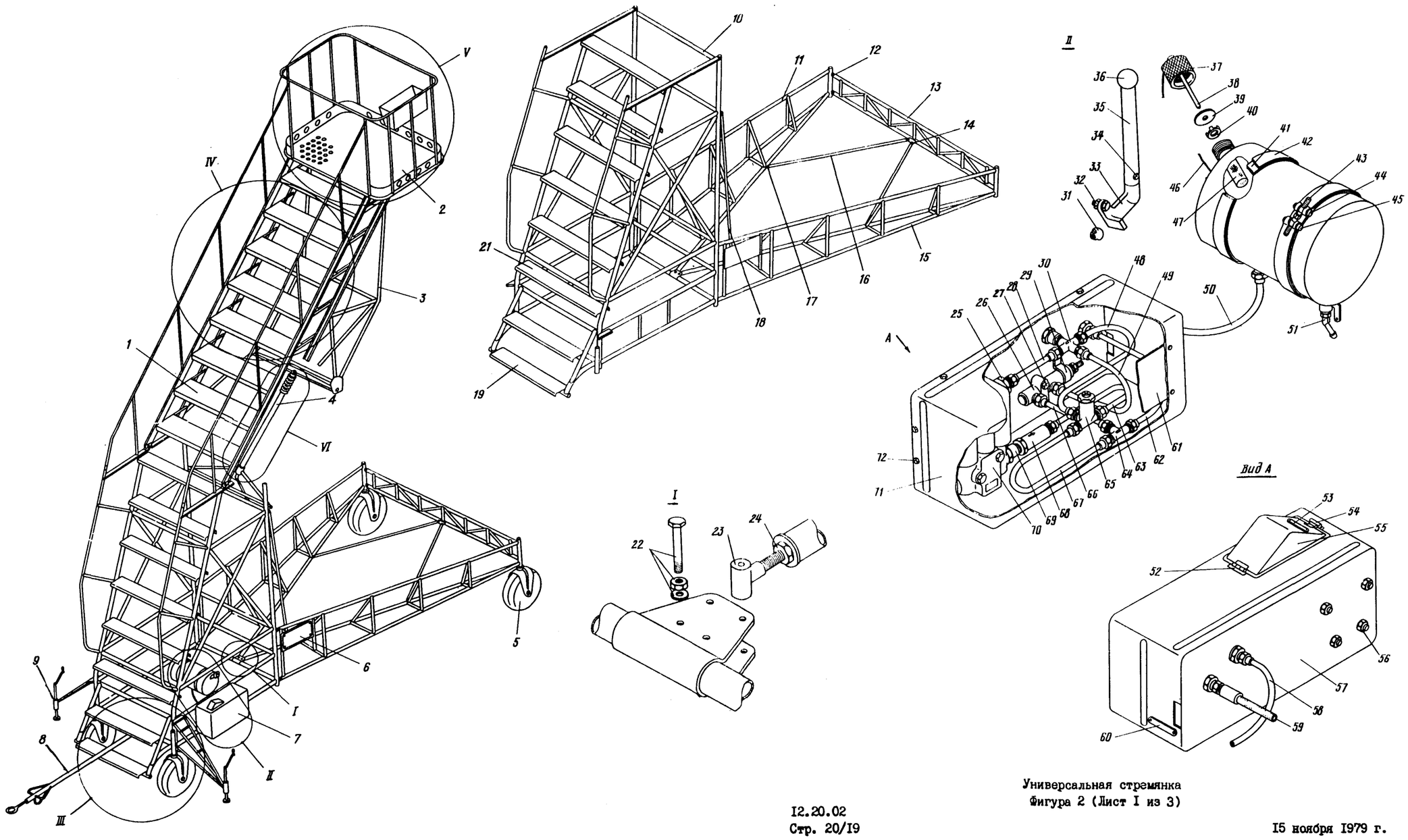

Универсальная стремянка
Фигура 2 (Лист I из 3)

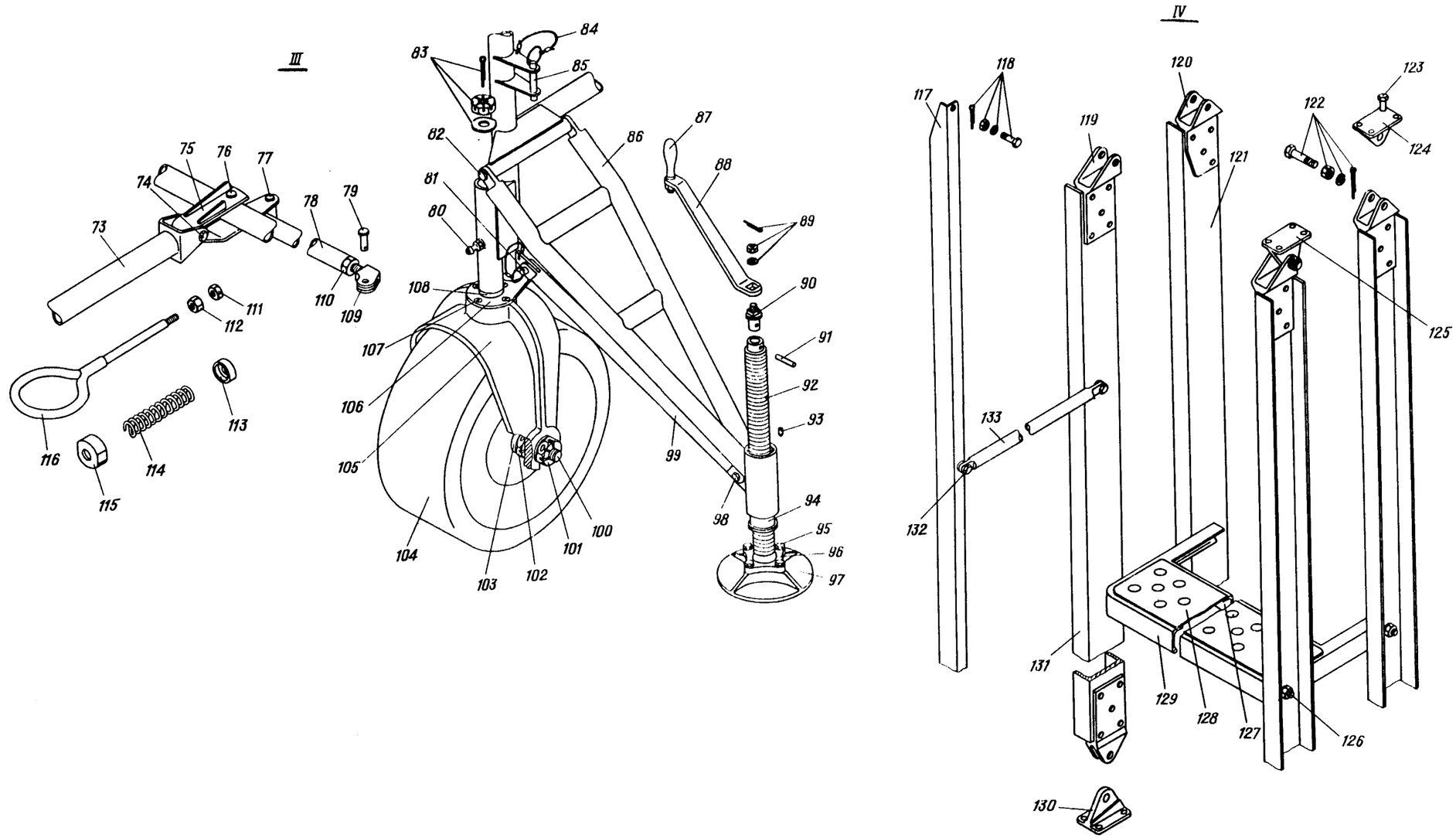

Универсальная стремянка
Фигура 2 (Лист 2 из 3)

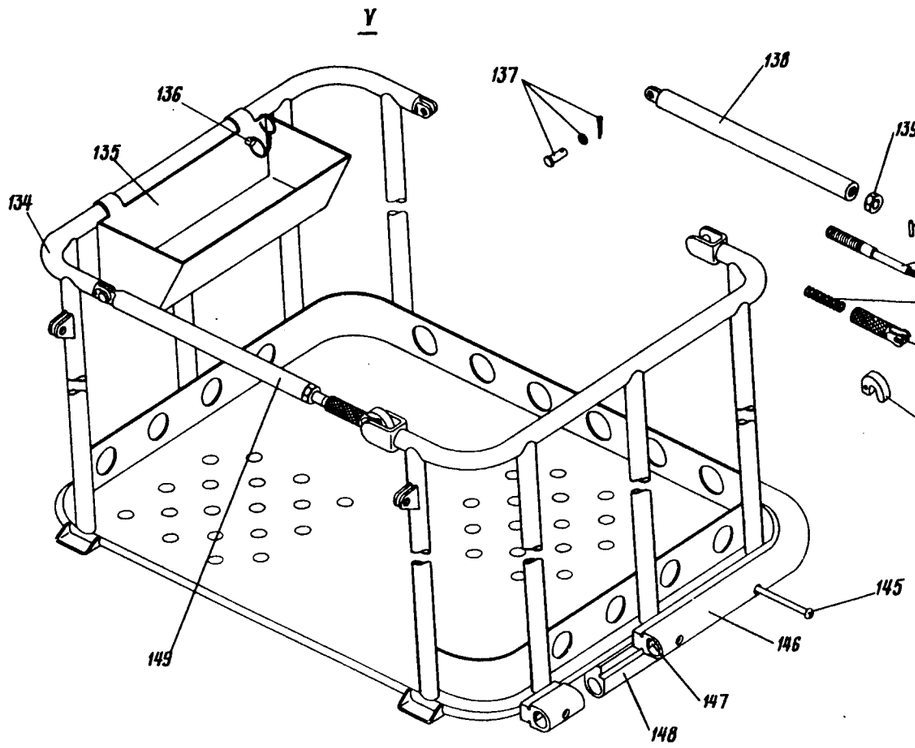

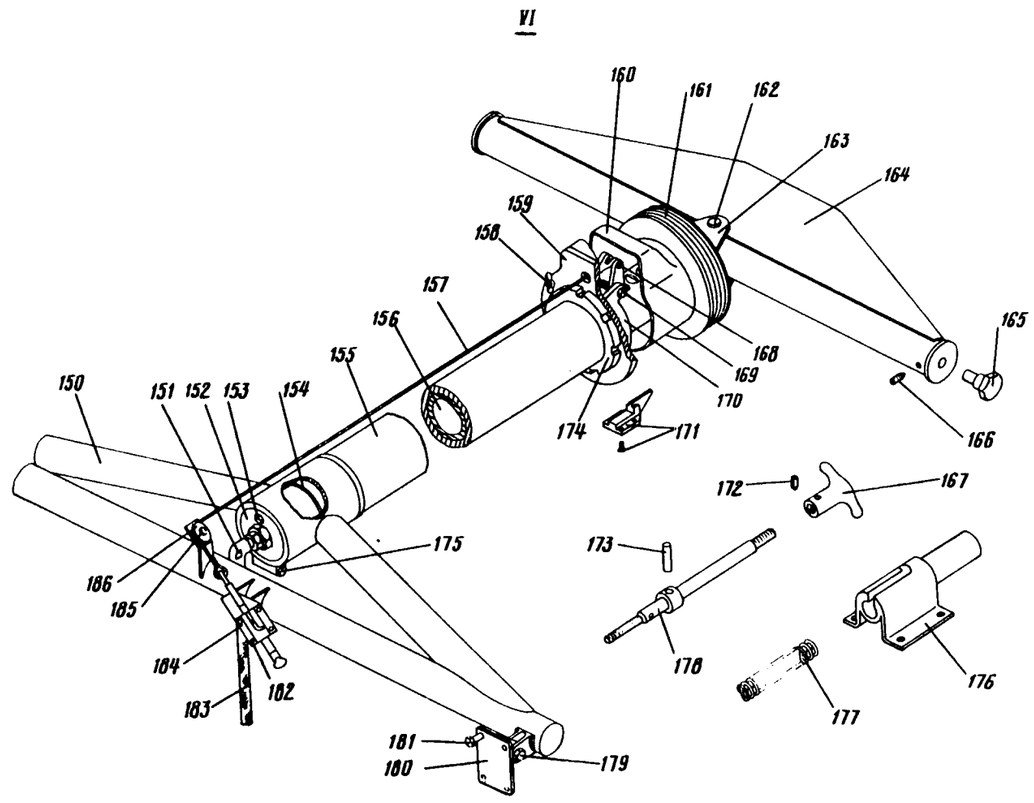

Универсальная стремянка
Фигура 2 (Лист 3 из 3)

КАТАЛОГ
ДЕТАЛЕЙ И СБОРОЧНЫХ ЕДИНИЦ

Номер фигуры	Номер позиции	Обозначение	Наименование сборочных единиц, деталей	Колич. на сб. ед.	Сведения о взаимозаменяемости и конструктивных изменениях
2		39 4800 000 000	УНИВЕРСАЛЬНАЯ СТРЕМЯНКА	I	
	I	39 4800 060 000	Лестница	I	
	2	39 4005 000 000	Площадка рабочая	I	
	3	39 4800 080 000	Рама	I	
	4	39 4803 000 000	Гидроцилиндр	I	
	5	39 4808 000 003	Колесо заднее	2	
	6	39 4800 00I 000	Трафарет	I	
	7	39 48I2 000 000	Гидропульт	I	
	8	39 48I0 000 000	Водило	I	
	9	39 48II 000 000	Аутригер	2	
	I0	39 480I 000 000	Рама	I	
	II	39 4800 050 00I	Боковинка	I	
	I2	30I7А-8-24	Болт	4	
		330IА-8	Гайка	4	
		8Н 65Г ГОСТ 6402-70	Шайба	4	
	I3	39 48I3 000 000	Ферма распорная	I	
	I4	30I7А-8-24	Болт	2	
		330IА-8	Гайка	2	
		8Н 65Г ГОСТ 6402-70	Шайба	2	
	I5	39 4800 050 002	Боковина	I	
	I6	39 48I5 000 000	Подкос	2	
	I7	30I7А-8-24	Болт	2	
		330IА-8	Гайка	2	
		8Н 65Г ГОСТ 6402-70	Шайба	2	
	I8	39 4804 000 000	Опора	2	
	I9	39 480I 040 000	Ступенька	2	
	2I	39 480I 020 000	Ступенька	6	
	22	30I7А-I0-64	Болт	2	
		330IА-I0	Гайка	2	
		I0Н 65Г ГОСТ 6402-70	Шайба	2	
	23	39 4800 006 000	Болт ушковый	2	
	24	3320А-I4	Гайка	2	

КАТАЛОГ
ДЕТАЛЕЙ И СБОРОЧНЫХ ЕДИНИЦ

Номер фигуры	Номер позиции	Обозначение	Наименование сборочных единиц, деталей	Колич. на сб. ед.	Сведения о взаимозаменяемости и конструктивных изменениях
2	25	39 48I2 002 000	Переходник	I	
		2I86A-I3	Кольцо уплотнительное	2	
	26	638600Ф	Клапан согласующий*	I	
	27	305IA-6-38-3	Болт	2	
		334IA-6	Гайка	4	
		3402A-I,5-6-I2	Шайба	4	
		I,6x20 ГОСТ 397-66	Шплинт	4	
	28	39 48I2 000 02I	Трубопровод	I	
	29	39 48I2 007 003	Хомут	I	
		305IA-6-I6-3	Болт	2	
	30	cI082A55-6-8	Крестовина	I	
	3I	39 48I2 006 000	Кнопка	I	
	32	3003A-8-I8-4	Болт	I	
		334IA-8	Гайка	I	
		3402A-I,5-8-I8	Шайба	I	
		2x25 ГОСТ 397-66	Шплинт	I	
	33	39 48I2 005 000	Педаль	I	
	34	3I5IA-4-24	Болт	I	
		3320A-4	Гайка	I	
		4Н 65Г ГОСТ 6402-70	Шайба	I	
	35	39 48I2 004 000	Ручка	I	
	36	39 48I2 008 000	Ручка шаровая	I	
	37	39 4807 002 000	Заглушка	I	
	38	39 4807 003 000	Щуп	I	
	39	39 4807 004 000	Шайба	I	
	40	39 4807 005 000	Прижим	I	
	4I	39 4800 036 000	Прокладка	2	
	42	I245c53-20-602	Лента крепления бака	2	
	43	I037c53-5	Болт стяжной	2	
	44	I038c53-5-20	Валик	2	
	45	I039c53-5-20	Валик	2	
	46	248Н-20-I50	Заделка троса	I	
		8462c52	Серьга	I	
		I593A-I,2-I5-П	Булавка	I	

Номер фигуры	Номер позиции	Обозначение	Наименование сборочных единиц, деталей	Колич. на сб. ед.	Сведения о взаимозаменяемости и конструктивных изменениях
2	47	39 4807 020 000	Фильтр	I	
	48	39 48I2 000 0I5	Трубопровод	I	
	49	39 48I2 000 023	Трубопровод	I	
	50	39 4800 000 003	Трубопровод	I	
	5I	600I00М	Кран сливной*	I	
	52	I45с49-3-60	Шомпол	I	
	53	39 48I2 024 000	Трафарет	I	
	54	39 48I2 023 000	Пружина	I	
	55	39 48I2 022 000	Крышка	I	
	56	3003А-8-22-4	Болт	4	
		334IА-8	Гайка	4	
		3402А-I,5-8-I8	Шайба	4	
		2х25 ГОСТ 397-66	Шплинт	4	
	57	39 48I2 0I0 000	Панель	I	
	58	39 4800 000 003	Трубопровод	I	
	59	4609А-Г8-240-I300	Рукав	I	
	60	39 48I2 025 000	Трафарет	I	
	6I	39 48I2 02I 000	Трафарет	I	
	62	39 48I2 000 027	Трубопровод	I	
	63	39 48I2 000 0I7	Трубопровод	I	
	64	сI026А55-8	Тройник	I	
	65	66I300Б	Клапан предохранительный*	I	
	66	39 48I2 000 025	Трубопровод	I	
	67	39 48I2 000 029	Трубопровод	I	
	68	ОК-8А	Клапан обратный*	I	
	69	39 48I2 00I 000	Переходник	I	
	70	НР-0I	Насос ручной*	I	
	7I	39 48I2 020 000	Кожух	I	
		39 48I2 030 000	Кожух	I	
	72	3I5IА-4-9	Винт	6	
		4Н 65Г ГОСТ 6402-70	Шайба	6	
	73	39 48I0 0I0 000	Тяга	I	

КАТАЛОГ
ДЕТАЛЕЙ И СБОРОЧНЫХ ЕДИНИЦ

Номер фигуры	Номер позиции	Обозначение	Наименование сборочных единиц, деталей	Колич. на сб. ед.	Сведения о взаимозаменяемости и конструктивных изменениях
2	74	30I7A-I0-74-4	Болт	I	
		334IA-I0	Гайка	I	
		3402A-I,5-I0-I8	Шайба	I	
		2,5x25 ГОСТ 397-66	Шплинт	I	
	75	39 4809 000 000	Кронштейн	I	
	76	I340c5I-I2-68-62	Валик	I	
		3402A-2-I2-20	Шайба	I	
		3,2x20 ГОСТ 397-66	Шплинт	I	
	77	I340c5I-I0-50-45	Валик	I	
		3402A-I,5-I0-I8	Шайба	I	
		3,2x20 ГОСТ 397-66	Шплинт	I	
	78	39 4800 040 000	Тяга	I	
	79	I340c5I-I0-24-I9	Валик	2	
		3402A-I,5-I0-I8	Шайба	2	
		3,2x20 ГОСТ 397-66	Шплинт	2	
	80	2503A-I	Масленка	2	
	8I	2I07c56-I0-40	Шпилька	2	
		I803c50-I40	Цепочка	2	
		I593A-I-I0-П	Булавка	2	
	82	39 48I4 005 000	Валик	2	
		3402A-2-I4-28	Шайба	2	
		3,2x20 ГОСТ 397-66	Шплинт	2	
	83	334IA-20	Гайка	4	
		3402A-3-20-32	Шайба	4	
		3,2x40 ГОСТ 397-66	Шплинт	4	
	84	248H-20-2I0	Заделка троса	2	
	85	2I07c56-8-74	Шпилька	2	
	86	39 48II 020 000	Ферма	2	
	87	П 75xI,5 НН5-64	Рукоятка	2	
		334IA-I0	Гайка	2	
		2,5x20 ГОСТ 397-66	Шплинт	2	
	88	39 48II 004 000	Скоба	2	
	89	334IA-I0	Гайка	2	
		3402A-I,5-I0-I8	Шайба	2	
		2,5x20 ГОСТ 397-66	Шплинт	2	

КАТАЛОГ ДЕТАЛЕЙ И СБОРОЧНЫХ ЕДИНИЦ

Номер фигуры	Номер позиции	Обозначение	Наименование сборочных единиц, деталей	Колич. на сб. ед.	Сведения о взаимозаменяемости и конструктивных изменениях
2	90	39 48II 003 000	Сухарь	2	
	9I	6Пр2_{2a}x30 ГОСТ 3I28-70	Штифт	2	
	92	39 48II 030 000	Винт	2	
	93	M3x8 ГОСТ I476-64	Винт	2	
	94	39 48II 0II 000	Втулка	2	
	95	3003A-8-20	Болт	8	
		8Н 65Г ГОСТ 6402-70	Шайба	8	
	96	39 48II 002 000	Крышка	2	
	97	39 48II 00I 000	Пята	2	
	98	30I7A-I0-28-4	Болт	2	
		334IA-I0	Гайка	2	
		3402A-I,5-I0-I8	Шайба	2	
		2,5x20 ГОСТ 397-66	Шплинт	2	
	99	39 48II 040 000	Подкос	2	
	I00	39 4808 00I 000	Ось	4	
	I0I	334IA-24	Гайка	4	
		3402A-2-36-65	Шайба	4	
		3,2x45 ГОСТ 397-66	Шплинт	4	
	I02	39 I809 002 000	Гайка	4	
	I03	39 I809 003 000	Втулка	4	
	I04	39 4808 000 005	Колесо переднее	2	
		44-I	Колесо нетормозное*	4	
	I05	39 4808 003 000	Вилка	4	
	I06	39 4808 007 000	Рычаг	2	
	I07	3I83H-8-22	Винт	8	
	I08	3402A-2-30-50	Шайба	4	
	I09	39 4800 033 000	Вилка	2	
	II0	3320A-I4	Гайка	2	
	III	33I0A-I4	Гайка	I	
	II2	330IA-I4	Гайка	I	
	II3	39 48I0 043 000	Шайба	I	
	II4	I9I6A-5-30-I40,5	Пружина	I	

КАТАЛОГ
ДЕТАЛЕЙ И СБОРОЧНЫХ ЕДИНИЦ

Номер фигуры	Номер позиции	Обозначение	Наименование сборочных единиц, деталей	Колич. на сб. ед.	Сведения о взаимозаменяемости и конструктивных изменениях
2	II5	39 48I0 04I 000	Заглушка	I	
	II6	39 48I0 042 000	Петля	I	
	II7	39 4806 000 000	Поручень	2	
		39 4806 0I0 000	Поручень	2	
		39 4806 0II 000	Больботавр	2	
	II8	30I7A-8-I6-4	Болт	2	
		334IA-8	Гайка	2	
		3402A-I,5-8-I6	Шайба	2	
		2x25 ГОСТ 397-66	Шплинт	2	
	II9	39 4800 072 000	Вилка	4	
	I20	39 4800 072 000	Вилка	4	
	I2I	39 4800 I0I 000	Профиль	2	
	I22	30I7A-I0-32-4	Болт	8	
		334IA-I0	Гайка	8	
		3402A-I,5-I0-I8	Шайба	8	
		2,5x20 ГОСТ 397-66	Шплинт	8	
	I23	30I7A-8-20	Болт	I6	
	I24	39 4800 03I 003	Кронштейн	2	
	I25	39 4800 03I 005	Кронштейн	2	
	I26	3003A-I0-24-4	Болт	36	
		334IA-I0	Гайка	36	
		3402A-2,5-I0-I8	Шайба	36	
		2,5x20 ГОСТ 397-66	Шплинт	36	
	I27	39 4003 022 005	Угольник	9	
	I28	39 4006 040 000	Ступенька	9	
		39 4003 025 000	Настил	9	
	I29	39 4006 04I 000	Основание	9	
	I30	39 4800 035 000	Кронштейн	4	
	I3I	39 4800 070 000	Балка	2	
		39 4800 07I 000	Профиль	2	
	I32	3003A-6-24-3	Болт	I6	
		334IA-6	Гайка	I6	
		3402A-3-6-I6	Шайба	I6	
		3402A-I,5-6-I2	Шайба	I6	
		I,6x20 ГОСТ 397-66	Шплинт	I6	

КАТАЛОГ
ДЕТАЛЕЙ И СБОРОЧНЫХ ЕДИНИЦ

Номер фигуры	Номер позиции	Обозначение	Наименование сборочных единиц, деталей	Колич. на сб. ед.	Сведения о взаимозаменяемости и конструктивных изменениях
2	I33	39 4806 020 000	Стойка	4	
	I34	39 4005 0I0 000	Каркас	I	
	I35	39 48I6 000 000	Лоток	I	
	I36	2I07c56-6-52	Шпилька стопорная	2	
		I803c50-I50	Цепочка	2	
		I593A-I-I0-II	Булавка	2	
	I37	I340c5I-8-26-23	Валик	2	
		3402A-I,5-8-I4	Шайба	2	
		2,5xI5 ГОСТ 397-66	Шплинт	2	
	I38	39 I805 050 000	Труба	2	
	I39	33I0A-I4	Гайка	2	
	I40	$3Пр2_{2a}$xI5 ГОСТ 3I28-70	Штифт	2	
	I4I	575H	Шток	2	
	I42	I9I6A-I,5-I4-64	Пружина	2	
	I43	36H	Корпус	2	
	I44	38H	Крюк	2	
	I45	305IA-6-60	Болт	29	
		3320A-6	Гайка	29	
		I273c50-2-6-30	Шайба радиусная	29	
	I46	39 4005 000 0I3	Профиль	I	
	I47	39 4005 000 007	Пластина	I	
		39 4005 000 009	Пластина	I	
	I48	39 4005 000 005	Профиль	I	
	I49	39 I805 040 000	Стяжка	2	
	I50	39 4803 0I0 000	Подкос нижний	I	
	I5I	39 4803 00I 000	Угольник	I	
		2I96A-I4	Гайка	I	
		2I86A-II	Кольцо уплотнительное	I	
		2I98A-5	Шайба	I	
	I52	39 4803 06I 000	Гайка	I	
	I53	2I94A-8xI	Заглушка	I	
		2I86A-5-2	Кольцо уплотнительное	I	

КАТАЛОГ
ДЕТАЛЕЙ И СБОРОЧНЫХ ЕДИНИЦ

Номер фигуры	Номер позиции	Обозначение	Наименование сборочных единиц, деталей	Колич. на сб. ед.	Сведения о взаимозаменяемости и конструктивных изменениях
2	I54	2I86A-48-I	Кольцо уплотнительное	3	
		2I87A-48	Шайба защитная	I	
	I55	39 4803 002 000	Цилиндр	I	
	I56	39 4803 030 000	Шток	I	
	I57	39 4803 020 000	Трос	I	
	I58	I266c53-6-48	Болт	3	
		3402A-I,5-6-I2	Шайба	6	
		I4I4c49-6	Гайка барашковая	3	
		I340c5I-6-24-20,5	Валик	3	
		2xI2 ГОСТ 397-66	Шплинт	3	
	I59	39 4803 009 000	Фланец	I	
	I60	39 4803 070 000	Кожух	I	
		39 4803 080 000	Кожух	I	
	I6I	39 4803 050 000	Чехол	I	
	I62	39 4803 008 000	Валик	I	
		3402A-2-I2-22	Шайба	I	
		2,5x32 ГОСТ 397-66	Шплинт	I	
	I63	39 4803 006 000	Вилка	I	
	I64	39 4803 040 000	Поперечина	I	
	I65	39 4800 034 000	Болт	2	
	I66	3220A-6-20	Винт	2	
	I67	374H	Ручка-рычаг	I	
	I68	I340c5I-5-38-34	Валик	I	
		3402A-I,5-5-I0	Шайба	I	
		I,5xI0 ГОСТ 397-66	Шплинт	I	
	I69	3027A-I0-56-4	Болт	I	
		334IA-I0	Гайка	I	
		3402A-I,5-I0-I8	Шайба	I	
		2,5x25 ГОСТ 397-66	Шплинт	I	
		39 4803 005 000	Пружина	I	
	I70	39 4803 003 000	Гайка	I	
	I7I	39 4803 062 000	Шпонка	I	
		3I83A-4-I2	Винт	4	
	I72	M4x6 ГОСТ I476-64	Винт	I	

КАТАЛОГ
ДЕТАЛЕЙ И СБОРОЧНЫХ ЕДИНИЦ

Номер фигуры	Номер позиции	Обозначение	Наименование сборочных единиц, деталей	Колич. на сб. ед.	Сведения о взаимозаменяемости и конструктивных изменениях
2	I73	$5Пр2_{2a}$x20 ГОСТ 3I28-60	Штифт	I	
	I74	I98M54-90 Кд	Гайка	I	
	I75	3003A-8-56	Болт	2	
		33I0A-8	Гайка	2	
		3402A-I,5-8-I8	Шайба	2	
		330IA-8	Гайка	2	
	I76	39 4803 I00 000	Кронштейн	I	
	I77	I9I6A-I,5-I4-7I,25п	Пружина	I	
	I78	39 4803 09I 000	Стержень	I	
	I79	3003A-I0-28	Болт	2	
		334IA-I0	Гайка	2	
		3402A-2,5-I0-I8	Шайба	2	
		2,5x20 ГОСТ 397-66	Шплинт	2	
	I80	39 4800 032 000	Кронштейн	2	
	I8I	3003A-8-20	Болт	8	
	I82	3003A-5-I4	Болт	4	
	I83	46IIA-I8-I300	Рукав	I	
	I84	39 4803 090 000	Затвор	I	
	I85	3003A-5-20	Болт	I	
		330IA-5	Гайка	I	
		5Н 65Г ГОСТ 6402-70	Шайба	I	
	I86	39 4000 005 005	Ролик	I	

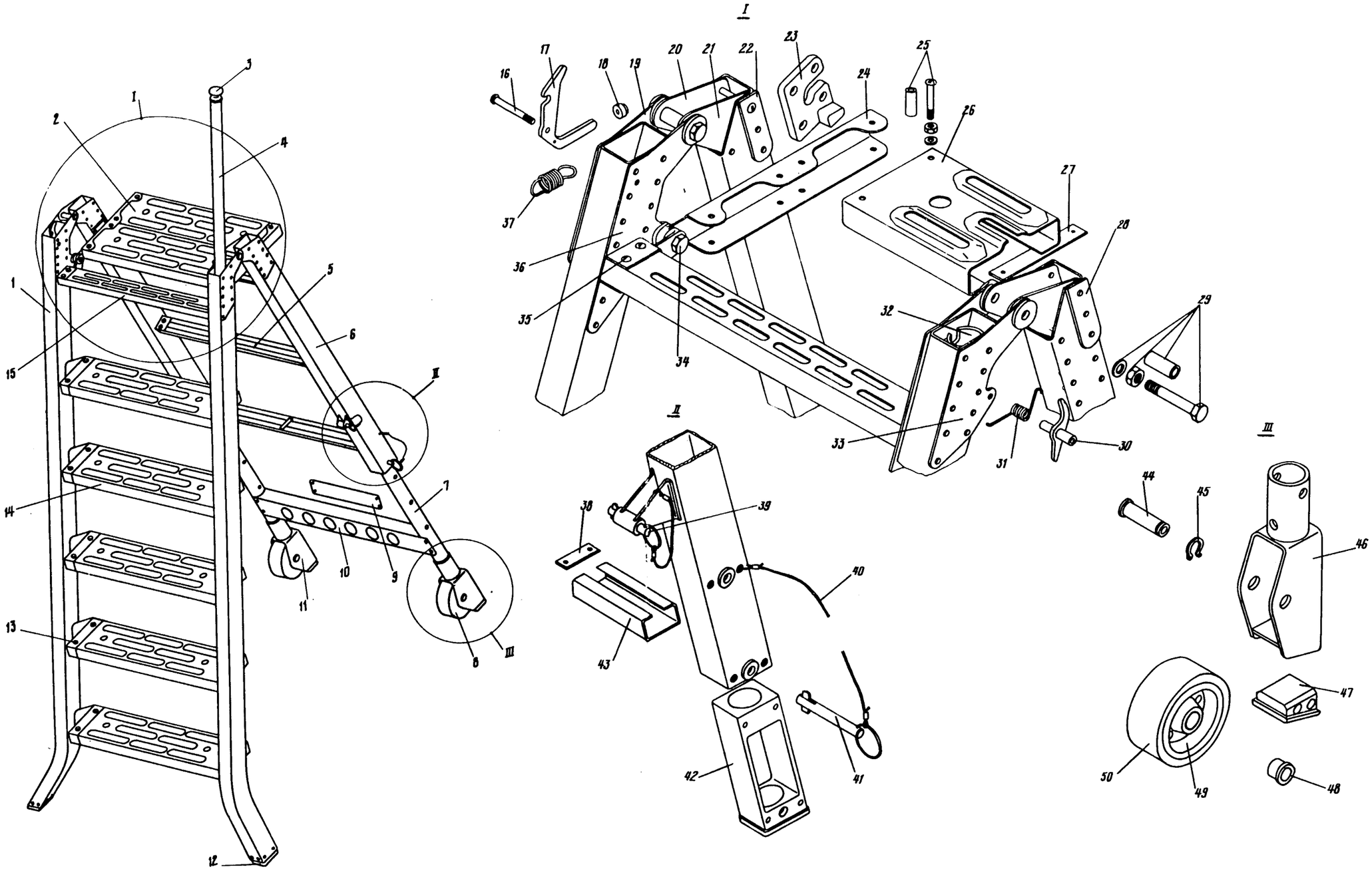

Бортовая стремянка-лестница
Фигура 3

КАТАЛОГ
ДЕТАЛЕЙ И СБОРОЧНЫХ ЕДИНИЦ

Номер фигуры	Номер позиции	Обозначение	Наименование сборочных единиц, деталей	Колич. на сб. ед.	Сведения о взаимозаменяемости и конструктивных изменениях
3		I 760I 9908 I00 000	БОРТОВАЯ СТРЕМЯНКА-ЛЕСТНИЦА	I	
	I	I 760I 9908 I20 00I	Лонжерон (прав.)	I	
		I 760I 9908 I20 002	Лонжерон (лев.)	I	
	2	I 760I 9908 I70 000	Площадка	I	
	3	I 760I 9908 I09 000	Ручка	I	
	4	I 760I 9908 220 000	Поручень	I	
		I 760I 9908 220 003	Труба	I	
	5	I 760I 9908 200 003	Ступенька	4	
	6	I 760I 9908 I30 00I	Лонжерон (прав.)	I	
		I 760I 9908 I30 002	Лонжерон (лев.)	I	
	7	I 760I 9908 I00 003	Труба	2	
	8	I 760I 9908 240 000	Колесо	2	
	9	I 760I 9908 III 000	Трафарет	I	
	I0	I 760I 9908 250 000	Профиль	I	
	II	I 760I 9908 230 000	Вилка	I	
	I2	I 760I 9908 I0I 00I	Пята (прав.)	I	
		I 760I 9908 I0I 000	Пята (лев.)	I	
	I3	3059А-6-42	Болт	20	
		3302А-6	Гайка	20	
		340IА-I-6-I2	Шайба	20	
		2408А-6-27	Втулка	20	
	I4	I 760I 9908 I90 003	Ступенька	5	
	I5	I 760I 9908 200 005	Ступенька	I	
	I6	3059А-6-52	Болт	3	
		3302А-6	Гайка	3	
		2408А-6-I6	Втулка	3	
		340IА-I-6-I2	Шайба	3	
	I7	I 760I 9908 I04 000	Крючок	I	
	I8	I 760I 9908 I03 000	Упор	I	
	I9	I 760I 9908 I50 00I	Кница (прав.)	I	
		I 760I 9908 I50 002	Кница (лев.)	I	
	20	I 760I 9908 I60 00I	Кница (прав.)	I	
		I 760I 9908 I60 002	Кница (лев.)	I	

КАТАЛОГ
ДЕТАЛЕЙ И СБОРОЧНЫХ ЕДИНИЦ

Номер фигуры	Номер позиции	Обозначение	Наименование сборочных единиц, деталей	Колич. на сб. ед.	Сведения о взаимозаменяемости и конструктивных изменениях
3	2I	I 760I 9908 270 00I	Кница (прав.)	I	
		I 760I 9908 270 002	Кница (лев.)	I	
	22	I 760I 9908 II2 00I	Упор	I	
	23	I 760I 9908 I07 00I	Накладка (прав.)	I	
		I 760I 9908 I07 002	Накладка (лев.)	I	
	24	I 760I 9908 I80 00I	Кронштейн (прав.)	I	
		I 760I 9908 I80 002	Кронштейн (лев.)	I	
	25	3059А-6-42	Болт	8	
		3302А-6	Гайка	8	
		3405А-I-6-I2	Шайба	8	
		2408А-6-27	Втулка	8	
	26	I 760I 9908 I90 0I3	Профиль (прав.)	5	
		I 760I 9908 I90 0I4	Профиль (лев.)	2	
	27	I 760I 9908 I90 0II	Пластина	2I	
	28	I 760I 9908 II2 002	Упор	I	
	29	3024А-I0-62	Болт	2	
		3302А-I0	Гайка	2	
		3405А-I,5-I0-20	Шайба	2	
		I367с50-I0-I4-34	Втулка	2	
	30	I 760I 9908 II0 000	Крючок	I	
	3I	I 760I 9908 I05 000	Пружина	I	
	32	I 760I 9908 2I0 000	Втулка	I	
	33	I 760I 9908 I40 002	Кница	I	
	34	30I7А-I0-32	Болт	2	
		3302А-I0	Гайка	2	
		3405А-I-I0-20	Шайба	2	
	35	3059А-6-42	Болт	20	
	36	I 760I 9908 I40 00I	Кница	I	
	37	I 760I 9908 I06 000	Пружина	I	
	38	I 760I 9908 200 0II	Пластина	3	
	39	2042А-3-68	Шпилька стопорная	2	
	40	I 760I 9908 I00 005	Тросик	4	
		I753с57-6-4	Втулка	8	
	4I	I 760I 9908 570 003	Шпилька стопорная	2	

11,76

КАТАЛОГ
ДЕТАЛЕЙ И СБОРОЧНЫХ ЕДИНИЦ

Номер фигуры	Номер позиции	Обозначение	Наименование сборочных единиц, деталей	Колич. на сб. ед.	Сведения о взаимозаменяемости и конструктивных изменениях
3	42	I 760I 9908 I08 000	Втулка	2	
	43	I 760I 9908 200 0I3	Профиль	3	
	44	I 760I 9908 II4 000	Ось	2	
	45	563М55-I4	Кольцо стопорное	2	
	46	I 760I 9908 230 000	Вилка	2	
	47	I 760I 9908 II3 000	Пята	2	
	48	I 760I 9908 242 000	Втулка	4	
	49	I 760I 9908 24I 000	Диск	2	
	50	I 760I 9908 240 003	Обод	2	

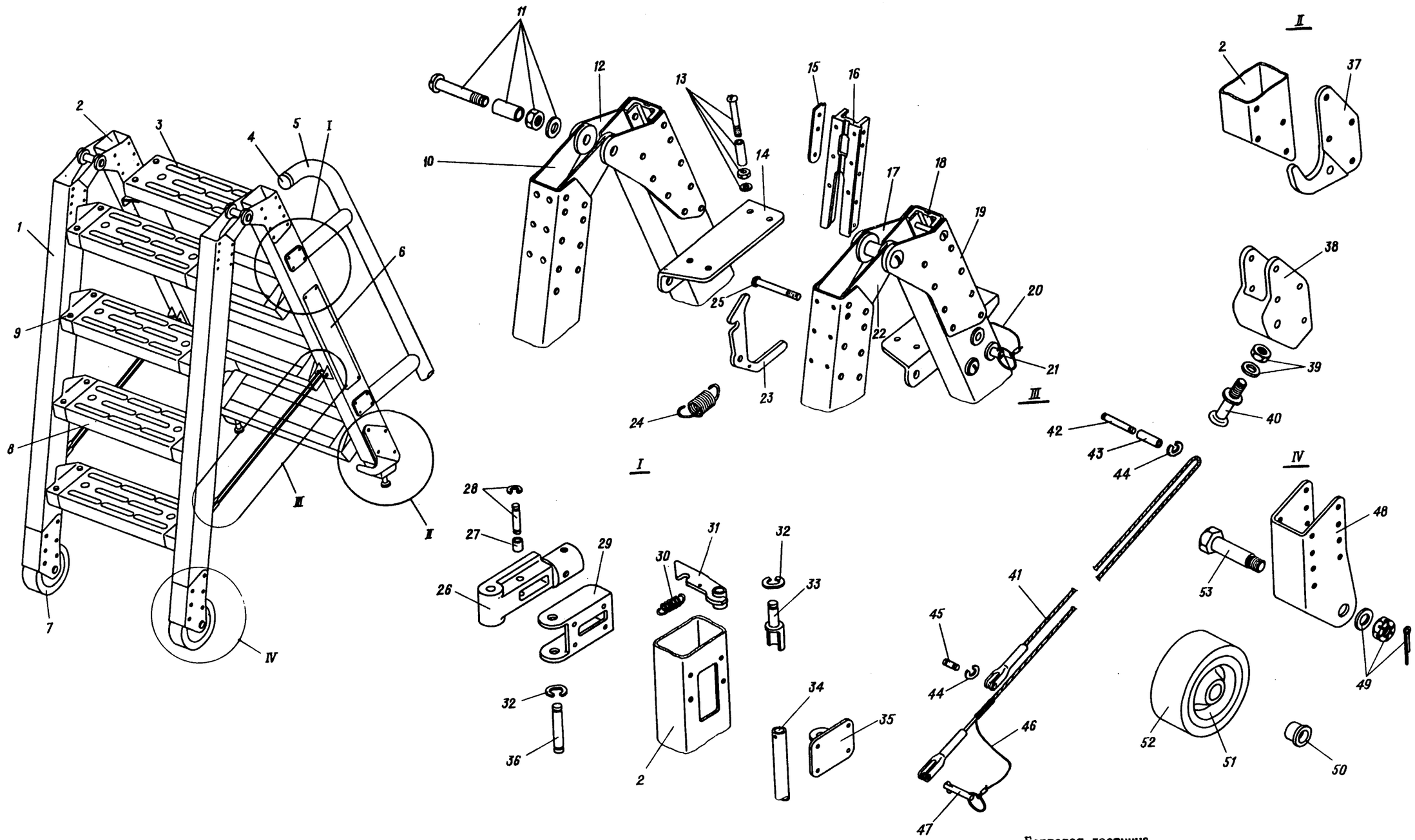

Бортовая лестница
Фигура 4

КАТАЛОГ
ДЕТАЛЕЙ И СБОРОЧНЫХ ЕДИНИЦ

Номер фигуры	Номер позиции	Обозначение	Наименование сборочных единиц, деталей	Колич. на сб. ед.	Сведения о взаимозаменяемости и конструктивных изменениях
4		I 760I 9908 300 000	БОРТОВАЯ ЛЕСТНИЦА	I	
	I	I 760I 9908 340 00I	Лонжерон (прав.)	I	
		I 760I 9903 340 002	Лонжерон (лев.)	I	
	2	I 760I 9908 330 00I	Лонжерон (прав.)	I	
		I 760I 9908 330 002	Лонжерон (лев.)	I	
	3	I 760I 9908 I90 005	Ступенька	I	
	4	I 760I 9908 38I 000	Заглушка	2	
	5	I 760I 9908 380 000	Поручень	I	
	6	I 760I 9908 30I 000	Трафарет	I	
	7	I 760I 9908 240 000	Колесо	2	
	8	I 760I 9908 I90 003	Ступенька	7	
	9	3059А-6-42	Болт	28	
		3302А-6	Гайка	28	
		340IА-I-6-I2	Шайба	28	
		2408А57-6-27	Втулка	28	
	I0	I 760I 9908 360 002	Кница	2	
	II	305IА-I0-58	Болт	2	
		3302А-I0	Гайка	2	
		3405А-2,5-I0-20	Шайба	2	
		I367с50-I0-I4-27	Втулка	2	
	I2	I 760I 9908 370 002	Кница	I	
	I3	3059А-6-42	Болт	8	
		3302А-6	Гайка	8	
		340IА-I-6-I2	Шайба	8	
		2408А57-6-27	Втулка	8	
	I4	I 760I 9908 309 00I	Угольник (прав.)	I	
		I 760I 9908 309 002	Угольник (лев.)	I	
	I5	I 760I 9908 308 00I	Упор (прав.)	2	
		I 760I 9908 308 002	Упор (лев.)	2	
	I6	I 760I 9908 3I2 000	Упор	2	
	I7	I 760I 9908 350 00I	Кница (прав.)	I	
		I 760I 9908 350 002	Кница (лев.)	I	
	I8	I 760I 9908 3II 000	Упор	2	
	I9	I 760I 9908 370 00I	Кница	I	

КАТАЛОГ ДЕТАЛЕЙ И СБОРОЧНЫХ ЕДИНИЦ

Номер фигуры	Номер позиции	Обозначение	Наименование сборочных единиц, деталей	Колич. на сб. ед.	Сведения о взаимозаменяемости и конструктивных изменениях
4	20	I 760I 9908 300 005	Тросик	4	
	2I	2042А-3-72	Шпилька стопорная	2	
	22	I 760I 9908 360 00I	Кница	I	
	23	I 760I 9908 I04 000	Крючок	I	
	24	I 760I 9908 I06 000	Пружина	I	
	25	3059А-6-52	Болт	I	
	26	I 760I 9908 307 000	Кронштейн	2	
	27	2406А57-6-8-I0	Втулка	2	
	28	2006с53-6-22	Валик	2	
		20I8с53-6	Шайба стопорная	4	
	29	I 760I 9908 305 000	Кронштейн	2	
	30	I920А-I,2-8-24	Пружина	2	
	3I	I 760I 9908 3I0 00I	Крючок (прав.)	I	
		I 760I 9908 3I0 002	Крючок (лев.)	I	
	32	20I8с53-8	Шайба стопорная	2	
	33	I 760I 9908 306 000	Ось	2	
	34	I 760I 9908 300 003	Трубка	I	
	35	I 760I 9908 320 000	Кронштейн	2	
	36	2006с53-8-40	Валик	2	
	37	I 760I 9908 390 00I	Крюк (прав.)	I	
		I 760I 9908 390 002	Крюк (лев.)	I	
	38	I 760I 9908 903 000	Кронштейн	2	
	39	3302А-I0	Гайка	2	
		3405А-2,5-I0-20	Шайба	2	
	40	I 760I 9908 904 000	Упор	2	
	4I	8075с52-3,5-I520-7	Трос с наконечником	2	
	42	2006с53-6-3I	Валик	2	
	43	2408А57-6-26	Втулка	2	
	44	20I8с53-6	Шайба стопорная	8	
	45	2006с53-6-II	Валик	2	
	46	I 760I 9908 300 005	Тросик	2	
	47	2042А-2-28	Шпилька стопорная	2	

11,76

КАТАЛОГ
ДЕТАЛЕЙ И СБОРОЧНЫХ ЕДИНИЦ

Номер фигуры	Номер позиции	Обозначение	Наименование сборочных единиц, деталей	Колич. на сб. ед.	Сведения о взаимозаменяемости и конструктивных изменениях
4	48	I 760I 9908 302 000	Кронштейн	2	
	49	3346А-I4	Гайка	2	
		3405А-2-I2-22	Шайба	2	
		2,5х32 ГОСТ 397-66	Шплинт	2	
	50	I 760I 9908 242 000	Втулка	4	
	5I	I 760I 9908 24I 000	Диск	2	
	52	I 760I 9908 240 003	Обод	2	
	53	303IА-I4-62-4,5	Болт	2	

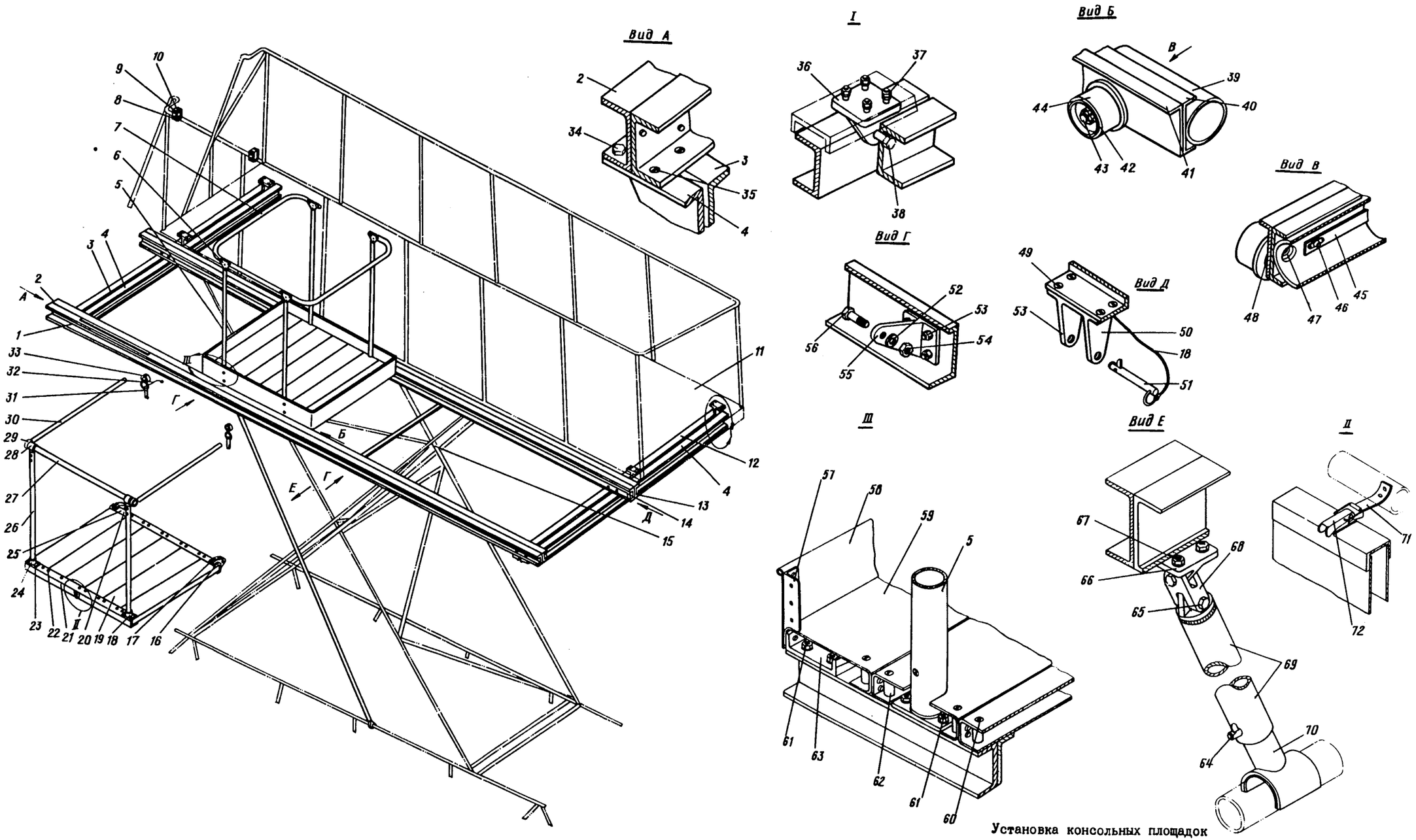

Установка консольных площадок
на универсальной стремянке УН9912-ОМ
Фигура 5

Номер фигуры	Номер позиции	Обозначение	Наименование сборочных единиц, деталей	Колич. на сб. ед.	Сведения о взаимозаменяемости и конструктивных изменениях
5		I 760I 9907 600 000	УСТАНОВКА КОНСОЛЬНЫХ ПЛОЩАДОК НА УНИВЕРСАЛЬНОЙ СТРЕМЯНКЕ УН99I2-ОМ		
	I	I 760I 9907 620 0I5	Прокладка	2	
	2	I 760I 9007 620 007	Профиль	4	
	3	I 760I 9007 620 003	Профиль	I	
	4	I 760I 9007 620 005	Профиль	2	
	5	I 760I 9907 660 003	Труба	4	
	6	I 760I 9907 660 0I3	Косынка	4	
	7	I 760I 9907 660 005	Труба	I	
	8	3I77А-3-I2 Кд	Винт	8	
	9	I 760I 9907 608 000	Скоба	4	
	I0	I 760I 9907 607 000	Вкладыш	4	
	II	УН99I2-ОМ	Стремянка	I	
	I2	I 760I 9907 620 0I3	Профиль	I	
	I3	I 760I 9907 602 000	Упор	4	
	I4	30I7А-I0-80-4 Кд	Болт	4	
		3346А-I0 Кд	Гайка	4	
		3405А-2,5-I0-I8 Кд	Шайба	4	
		2,5х25-002 ГОСТ 397-66	Шплинт	4	
	I5	I 760I 9907 620 009	Профиль	2	
	I6	I 760I 9907 67I 000	Вилка	4	
	I7	3072А-5-46 Кд	Винт	8	
		340IА-I,5-5-I0	Шайба	8	
		3302А-5 Кд	Гайка	8	
	I8	2I07с56-8-66-Т	Шпилька стопорная	4	
		I 760I 9907 600 005	Трос	4	
	I9	I 760I 9907 680 000	Ступенька	I4	
	20	3072А-5-38 Кд	Болт	4	
		340IА-I5-5-I0	Шайба	4	
		3302А-5 Кд	Гайка	4	
	2I	I 760I 9907 670 003	Профиль	I	

Номер фигуры	Номер позиции	Обозначение	Наименование сборочных единиц, деталей	Колич. на сб. ед.	Сведения о взаимозаменяемости и конструктивных изменениях
5	22	3072А-5-42 Кд	Болт	I8	
		340IА-I,5-5-I0	Шайба	I8	
		3302А-5 Кд	Гайка	I8	
	23	3072А-5-46 Кд	Болт	8	
		340IА-I,5-5-I0	Шайба	8	
		3302А-5 Кд	Гайка	8	
	24	I 760I 9907 604 000	Стакан	2	
	25	I 760I 9907 670 005	Профиль	2	
	26	I 760I 9907 600 007	Труба	4	
	27	I 760I 9907 600 009	Труба	2	
	28	I 760I 9907 606 000	Шарнир	4	
	29	I 760I 9907 605 000	Переходник	4	
	30	I 760I 9907 600 0II	Труба	4	
	3I	2I07с56-6-54-Т	Шпилька стопорная	4	
	32	I 760I 9907 600 005	Трос	4	
	33	I 760I 9907 600 0I3	Труба	4	
	34	30I7А-6-I8 Кд	Болт	8	
		3405А-I-6-I2 Кд	Шайба	8	
		3302А-6 Кд	Гайка	8	
	35	3083А-6-20 Кд	Болт	8	
		3405А-I-6-I2 Кд	Шайба	8	
		3302А-6 Кд	Гайка	8	
	36	I 760I 9907 60I 000	Кронштейн	4	
	37	30I7А-6-20 Кд	Болт	I6	
		3302А-6 Кд	Гайка	I6	
		3405А-I,5-6-I2 Кд	Шайба	I6	
	38	30I7А-I0-32 Кд	Болт	4	
		3346А-I0 Кд	Гайка	4	
		3402А-2,5-I0-I8 Кд	Шайба	4	
		2,5х25-002 ГОСТ 397-66	Шплинт	4	
	39	I 760I 9907 660 000	Шланг	2	
	40	I 760I 9907 660 0II	Профиль	2	
	4I	I 760I 9907 660 009	Профиль	2	

КАТАЛОГ
ДЕТАЛЕЙ И СБОРОЧНЫХ ЕДИНИЦ

Номер фигуры	Номер позиции	Обозначение	Наименование сборочных единиц, деталей	Колич. на сб. ед.	Сведения о взаимозаменяемости и конструктивных изменениях
5	42	3346А-I2 Кд	Гайка	4	
		3405А-2-I2-20 Кд	Шайба	4	
		2,5х32-002 ГОСТ 397-66	Шплинт	4	
	43	I 760I 9907 663 000	Ось	4	
	44	I 760I 9907 63I 000	Ролик	4	
	45	I 760I 9907 640 000	Пластина	4	
	46	3003А-6-22 Кд	Гайка анкерная	I6	
	47	3I70А-5-I6 Кд	Болт	I6	
		3302А-5 Кд	Гайка	I6	
		3405А-0,8-5-8 Кд	Шайба	I6	
	48	I 760I 9907 632 000	Втулка	4	
	49	3083А-5-20 Кд	Болт	4	
		340IА-I,5-5-I2	Шайба	4	
		33I5А-5 Кд	Гайка	4	
	50	I 760I 9907 6I6 000	Кронштейн	I	
	5I	2I07с56-8-74-Т	Шпилька стопорная	I	
	52	30I7А-3-30 Кд	Болт	2	
		340IА-I,5-8-I4	Шайба	2	
		33I8А-8 Кд	Гайка	2	
	53	3083А-5-I8 Кд	Болт	8	
		340IА-I,5-5-I0	Шайба	8	
		3302А-5 Кд	Гайка	8	
	54	33I5А-8 Кд	Гайка	2	
	55	I 760I 9907 670 000	Кронштейн	2	
	56	30I7А-8-30 Кд	Болт	2	
	57	I 760I 9907 660 007	Уголок	4	
	58	I 760I 9907 66I 003	Угольник	2	
		I 760I 9907 66I 005	Угольник	2	
	59	I 760I 9907 665 000	Ступенька	2	
	60	305IА-6-42 Кд	Болт	24	
		3302А-6 Кд	Гайка	24	
		3405А-I-6-I2 Кд	Шайба	24	
	6I	30I7А-6-I6 Кд	Болт	32	

КАТАЛОГ
ДЕТАЛЕЙ И СБОРОЧНЫХ ЕДИНИЦ

Номер фигуры	Номер позиции	Обозначение	Наименование сборочных единиц, деталей	Колич. на сб. ед.	Сведения о взаимозаменяемости и конструктивных изменениях
5	6I	3302А-6 Кд	Гайка	32	
		3405А-I-6-I2 Кд	Шайба	32	
	62	2408А-6-27	Втулка	24	
	63	I 760I 9907 660 0I7	Профиль	2	
	64	2I07с56-I0-60	Шпилька стопорная	I	
	65	30I7А-I0-42 Кд	Болт	2	
		3405А-2,5-I0-I8	Шайба	2	
		33I5А-I0 Кд	Гайка	2	
	66	I 760I 9907 6I4 000	Кронштейн	I	
	67	30I7А-8-24 Кд	Болт	4	
		340IА-I,5-8-I4	Шайба	4	
		33I5А-8 Кд	Гайка	4	
	68	I 760I 9907 6I5 000	Кардан	I	
	69	I 760I 9907 6I8 000	Труба	I	
	70	I 760I 9907 6I9 000	Труба	I	
	7I	I 760I 9907 6I3 000	Скоба	I	
	72	УН99-07	Замок	I	

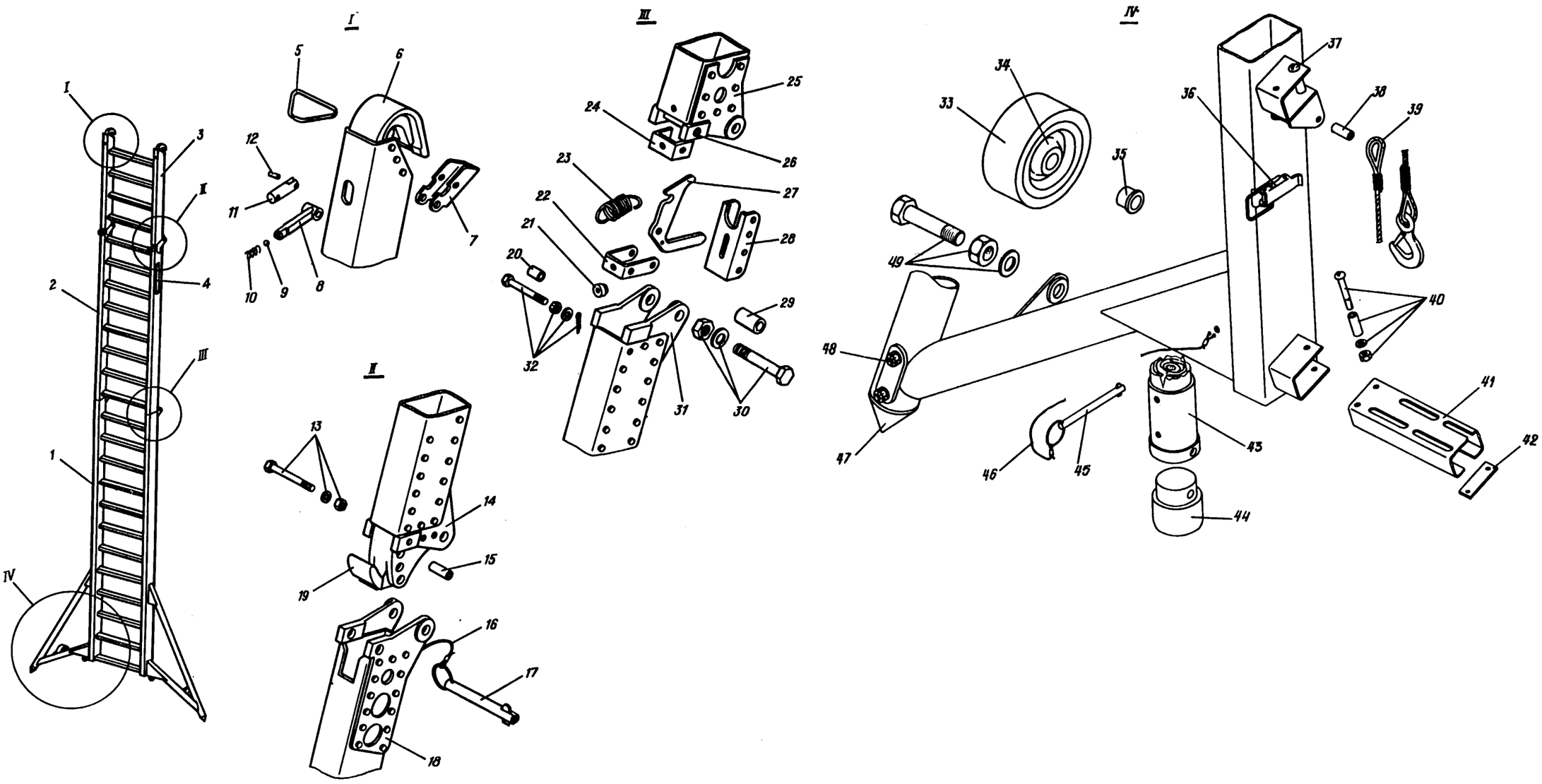

Лестница для обслуживания планера
Фигура 7

КАТАЛОГ ДЕТАЛЕЙ И СБОРОЧНЫХ ЕДИНИЦ

Номер фигуры	Номер позиции	Обозначение	Наименование сборочных единиц, деталей	Колич. на сб. ед.	Сведения о взаимозаменяемости и конструктивных изменениях
7		I 760I 9908 600 000	ЛЕСТНИЦА ДЛЯ ОБСЛУЖИВАНИЯ ПЛАНЕРА	I	С № 0I022 по № 03078
		I 760I 9908 600 000	ЛЕСТНИЦА ДЛЯ ОБСЛУЖИВАНИЯ ПЛАНЕРА	2	С № 04083
	I	I 760I 9908 6I0 000	Основание	I	
	2	I 760I 9908 620 000	Секция (средняя)	I	
	3	I 760I 9908 640 000	Секция (верхняя)	I	
	4	I 760I 9908 62I 000	Трафарет	I	
	5	2II2c56-8	Ручка	2	
	6	I 760I 9908 7I0 000	Крюк	2	
	7	I 760I 9908 642 000	Защелка	2	
	8	I 760I 9908 650 000	Шпилька стопорная	2	
		I 760I 9908 65I 000	Рычаг	2	
	9	4,763 мм Н ГОСТ 3722-60	Шарик	2	
	I0	I9I6A-0,8-4-I3	Пружина	2	
	II	I 760I 9908 652 000	Стопор	2	
	I2	I 760I 9908 650 003	Штифт	2	
	I3	3082A-6-54	Болт	2	
		33I5A-6	Гайка	2	
		3405A-I-6-I2	Шайба	2	
	I4	I 760I 9908 6I7 00I	Кница (прав.)	2	
		I 760I 9908 6I7 002	Кница (лев.)	2	
	I5	2408A-5-22	Втулка	4	
	I6	I 760I 9908 620 003	Канат	4	
	I7	2I07c56-I0-68-T	Шпилька стопорная	4	
	I8	I 760I 9908 622 00I	Кница (прав.)	4	
		I 760I 9908 622 002	Кница (лев.)	4	
	I9	I 760I 9908 700 000	Кронштейн	2	
	20	2408A-6-I3	Втулка	2	
	2I	I 760I 9908 I03 000	Упор	2	
	22	I 760I 9908 6I3 000	Скоба	2	
	23	I 760I 9908 I06 000	Пружина	2	

КАТАЛОГ
ДЕТАЛЕЙ И СБОРОЧНЫХ ЕДИНИЦ

Номер фигуры	Номер позиции	Обозначение	Наименование сборочных единиц, деталей	Колич. на сб. ед.	Сведения о взаимозаменяемости и конструктивных изменениях
7	24	I 760I 9908 620 005	Профиль	2	
	25	I 760I 9908 622 00I	Кница (прав.)	4	
		I 760I 9908 622 002	Кница (лев.)	4	
	26	3082А-6-54	Болт	2	
		33I5А-6	Гайка	2	
		I363с26-8-26	Втулка	2	
		3405А-I-6-I2	Шайба	2	
	27	I 760I 9908 I04 000	Крючок	2	
	28	I 760I 9908 6I5 000	Профиль	2	
	29	I367с-I0-I4-26	Втулка	4	
	30	30I7А-I0-60	Болт	4	
		33I5А-I0	Гайка	4	
		3405А-2-I0-20	Шайба	4	
	3I	I 760I 9908 6I7 00I	Кница (прав.)	2	
		I 760I 9908 6I7 002	Кница (лев.)	2	
	32	30I7А-6-48-3	Болт	2	
		3336А-6	Гайка	2	
		340IА-I-6-I2	Шайба	2	
		I,6х20 ГОСТ 397-66	Шплинт	2	
	33	I 760I 9908 240 000	Колесо	2	
		I 760I 9908 240 003	Обод	2	
	34	I 760I 9908 24I 000	Диск	2	
	35	I 760I 9908 242 000	Втулка	4	
	36	УН99-07	Замок	2	
	37	3059А-5-38	Болт	4	
	38	2406А-5,2-8-20	Втулка	2	
	39	6606А-I-I400-2-I00	Строп-ветвь	I	
	40	3059А-5-36	Болт	84	
		3302А-5	Гайка	84	
		340IА-I-5-I0	Шайба	84	
		2408А-5-22	Втулка	84	
	4I	I 760I 9908 200 003	Ступенька	22	
	42	I 760I 9908 200 0II	Пластина	22	
	43	I 760I 9908 660 000	Опора резиновая	2	

КАТАЛОГ
ДЕТАЛЕЙ И СБОРОЧНЫХ ЕДИНИЦ

Номер фигуры	Номер позиции	Обозначение	Наименование сборочных единиц, деталей	Колич. на сб. ед.	Сведения о взаимозаменяемости и конструктивных изменениях
7	43	I 760I 9908 66I 000	Стакан	2	
		I 760I 9908 66I 003	Вкладыш	2	
	44	I 760I 9908 662 000	Пята	2	
	45	2I07c56-6-66-T	Шпилька стопорная	2	
	46	I 760I 9908 6I0 0I5	Трос	2	
	47	I 760I 9908 680 000	Опора	2	
	48	30I7A-6-58-3	Болт	4	
		3336A-6	Гайка	4	
		340IA-I-6-I2	Шайба	4	
		I,6x20 ГОСТ 397-66	Шплинт	4	
	49	3027A-I4-62	Болт	2	
		33I5A-I4	Гайка	2	
		340IA-2-I4-25	Шайба	2	

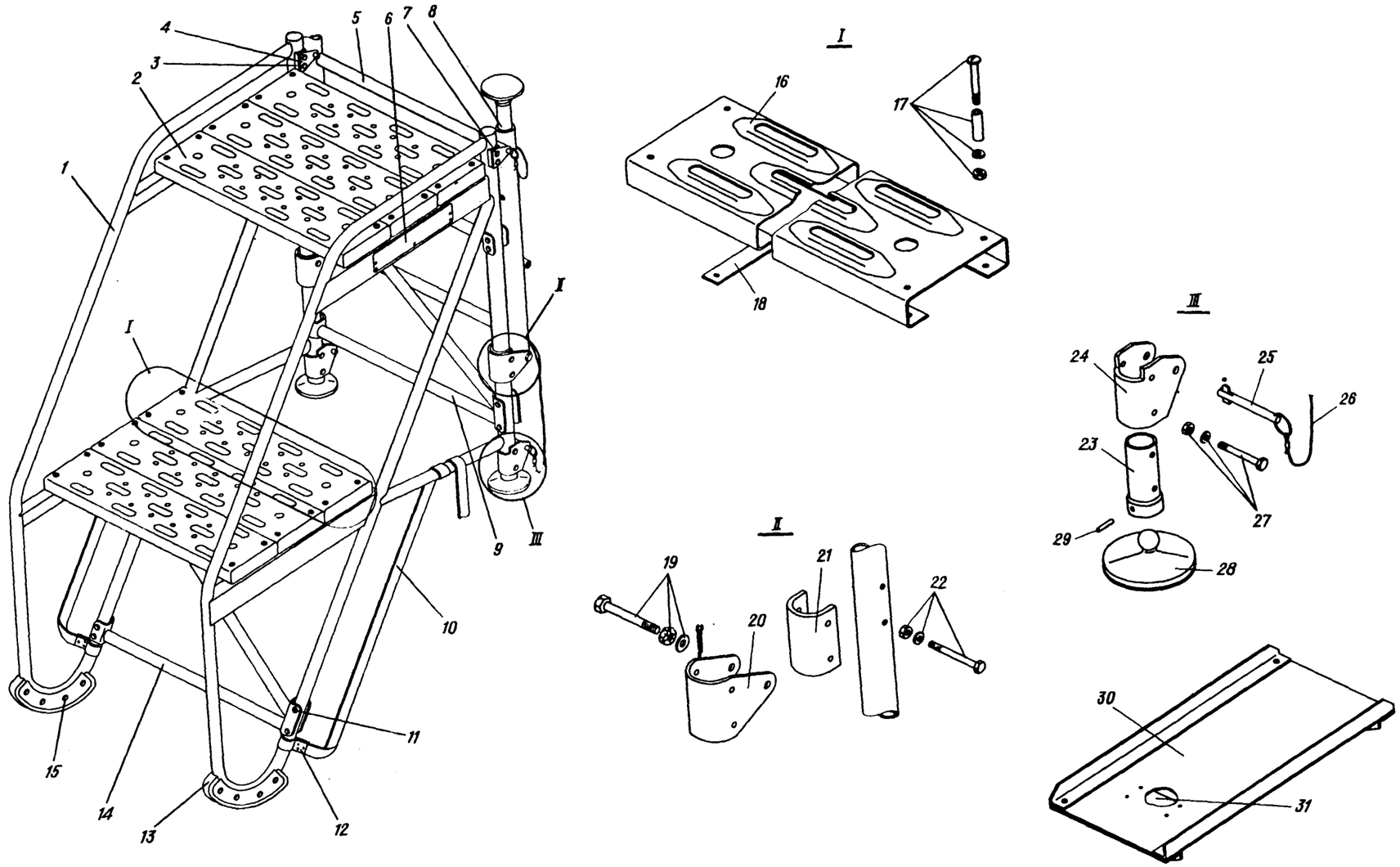

Подставка для работы с аппаратурой у шпангоутов № 81 - 83
Фигура 8

КАТАЛОГ
ДЕТАЛЕЙ И СБОРОЧНЫХ ЕДИНИЦ

Номер фигуры	Номер позиции	Обозначение	Наименование сборочных единиц, деталей	Колич. на сб. ед.	Сведения о взаимозаменяемости и конструктивных изменениях
8		I 760I 9902 I00 000	ПОДСТАВКА ДЛЯ РАБОТЫ С АППАРАТУРОЙ У ШПАНГОУТОВ № 8I - 83	I	С № 02035
	I	I 760I 9902 II0 00I	Рама (прав.)	I	
		I 760I 9902 II0 002	Рама (лев.)	I	
	2	I 760I 9902 I20 000	Ступенька	6	
	3	I 760I 9902 I02 000	Прокладка	4	
	4	I 760I 9902 I03 000	Ухо	4	
	5	I 760I 9902 I80 000	Рама	I	
	6	I 760I 9902 I0I 000	Трафарет	I	
	7	30I7A-6-50	Болт	I2	
		3302A-6	Гайка	I2	
		340IA-I-6-I2	Шайба	I2	
	8	I 760I 9902 I40 000	Штанга	2	
	9	I 760I 9902 I60 000	Раскос	I	
	I0	I 760I 9902 I00 007	Ремень	2	
	II	30I7A-6-44	Болт	6	
		3302A-6	Гайка	6	
		340IA-I-6-I2	Шайба	6	
	I2	I 760I 9902 I00 009	Накладка	4	
	I3	I 760I 9902 I08 000	Опора	2	
	I4	I 760I 9902 I70 000	Раскос	I	
	I5	30I7A-5-36	Болт	8	
		3302A-5	Гайка	8	
		340IA-I-5-I0	Шайба	8	
		2406A-5,2-8-25	Втулка	8	
	I6	I 760I 9902 I20 003	Профиль	6	
	I7	3059A-6-44	Болт	24	
		3302A-6	Гайка	24	
		340IA-I-6-I2	Шайба	24	
		2408A-6-27	Втулка	24	
	I8	I 760I 9902 I20 005	Пластина	24	
	I9	30I7A-8-58-4	Болт	2	
		3336A-8	Гайка	2	

КАТАЛОГ
ДЕТАЛЕЙ И СБОРОЧНЫХ ЕДИНИЦ

Номер фигуры	Номер позиции	Обозначение	Наименование сборочных единиц, деталей	Колич. на сб. ед.	Сведения о взаимозаменяемости и конструктивных изменениях
8	I9	340IA-I-8-I4	Шайба	2	
		2x20 ГОСТ 397-66	Шплинт	2	
	20	I 760I 9902 I05 000	Скоба	2	
	2I	I 760I 9902 I04 000	Прокладка	2	
	22	30I7A-6-54	Болт	4	
		3302A-6	Гайка	4	
		3402A-I-6-I2	Шайба	4	
	23	I 760I 9902 I07 000	Гнездо	2	
	24	I 760I 9902 I06 000	Скоба	2	
	25	2I07c56-8-66	Шпилька стопорная	4	
	26	248H-70-360	Заделка троса	4	
	27	30I7A-6-44	Болт	4	
		3302A-6	Гайка	4	
		340IA-I-6-I2	Шайба	4	
	28	I 760I 9902 I50 000	Опора	4	
		I 760I 9902 I5I 000	Опора	4	
	29	$4Пр2_{2a}$xI8 ГОСТ 3I28-70	Штифт	8	
	30	I 760I 9902 I30 000	Лоток	I	
	3I	I 760I 9902 I3I 000	Трафарет	I	

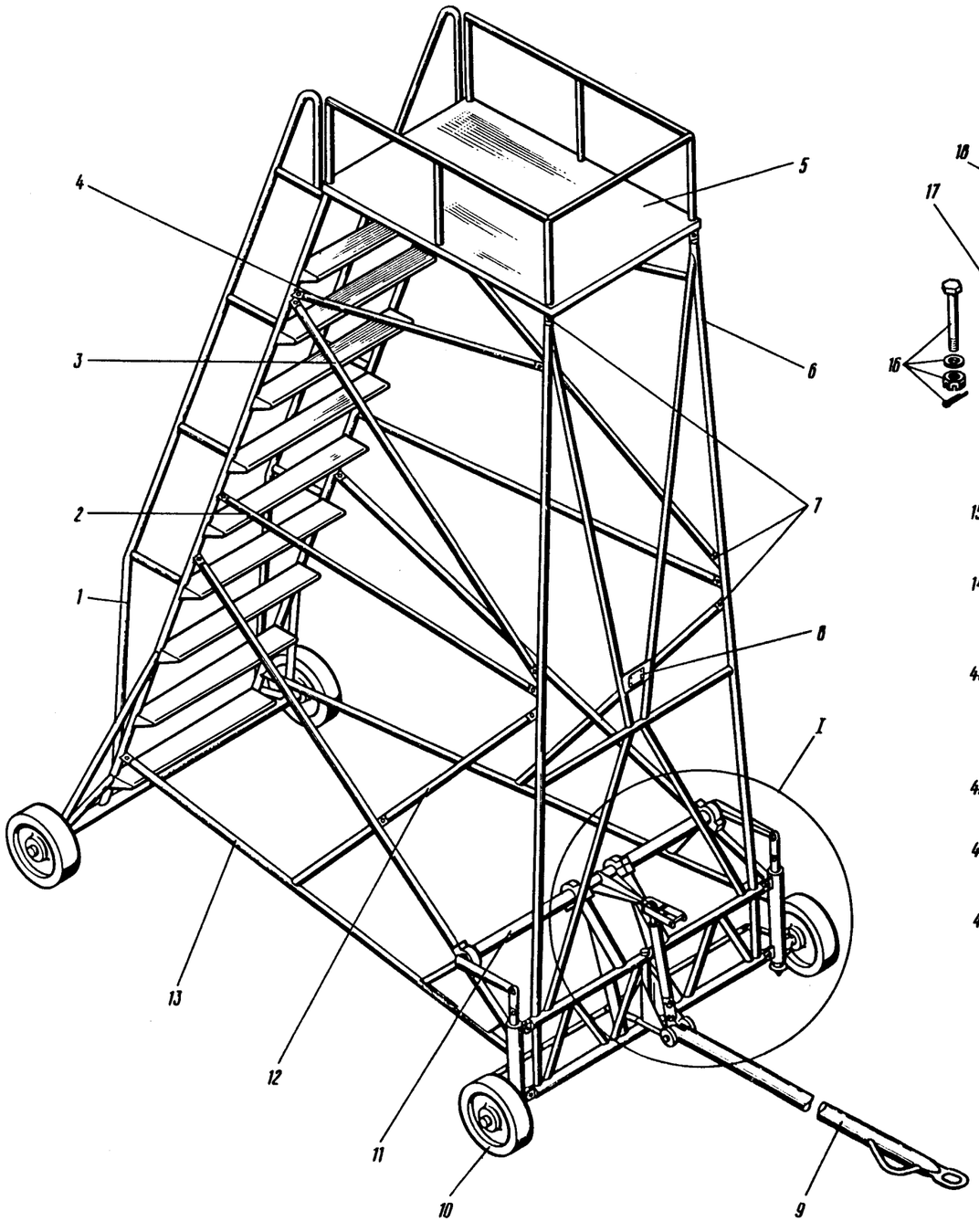

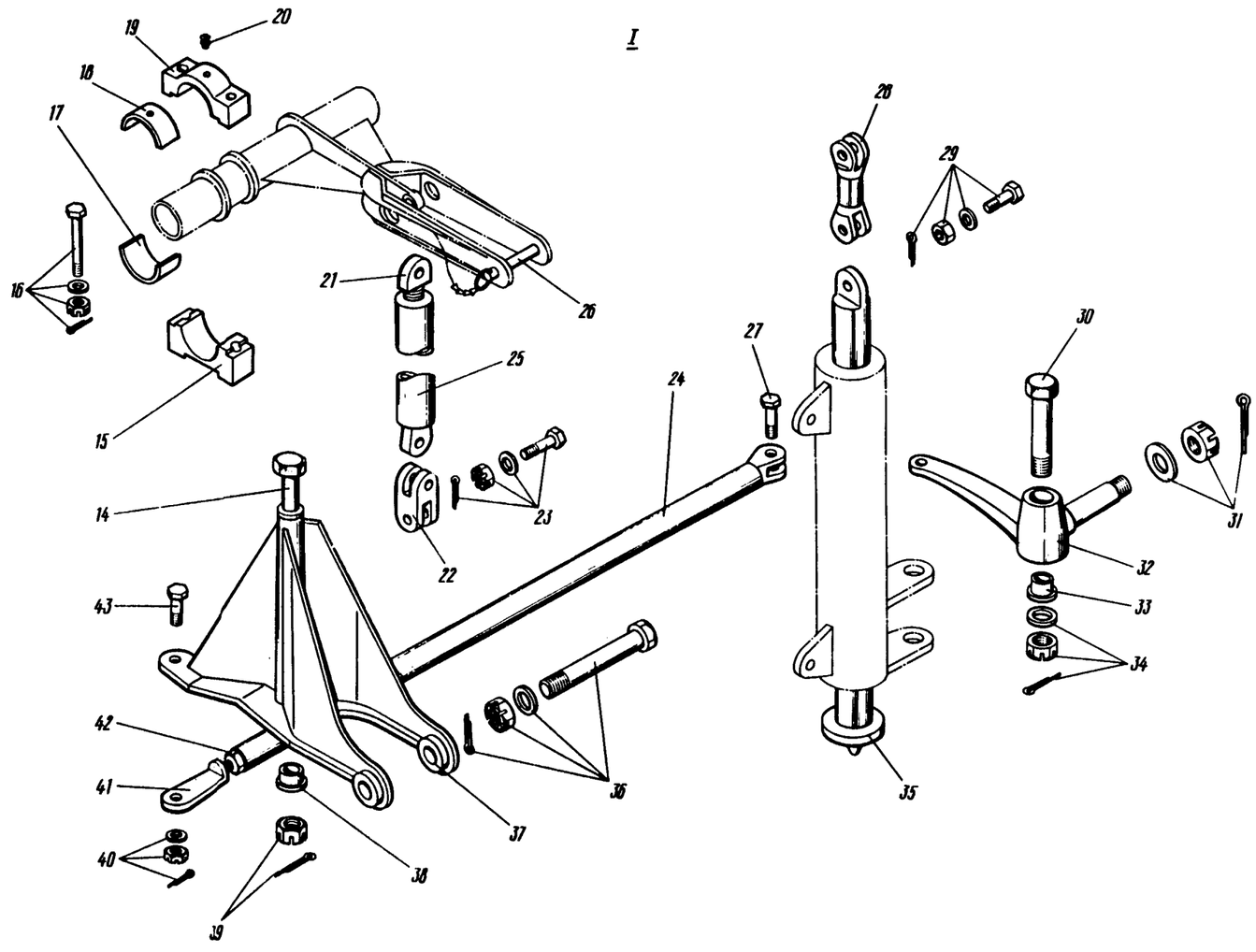

Унифицированная стремянка
Фигура 9

КАТАЛОГ
ДЕТАЛЕЙ И СБОРОЧНЫХ ЕДИНИЦ

Номер фигуры	Номер позиции	Обозначение	Наименование сборочных единиц, деталей	Колич. на сб. ед.	Сведения о взаимозаменяемости и конструктивных изменениях
9		Т9969-0	УНИФИЦИРОВАННАЯ СТРЕМЯНКА	I	
	I	Т9969-I7	Лестница	I	
	2	Т9969-39	Подкос	2	
	3	Т9969-40	Подкос	2	
	4	Т9969-4I	Подкос	2	
	5	Т9969-29	Площадка	I	
	6	Т9969-I9	Ферма торцевая	I	
	7	30I7А-8-24-4	Болт	24	
		3335А-8	Гайка	24	
		2х20 ГОСТ 397-66	Шплинт	24	
	8	Т9969-89	Трафарет	I	
		35I7А-3-6	Заклепка	4	
	9	П9002-70	Водило	I	
	I0	П9I02-230	Колесо	4	
	II	Т9969-57	Штанга	I	
	I2	Т9969-43	Подкос	2	
	I3	Т9969-I5	Ферма боковая	2	
	I4	3037А-I4-350	Болт	I	
	I5	Т9002-I5	Основание	4	
	I6	3003А-8-70-4	Болт	8	
		334IА-8	Гайка	8	
		3402А-I-8-I6	Шайба	8	
		2х25 ГОСТ 397-66	Шплинт	8	
	I7	П9002-I2	Вкладыш	4	
	I8	П9002-I3	Вкладыш	4	
	I9	Т9002-I4	Крышка	4	
	20	2503А-I	Пресс-масленка	6	
	2I	П9002-82	Ушко	I	
	22	Т9002-5	Вилка	2	
	23	3003А-I0-38-4	Болт	4	

КАТАЛОГ
ДЕТАЛЕЙ И СБОРОЧНЫХ ЕДИНИЦ

Номер фигуры	Номер позиции	Обозначение	Наименование сборочных единиц, деталей	Колич. на сб. ед.	Сведения о взаимозаменяемости и конструктивных изменениях
9	23	334IA-I0	Гайка	4	
		3402A-I-I0-20	Шайба	4	
		2,5x28	Шплинт	4	
		ГОСТ 397-66			
	24	П9002-I80	Тяга	2	
	25	П9002-80	Тяга	I	
	26	3I7AH-8-86	Шпилька	I	
		I803c50-I50	Цепочка	I	
	27	3003A-8-32-4	Болт	2	
	28	20T9002-2	Вилка	2	
	29	302IA-I0-32-4	Болт	4	
		334IA-I0	Гайка	4	
		3402A-I-I0-20	Шайба	4	
		2,5x28	Шплинт	4	
		ГОСТ 397-66			
	30	302IA-I4-92-4,5	Болт	2	
	3I	334IA-I8	Гайка	4	
		3402A-2-I8-35	Шайба	4	
		3,2x40	Шплинт	4	
		ГОСТ 397-66			
	32	П9002-6-I	Цапфа	I	
		П9002-6-2	Цапфа	I	
	33	T9002-7	Втулка	4	
	34	334IA-I4	Гайка	2	
		3402A-I-I4-28	Шайба	2	
		2,5x32	Шплинт	2	
		ГОСТ 397-66			
	35	T9969-II	Шток	2	
	36	302IA-I-I20-4,5	Болт	I	
		334IA-I4	Гайка	I	
		3402A-2,5-I4-25	Шайба	I	
		2,5x32	Шплинт	I	
		ГОСТ 397-66			

КАТАЛОГ
ДЕТАЛЕЙ И СБОРОЧНЫХ ЕДИНИЦ

Номер фигуры	Номер позиции	Обозначение	Наименование сборочных единиц, деталей	Колич. на сб. ед.	Сведения о взаимозаменяемости и конструктивных изменениях
9	37	Т9002-150	Кронштейн	1	
	38	П9002-153	Втулка	2	
	39	3341А-14	Гайка	1	
		2,5х35 ГОСТ 397-66	Шплинт	1	
	40	3341А-8	Гайка	3	
		3402А-1-8-16	Шайба	3	
		2х25 ГОСТ 397-66	Шплинт	3	
	41	П9002-181	Ушко	2	
	42	3320А-10	Гайка	2	
	43	3003А-8-30-4	Болт	1	

12.30.00

ПРИСПОСОБЛЕНИЯ ДЛЯ ОБСЛУЖИВАНИЯ СИСТЕМ

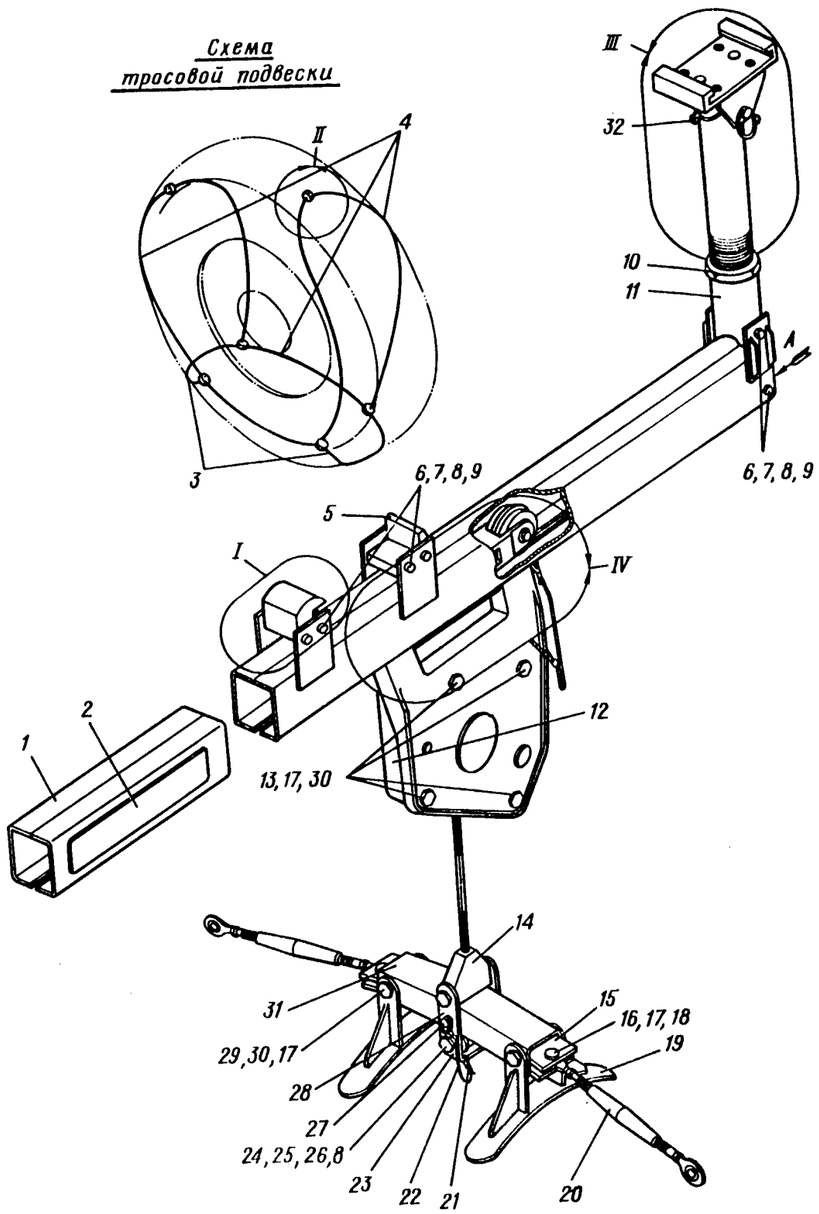

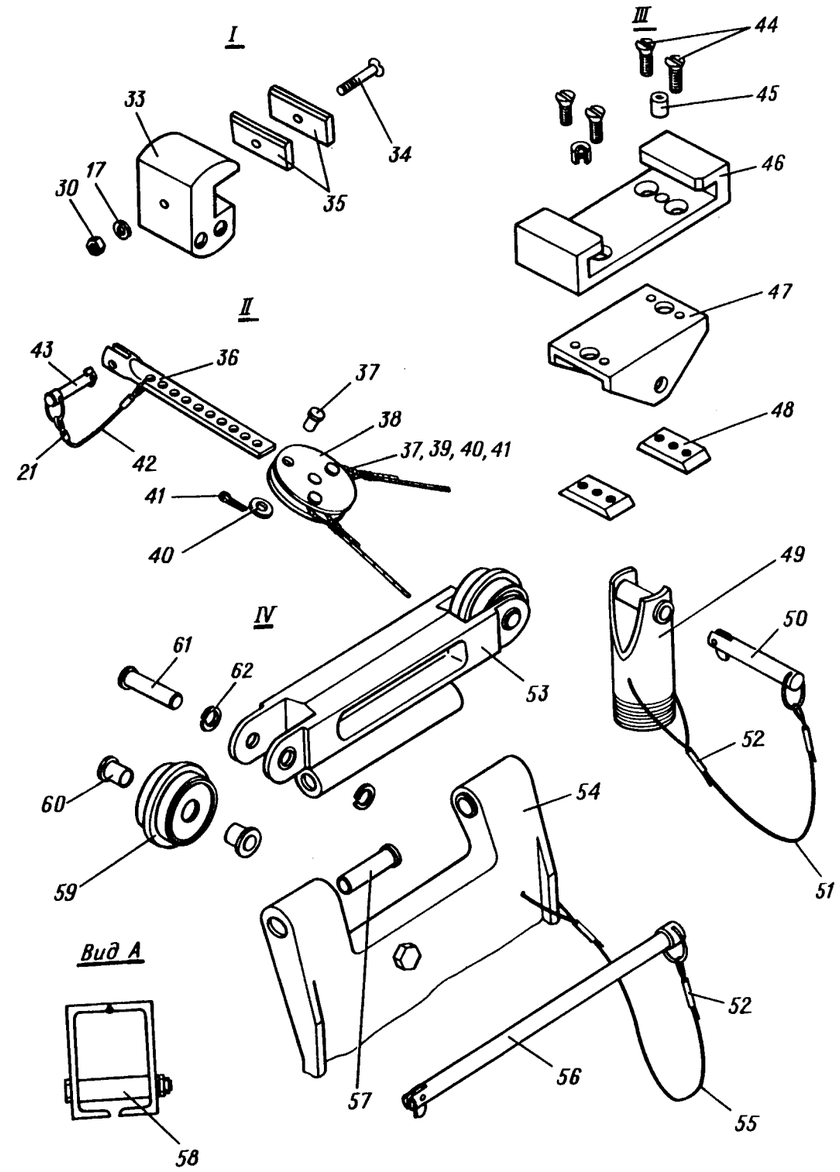

Приспособление для съема внутренних колес
без снятия створок шасси
Фигура I

КАТАЛОГ
ДЕТАЛЕЙ И СБОРОЧНЫХ ЕДИНИЦ

Номер фигуры	Номер позиции	Обозначение	Наименование сборочных единиц, деталей	Колич. на сб. ед.	Сведения о взаимозаменяемости и конструктивных изменениях
I		I 760I 9903 200 000	ПРИСПОСОБЛЕНИЯ ДЛЯ СЪЕМА ВНУТРЕННИХ КОЛЕС БЕЗ СНЯТИЯ СТВОРОК ШАССИ	I	С № 0409I
	I	I 760I 9903 300 000	Балка	I	
	2	I 760I 9903 205 000	Трафарет	I	
	3	I 760I 9903 230 005	Канат	2	
	4	I 760I 9903 230 003	Канат	6	
	5	I 760I 9903 208 000	Упор	I	
	6	3024А-I0-68-4	Болт	6	
	7	3336А-I0	Гайка	6	
	8	3405А-I-I0-I8	Шайба	8	
	9	2,5х20-002 ГОСТ 397-66	Шплинт	6	
	I0	I047А-36	Гайка	I	
	II	I 760I 9903 260 000	Труба нижняя	I	
	I2	ДЯ-СС сб. I	Лебедка*	I	
	I3	30I7А-6-I6	Болт	4	
	I4	I 760I 9903 20I 000	Серьга	I	
	I5	I 760I 9903 203 000	Звено	2	
	I6	I340с5I-6-20-I6,5	Валик	2	
	I7	3405А-I-6-I2	Шайба	9	
	I8	2хI2-002 ГОСТ 397-66	Шплинт	2	
	I9	I 760I 9903 240 000	Кронштейн	2	
	20	230с50-6-Т	Тандер	2	
	2I	I367с50-4-6-6	Заделка троса		
	22	I 760I 9903 200 003	Трос	I	
	23	I 760I 9903 22I 000	Ролик	I	
		24I7А-I0-I3-I0	Втулка	2	
	24	3024А-I0-72-4	Болт	2	
	25	3336А-I0	Гайка	2	
	26	2,5х20-002 ГОСТ 397-66	Шплинт	2	

11,76

КАТАЛОГ
ДЕТАЛЕЙ И СБОРОЧНЫХ ЕДИНИЦ

Номер фигуры	Номер позиции	Обозначение	Наименование сборочных единиц, деталей	Колич. на сб. ед.	Сведения о взаимозаменяемости и конструктивных изменениях
I	27	2I07c56-6-75-T	Шпилька стопорная	I	
	28	I 760I 9903 202 000	Скоба	I	
	29	30I7A-6-60	Болт	2	
	30	33I5A-6	Гайка	7	
	3I	I 760I 9903 204 000	Рельс	I	
	32	I 760I 9602 I6I 000	Винт	2	
	33	I 760I 9903 205 000	Крюк	I	
	34	3I85A-6-30	Винт	I	
	35	I 760I 9903 207 000	Подкладка	2	
	36	I 760I 9903 232 000	Тяга	2	
	37	I340c5I-5-I4-I2	Валик	I8	
	38	I 760I 9903 23I 000	Шайба специальная	6	
	39	2406A-5-9-5	Втулка	I6	
	40	3405A-I-5-I0	Шайба	I8	
	4I	I,5xI0-002 ГОСТ 397-66	Шплинт	I8	
	42	I 760I 9903 230 007	Канат	2	
	43	2I07c56-6-32-T	Шпилька стопорная	2	
	44	3I86A-6-I8	Винт	4	
	45	I 760I 9903 209 000	Наконечник	2	
	46	I 760I 9903 2II 000	Кронштейн	I	
	47	I 760I 9903 2I2 000	Кронштейн	I	
	48	I 760I 9903 2I3 000	Пластина	2	
	49	I 760I 9903 270 000	Труба верхняя	I	
	50	2I07c56-I0-70	Шпилька стопорная	I	
	5I	I 760I 9903 250 003	Трос	I	
	52	I367c50-4-6-I6	Заделка троса	4	
	53	I 760I 9903 32I 000	Обойма	I	
	54	I 760I 9903 3II 000	Кронштейн	I	
	55	I 760I 9903 3I0 003	Трос	I	
	56	2042A-4-232	Шпилька	I	

КАТАЛОГ
ДЕТАЛЕЙ И СБОРОЧНЫХ ЕДИНИЦ

Номер фигуры	Номер позиции	Обозначение	Наименование сборочных единиц, деталей	Колич. на сб. ед.	Сведения о взаимозаменяемости и конструктивных изменениях
I	57	24I7A-I0-I3-38	Втулка	2	
	58	2406A-I0-I4-44	Втулка	I	
	59	I 760I 9903 33I 000	Ролик	2	
	60	24I7A-I0-I3-I0	Втулка	4	
	6I	2006c53-I0-32	Валик	2	
	62	20I8c53-I0	Шайба	4	

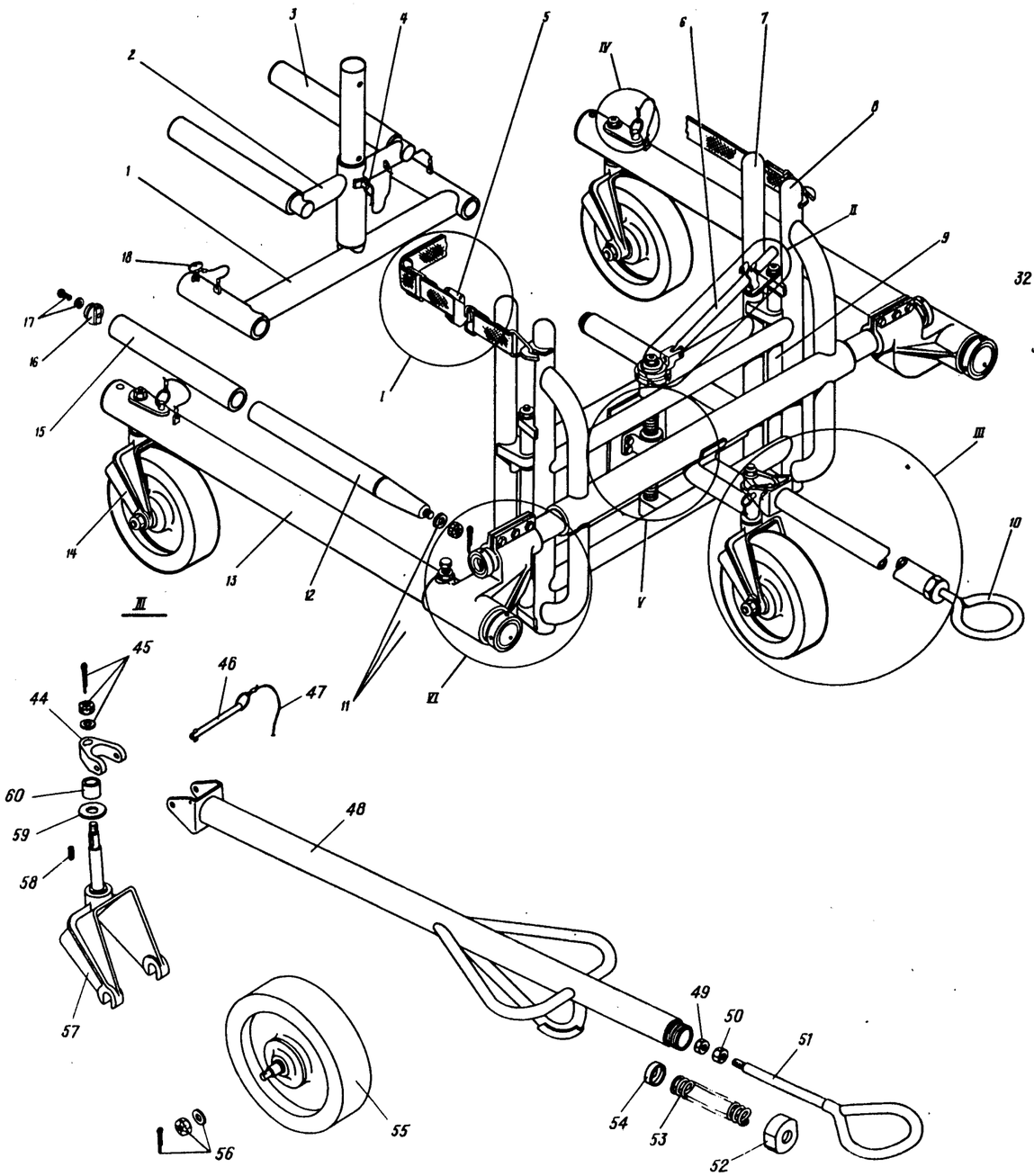

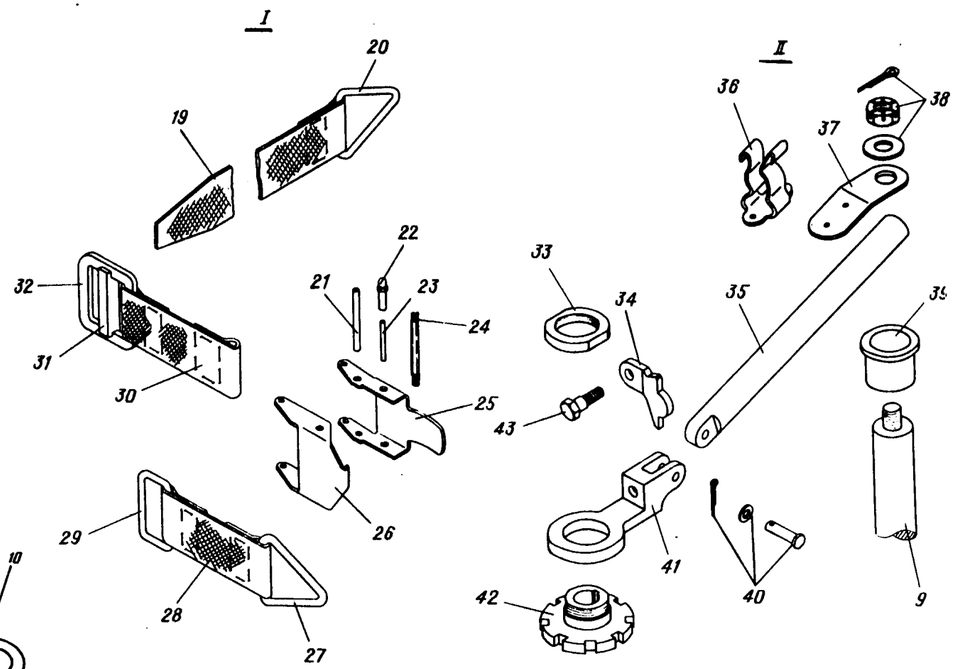

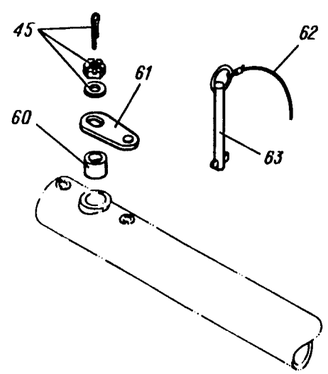

Приспособление для съема колес
Фигура 2 (Лист I из 2)

КАТАЛОГ
ДЕТАЛЕЙ И СБОРОЧНЫХ ЕДИНИЦ

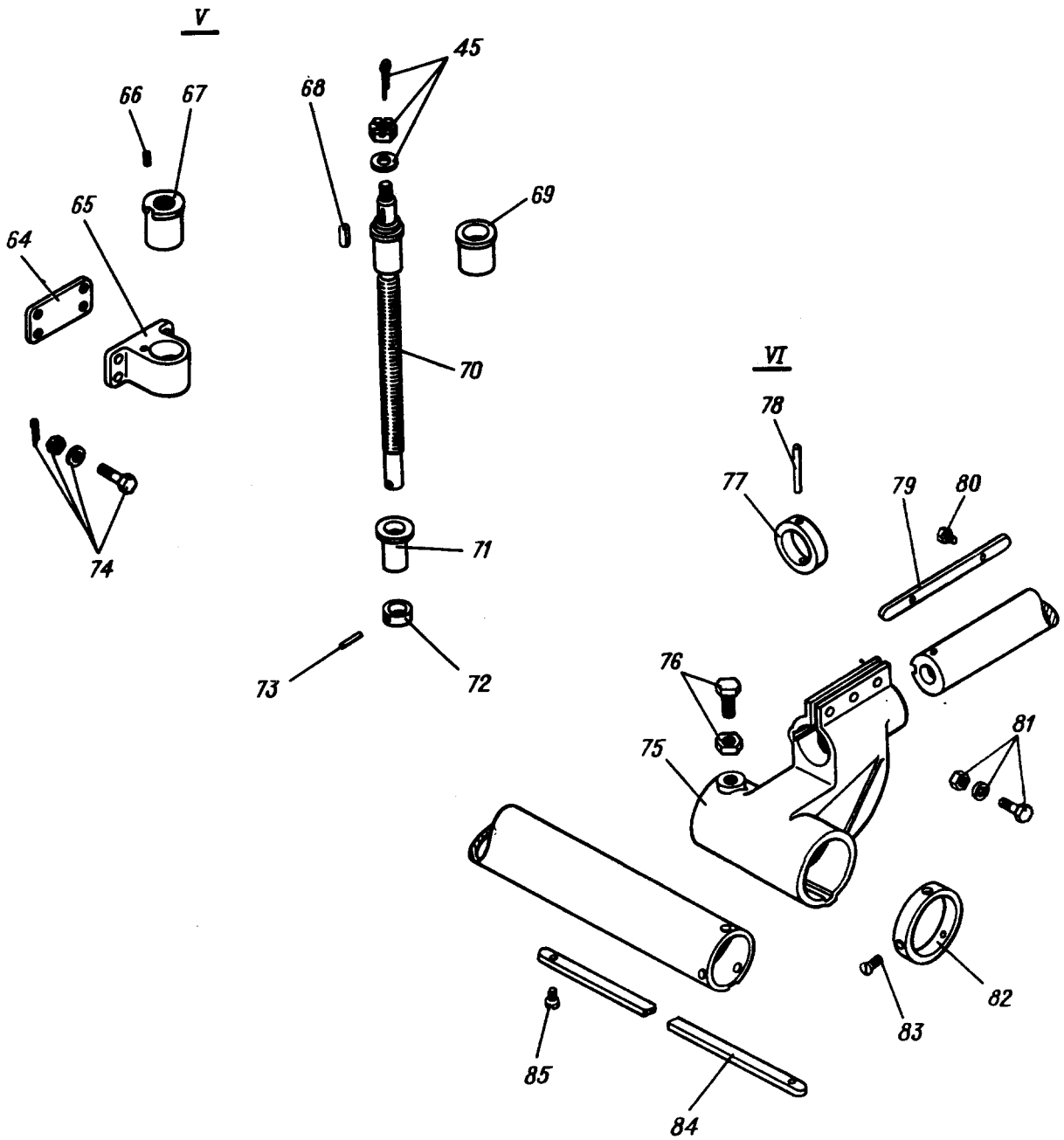

Приспособление для съема колес
Фигура 2 (Лист 2 из 2)

I5 ноября I979 г.

11,76

КАТАЛОГ
ДЕТАЛЕЙ И СБОРОЧНЫХ ЕДИНИЦ

Номер фигуры	Номер позиции	Обозначение	Наименование сборочных единиц, деталей	Колич. на сб. ед.	Сведения о взаимозаменяемости и конструктивных изменениях
2		AI306-0000-0	ПРИСПОСОБЛЕНИЕ ДЛЯ СЪЕМА КОЛЕС	I	
	I	AI306-0004-0	Насадок	I	
	.	AI306-0004-I0	Крестовина	I	
	2	AI306-0004-20	Крестовина малая	I	
	3	AI306-0004-I0-3	Трубка резиновая	2	
	4	2I07c56-8-80-T	Шпилька стопорная	I	
		248Ан-I0-20	Трос	3	
	5	AI306-0000-40	Ремень	2	
	6	AI306-0005-0	Храповик	I	
	7	AI306-0002-0	Каретка	I	
	8	AI306-000I-0	Основание	I	
	9	AI306-0000-7	Штанга	2	
	I0	820-0	Водило	I	
	II	3402A-3-I4-30	Шайба	2	
		3335A-I4	Гайка	2	
		2,5x32 ГОСТ 397-66	Шплинт	2	
	I2	AI306-0002-3	Стержень	2	
	I3	AI306-0003-0	Балка выдвижная	2	
		AI306-0003-I0	Труба	2	
		AI306-0003-I0-3	Труба	2	
	I4	AI306-0003-20	Вилка	2	
	I5	AI306-0002-0-3	Труба	2	
	I6	AI306-0002-4	Шайба	2	
	I7	MI0x25 ГОСТ I489-62	Винт	2	
		I0H 65Г 02 9 ГОСТ 6402-70	Шайба	2	
	I8	AI306-0004-30	Винт барашковый	2	
	I9	AI306-0000-60	Ремень	2	
		AI306-0000-60-3	Лента	2	
	20	AI306-0000-3I	Кольцо	2	
	2I	AI307-0000-226	Валик	2	
	22	AI307-0000-224	Фиксатор	4	

11,76

КАТАЛОГ
ДЕТАЛЕЙ И СБОРОЧНЫХ ЕДИНИЦ

Номер фигуры	Номер позиции	Обозначение	Наименование сборочных единиц, деталей	Колич. на сб. ед.	Сведения о взаимозаменяемости и конструктивных изменениях
2	23	AI307-0000-227	Штифт	2	
	24	I9I6A50-0,5-6-58	Пружина	2	
	25	AI307-0000-223	Рычаг	2	
	26	AI307-0000-225	Крючок	2	
	27	AI306-0000-3I	Кольцо	2	
	28	AI306-0000-50	Ремень	2	
		AI306-0000-50-3	Лента	2	
	29	AI307-0000-23I	Кольцо	2	
	30	AI307-0000-220-3	Лента	2	
	3I	AI307-0000-22I	Перемычка	2	
	32	AI307-0000-222	Пряжка	2	
	33	AI306-0005-4	Гайка	I	
	34	AI306-0005-2	Собачка	I	
	35	AI306-0005-I0	Рукоятка	I	
	36	A40-0504-5	Лирка	I	
	37	AI306-0000-8	Планка	I	
	38	334IA-I4	Гайка	4	
		3402A-2-I4-28	Шайба	4	
		2,5x32 ГОСТ 397-66	Шплинт	4	
	39	AI306-000I-I-5	Втулка	4	
	40	I340c5I-8-26-23	Валик	I	
		3402A-I-8-I4	Шайба	I	
		2,5xI4 ГОСТ 397-66	Шплинт	I	
	4I	AI306-0005-3	Корпус	I	
	42	AI306-0005-I	Колесо храповое	I	
	43	AI306-0005-6	Болт	I	
	44	AI306-0000-5	Вилка	I	
	45	334IA-I2	Гайка	4	
		3402A-2-I2-25	Шайба	4	
		2,5x32 ГОСТ 397-66	Шплинт	4	
	46	2I07c56-I0-89-T	Шпилька стопорная	I	
	47	248A-I0-I50	Трос	I	

КАТАЛОГ
ДЕТАЛЕЙ И СБОРОЧНЫХ ЕДИНИЦ

Номер фигуры	Номер позиции	Обозначение	Наименование сборочных единиц, деталей	Колич. на сб. ед.	Сведения о взаимозаменяемости и конструктивных изменениях
2	48	820-0	Водило	I	
	49	33I0A-I4	Гайка	I	
	50	330IA-I4	Гайка	I	
	5I	820-42	Петля	I	
	52	820-4I	Заглушка	I	
	53	I9I6A50-5-30-I40,5	Пружина	I	
	54	820-43	Шайба	2	
	55	460H	Колесо	3	
	56	3335A-I4	Гайка	6	
		3402A-2-I4-28	Шайба	6	
		2,5x32 ГОСТ 397-66	Шплинт	6	
	57	AI306-0000-70	Вилка	I	
	58	5x5x22 ГОСТ 8789-68	Шпонка	3	
	59	AI306-0000-I2	Шайба	3	
	60	AI306-000I-I4	Втулка	6	
	6I	AI306-0003-I	Стопор	2	
	62	248H-I00-200	Трос	2	
	63	2I07c56-I2-I0I-T	Шпилька стопорная	2	
	64	AI306-0000-I4	Прокладка	I	
	65	AI306-0000-022	Кронштейн	I	
	66	M6xI5 ГОСТ I477-64	Винт установочный	I	
	67	AI306-0000-2I	Гайка	I	
	68	5x5x22 ГОСТ 8789-68	Шпонка	I	
	69	AI306-000I-I-3	Втулка	I	
	70	AI306-0000-I	Винт	I	
	7I	AI306-000I-2	Втулка	I	
	72	AI306-0000-4	Втулка	I	
	73	$4Пр2_{2a}$x28 ГОСТ 3I28-70	Штифт	I	
	74	3003A-8-28-4	Болт	4	
		3335A-8	Гайка	4	
		3402A-I,5-8-I4	Шайба	4	

КАТАЛОГ
ДЕТАЛЕЙ И СБОРОЧНЫХ ЕДИНИЦ

Номер фигуры	Номер позиции	Обозначение	Наименование сборочных единиц, деталей	Колич. на сб. ед.	Сведения о взаимозаменяемости и конструктивных изменениях
2	74	2х20 ГОСТ 397-66	Шплинт	4	
	75	АI306-0000-3-I	Кронштейн (прав.)	I	
		АI306-0000-3-2	Кронштейн (лев.)	I	
	76	МI2х30 ГОСТ I49I-6I	Винт	2	
		МI2 кл. 2 ГОСТ 59I5-62	Гайка	2	
	77	АI306-0000-2	Кольцо	2	
	78	$6Пр2_{2а}$х55 ГОСТ 3I28-70	Штифт	2	
	79	I6хI0-I80 ГОСТ 8790-68	Шпонка	2	
	80	3I57А-6-I2	Винт	4	
	8I	3003А-8-28-4	Болт	6	
		330IА-8	Гайка	6	
		8Н 65Г ГОСТ 6402-70	Шайба	6	
	82	АI306-0000-I3	Кольцо	2	
	83	3I77А-5-I0	Винт	6	
	84	АI306-0003-2	Шпонка	2	
	85	3I57А-5-I0	Винт	22	

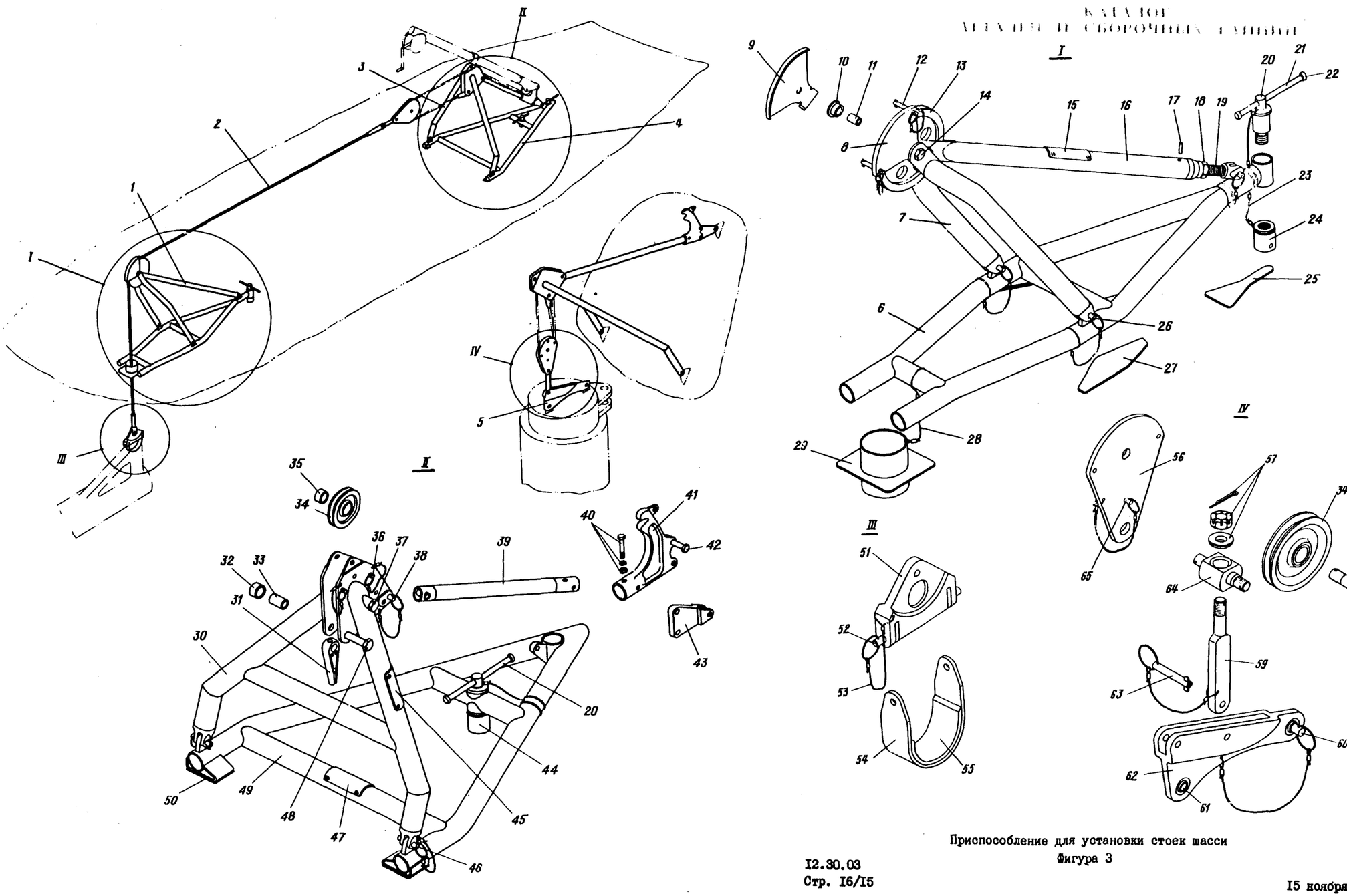

Приспособление для установки стоек шасси
Фигура 3

КАТАЛОГ
ДЕТАЛЕЙ И СБОРОЧНЫХ ЕДИНИЦ

Номер фигуры	Номер позиции	Обозначение	Наименование сборочных единиц, деталей	Колич. на сб. ед.	Сведения о взаимозаменяемости и конструктивных изменениях
3		I 760I 9802 I00 000	ПРИСПОСОБЛЕНИЕ ДЛЯ УСТАНОВКИ СТОЕК ШАССИ	I	
	I	I 760I 9802 I70 000	Приспособление для установки носового шасси	I	
	2	I 760I 9802 270 000	Трос	I	
	3	I 760I 9802 II0 000	Подъемник шасси	I	
	4	I 760I 9802 250 000	Опора	I	
	5	I 760I 9802 I60 000	Подвеска	I	
	6	I 760I 9802 I80 000	Рама	I	
	7	I 760I 9802 I90 000	Подкос	2	
	8	I 760I 9802 I7I 00I	Ограничитель (прав.)	I	
	9	I 760I 9802 I7I 002	Ограничитель (лев.)	I	
	I0	I 760I 9802 2I2 000	Втулка	2	
	II	I 760I 9802 I73 000	Втулка	I	
	I2	2042А-2-56	Шпилька стопорная	2	
	I3	I 760I 9802 2I0 000	Ролик	I	
		I 760I 9802 2II 000	Ролик	I	
	I4	30I7А-I4-64-4,5	Болт	I	
		3336А-I4	Гайка	I	
		3405А-2-I4-25	Шайба	I	
		2,5х25 ГОСТ 397-66	Шплинт	I	
	I5	I 760I 9802 203 000	Трафарет	I	
	I6	I 760I 9802 200 000	Тяга	I	
		I 760I 9802 200 003	Труба	I	
	I7	$5Пр2_{2а}$-25 ГОСТ 3I28-70	Штифт	I	
	I8	3320А-20	Гайка	I	
	I9	I 760I 9802 I72 000	Винт	I	
	20	I 760I 9802 230 000	Фиксатор	3	
		I 760I 9802 23I 000	Болт специальный	3	
	2I	I 760I 9802 232 000	Вороток	3	
	22	I 760I 9802 233 000	Шайба специальная	6	

КАТАЛОГ
ДЕТАЛЕЙ И СБОРОЧНЫХ ЕДИНИЦ

Номер фигуры	Номер позиции	Обозначение	Наименование сборочных единиц, деталей	Колич. на сб. ед.	Сведения о взаимозаменяемости и конструктивных изменениях
3	23	I 760I 9802 I70 003	Трос	2	
		I753c57-6-4	Гильза	I6	
	24	I 760I 9802 I74 000	Заглушка	I	
	25	I 760I 9802 I85 000	Прокладка	I	
	26	2042A-4-52	Шпилька стопорная	2	
	27	I 760I 9802 I82 000	Прокладка	2	
	28	I 760I 9802 I70 005	Трос	6	
	29	I 760I 9802 220 000	Стакан	I	
	30	I 760I 9802 I20 000	Рама	I	
	3I	I 760I 9802 I50 000	Серьга	I	
		I 760I 9802 I5I 000	Серьга	I	
		I 760I 9802 I52 000	Пластина	I	
		3I66A-3-4	Винт	2	
	32	2406A-22-28-I4	Втулка	I	
	33	I 760I 9802 II7 000	Втулка	3	
	34	I 760I 9802 I30 000	Ролик	4	
		I 760I 9802 I3I 000	Ролик	4	
	35	I 760I 9802 I32 000	Втулка	4	
	36	2042A-2-62	Шпилька стопорная	3	
	37	3024A-I4-I28-4,5	Болт	I	
		3327A-I4	Гайка	I	
		3402A-I-I4-25	Шайба	2	
		3402A-I-20-32	Шайба	2	
		2,5x32 ГОСТ 397-66	Шплинт	I	
	38	2042A-4-76	Шпилька стопорная	I	
	39	I 760I 9802 I40 000	Тяга	I	
	40	3027A-8-46	Болт	2	
		3302A-8	Гайка	2	
		3402A-I-8-I4	Шайба	2	
	4I	I 760I 9802 III 000	Кронштейн	I	
	42	30I7A-I0-34-4	Болт	I	
		3327A-I0	Гайка	I	
		3402A-I-I0-20	Шайба	I	
		2,5x25 ГОСТ 397-66	Шплинт	I	

Номер фигуры	Номер позиции	Обозначение	Наименование сборочных единиц, деталей	Колич. на сб. ед.	Сведения о взаимозаменяемости и конструктивных изменениях
3	43	I 760I 9802 II2 000	Переходник	I	
	44	I 760I 9802 I74 000	Заглушка	2	
	45	I 760I 9802 II8 000	Трафарет	I	
	46	2042А-4-52	Шпилька стопорная	3	
	47	I 760I 9802 263 000	Трафарет	I	
	48	3024А-I4-56-4,5	Болт	I	
		3327А-I4	Гайка	I	
		3402А-I-I4-25	Шайба	I	
		2,5х32 ГОСТ 397-66	Шплинт	I	
	49	I 760I 9802 260 000	Рама	I	
	50	I 760I 9802 260 0II	Прокладка	2	
	5I	I 760I 9802 290 000	Серьга	I	
		I 760I 9802 29I 000	Серьга	I	
	52	2042А-4-I34	Шпилька стопорная	I	
	53	I 760I 9802 290 003	Трос	I	
		I753с57-6-4	Гильза	2	
	54	I 760I 9802 280 000	Хомут	I	
		I 760I 9802 28I 000	Скоба	I	
	55	I 760I 9802 280 003	Прокладка	2	
	56	I 760I 9802 II3 000	Щека	2	
	57	I 760I 9802 II4 000	Шайба сферическая	I	
		3327А-I4	Гайка	2	
		2,5х32 ГОСТ 397-66	Шплинт	2	
	58	3024А-I4-56-4,5	Болт	I	
	59	I 760I 9802 II6 000	Ухо	I	
	60	2042А-5-58	Шпилька стопорная	2	
		I 760I 9802 I60 003	Трос	2	
		I753с57-6-4	Гильза	4	
	6I	ШС-I2 ТУ I00/5	Подшипник*	2	
	62	I 760I 9802 I6I 000	Подвеска	I	
	63	2042А-4-52	Шпилька стопорная	I	
	64	I 760I 9802 II5 000	Держатель	I	
	65	2042А-2-62	Шпилька стопорная	3	

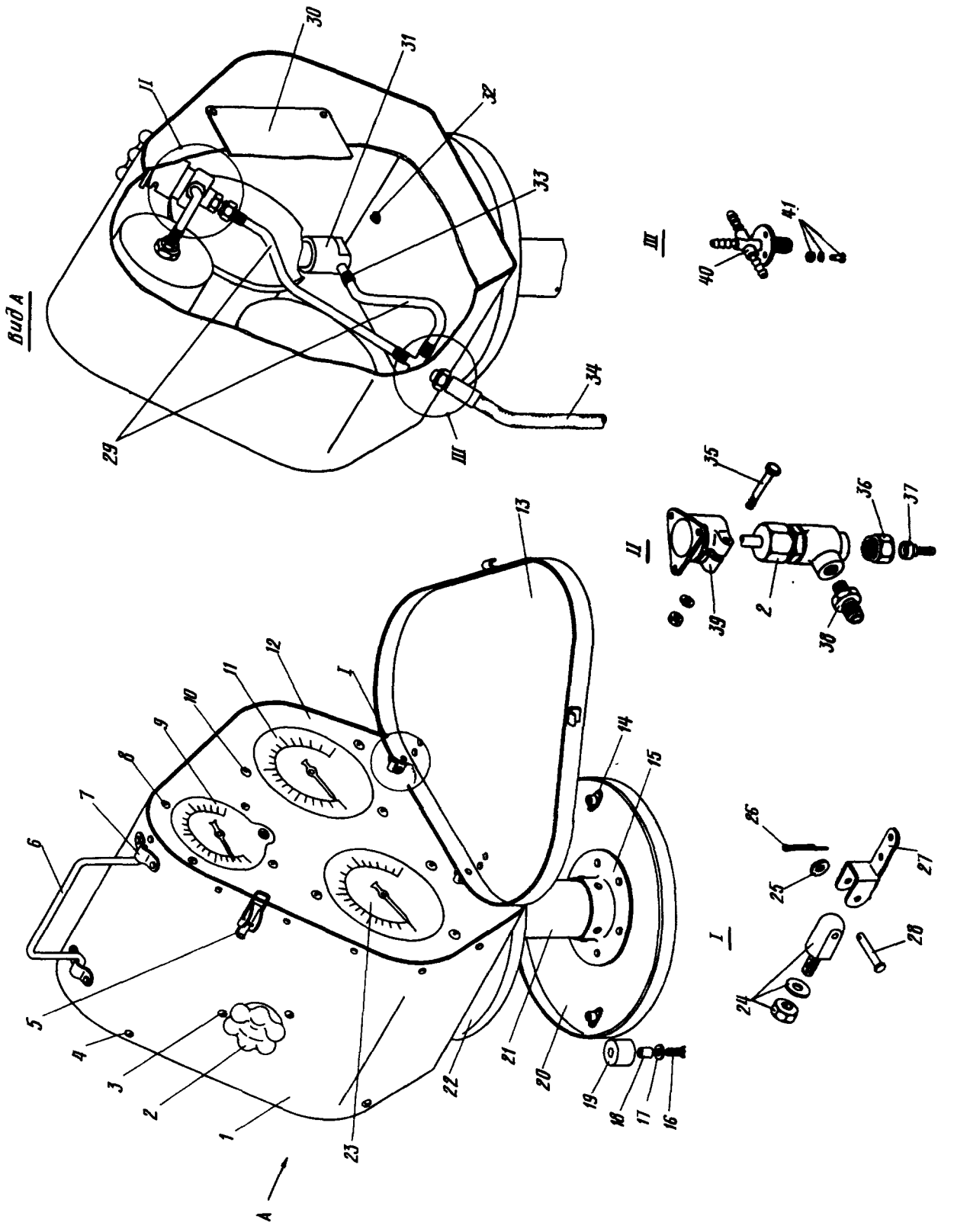

Прибор для проверки герметичности кабины
Фигура 4

11,76

КАТАЛОГ
ДЕТАЛЕЙ И СБОРОЧНЫХ ЕДИНИЦ

Номер фигуры	Номер позиции	Обозначение	Наименование сборочных единиц, деталей	Колич. на сб. ед.	Сведения о взаимозаменяемости и конструктивных изменениях
4		I 760I 99I0 I00 000	ПРИБОР ДЛЯ ПРОВЕРКИ ГЕРМЕТИЧНОСТИ КАБИНЫ	I	
	I	I 760I 99I0 II0 000	Корпус	I	
	2	3730А-I2	Кран запорный	I	
	3	3059А-5-I4	Болт	3	
		33I5А-5	Гайка	3	
		5Н 65Г ГОСТ 6402-70	Шайба	3	
	4	3I66А-5-I0	Винт	5	
	5	АнII5-I	Замок	2	
	6	I 760I 99I0 III 000	Ручка	I	
	7	I 760I 99I0 II0 007	Скоба	2	
	8	305IА4-I6	Болт	4	
	9	Вр-I0М	Вариометр*	I	
	I0	305IА-5-52	Болт	6	
		33I5А-5	Гайка	6	
		340IА-I-5-I2	Шайба	6	
		I 760I 99I0 I00 0I7	Трубка	6	
	II	ОБМ-I00б	Манометр*	I	
	I2	I 760I 99I0 II0 005	Панель	I	
	I3	I 760I 99I0 I0I 000	Крышка	I	
	I4	338IА-5	Гайка	4	
	I5	I 760I 99I0 I32 000	Втулка	2	
	I6	3I70А-5-I6	Винт	4	
	I7	340IА-I-6-I2	Шайба	4	
	I8	I 760I 99I0 I30 005	Втулка	4	
	I9	I 760I 99I0 I33 000	Ножка	4	
	20	I 760I 99I0 I30 000	Барабан	I	
		I 760I 99I0 I3I 00I	Крышка	I	
	2I	I 760I 99I0 I30 003	Втулка	I	
	22	I 760I 99I0 I3I 002	Крышка	I	
	23	ОБМ-I00б	Манометр*	I	
	24	I 760I 99I0 I02 000	Ушко	2	
		33I5А-5	Гайка	2	

КАТАЛОГ
ДЕТАЛЕЙ И СБОРОЧНЫХ ЕДИНИЦ

Номер фигуры	Номер позиции	Обозначение	Наименование сборочных единиц, деталей	Колич. на сб. ед.	Сведения о взаимозаменяемости и конструктивных изменениях
4	24	340IA-I-5-I2	Шайба	2	
	25	340IA-I-3-8	Шайба	2	
	26	Ix6 ГОСТ 397-66	Шплинт	2	
	27	I 760I 99I0 I03 000	Петля	2	
	28	I340c5I-3-I6-I4	Валик	2	
	29	I 760I 99I0 I00 005	Трубка резиновая	4	
	30	I 760I 99I0 I04 000	Трафарет	I	
	3I	I 760I 99I0 I40 000	Переходник	2	
		I 760I 99I0 I00 0II	Шайба	2	
		I 760I 99I0 I00 0I3	Шайба	2	
		I 760I 99I0 I00 0I5	Шайба	2	
	32	3I66A-3-6	Винт	4	
		3320A-3	Гайка	4	
		340IA-I-3-8	Шайба	4	
	33	I 760I 99I0 I00 007	Проволока	6	
	34	4568A-У4-2000	Шланг	I0	
		4570A-У4-2000	Шланг	9	
	35	3003A-6-40	Болт	I	
		33I5A-6	Гайка	I	
		6Н 65Г ГОСТ 6402-7I	Шайба	I	
	36	4594A-6	Гайка накидная	2	
	37	I 760I 99I0 I06 000	Ниппель	2	
	38	924Ан-5	Переходник	2	
	39	3929A-I	Кронштейн	I	
	40	I 760I 99I0 I05 000	Крестовина	I	
	4I	3I62A-3-I0	Винт	4	
		3320A-3	Гайка	4	
		340IA-I-3-8	Шайба	4	

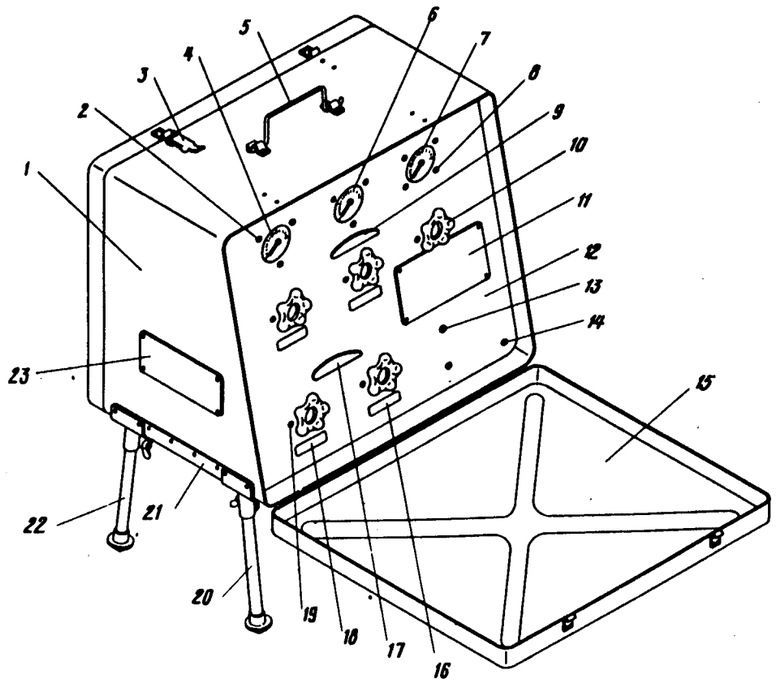

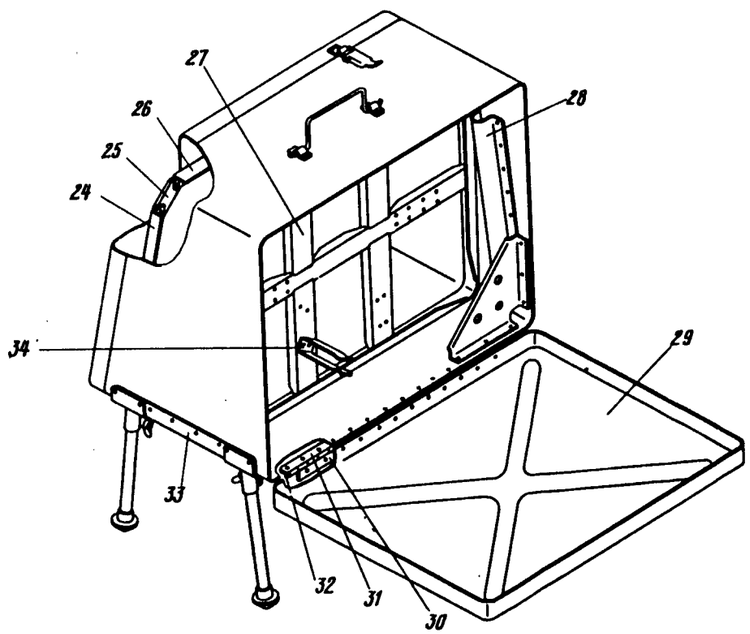

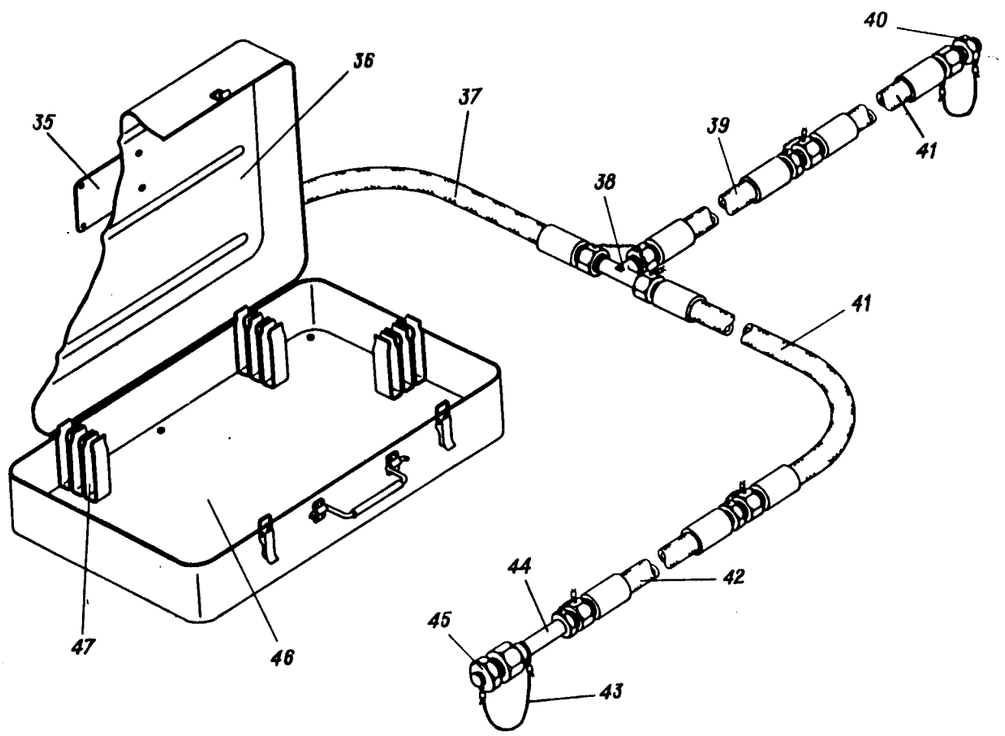

Приспособление для проверки высотной системы
на герметичность
Фигура 5 (Лист I из 2)

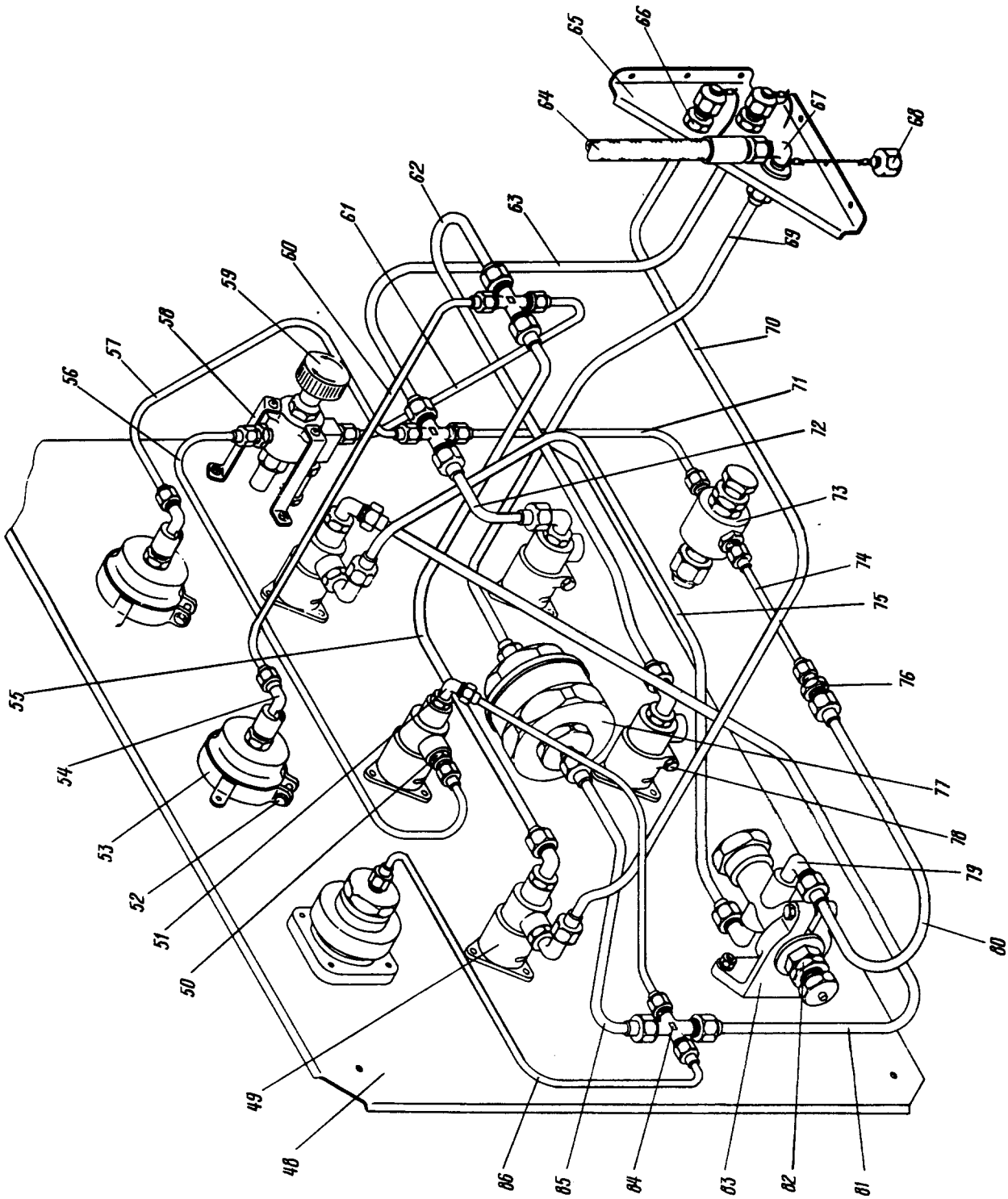

Приспособление для проверки высотной системы
на герметичность
Фигура 5 (Лист 2 из 2)

11,76

КАТАЛОГ
ДЕТАЛЕЙ И СБОРОЧНЫХ ЕДИНИЦ

Номер фигуры	Номер позиции	Обозначение	Наименование сборочных единиц, деталей	Колич. на сб. ед.	Сведения о взаимозаменяемости и конструктивных изменениях
5		I 760I 99I0 200 000	ПРИСПОСОБЛЕНИЕ ДЛЯ ПРОВЕРКИ ВЫСОТНОЙ СИСТЕМЫ НА ГЕРМЕТИЧНОСТЬ	I	
	I	I 760I 9905 5I0 000	Корпус	I	
	2	3059А-5-I4	Болт	6	
		33I5А-5	Гайка	6	
		5Н 65Г 02 9 ГОСТ 6402-70	Шайба	6	
	3	УН99-07	Замок	4	
	4	МА-4	Манометр*	I	
	5	УН99-I7	Ручка	I	
		УН99-I8	Скоба	2	
	6	МА-40	Манометр*	I	
	7	НТМ-400	Манометр*	I	
	8	3I66А-4-6	Винт	4	
	9	I 760I 9905 573 000	Трафарет	I	
	I0	3730А-I2-Т	Кран запорный	5	
	II	I 760I 99I0 2I2 000	Трафарет	I	
	I2	I 760I 99I0 2I0 000	Панель	I	С № 04094
	I3	3059А-6-I8	Болт	2	
		33I5А-6	Гайка	2	
		6Н 65Г ГОСТ 6402-70	Шайба	2	
	I4	305IА-6-I8	Болт	4	
		3373А-6	Гайка	4	
		340IА-I-6-I2	Шайба	4	
		4904А-6-I,8	Пистон	4	
	I5	I 760I 9905 50I 000	Крышка передняя	I	
	I6	I 760I 99I0 2I7 000	Трафарет	3	С № 04094
	I7	I 760I 9905 572 000	Трафарет	I	
	I8	I 760I 99I0 2I6 000	Трафарет	2	С № 04094
	I9	3059А-5-I4	Болт	I5	
		33I5А-5	Гайка	I5	
		5Н 65Г 02 9 ГОСТ 6402-70	Шайба	I5	

КАТАЛОГ
ДЕТАЛЕЙ И СБОРОЧНЫХ ЕДИНИЦ

Номер фигуры	Номер позиции	Обозначение	Наименование сборочных единиц, деталей	Колич. на сб. ед.	Сведения о взаимозаменяемости и конструктивных изменениях
5	20	I 760I 9905 530 00I	Опора выдвижная	I	
	2I	I 760I 9905 5I4 00I	Профиль	I	
	22	I 760I 9905 540 00I	Опора выдвижная (прав.)	I	
		I 760I 9905 540 002	Опора выдвижная (лев.)	I	
	23	I 760I 9905 20I 000	Трафарет	I	
	24	I 760I 9905 5I0 0I3	Профиль	2	
	25	I 760I 9905 5I3 000	Пластина	4	
	26	I 760I 9905 5I0 0I5	Профиль	2	
	27	I 760I 9905 520 000	Панель	I	
	28	I 760I 9905 5II 00I	Скоба (прав.)	I	
		I 760I 9905 5II 002	Скоба (лев.)	I	
	29	I 760I 9905 502 000	Крышка задняя	I	
	30	I242c49-6-432	Створка петли	I	
	3I	2856A-6-432	Створка петли	I	
	32	I45c49-3-458	Шомпол	I	
	33	I 760I 9905 5I4 002	Профиль	I	
	34	I 760I 9905 52I 000	Лира	I6	
	35	I 760I 99I0 202 000	Трафарет	I	
	36	I 760I 99I0 270 000	Чемодан со шлангом и заглушкой	I	
		УН99-20	Чемодан	I	
	37	I 760I 99I0 250 000	Шланг для проверки высотной системы на герметичность	I	
	38	2749A-6	Тройник	I	
	39	4584A-У6-I800	Шланг	3	
	40	I 760I 9905 59I 000	Заглушка	I	
	4I	4580A-У6-I800	Шланг	3	
	42	4584A-У6-I800	Шланг	2	
	43	I 760I 99I0 250 003	Трос	3	
		I367c50-4-6-6	Заделка троса	6	
	44	I 760I 99I0 260 000	Переходник	2	
	45	I 760I 9905 II6 000	Заглушка	2	

КАТАЛОГ
ДЕТАЛЕЙ И СБОРОЧНЫХ ЕДИНИЦ

Номер фигуры	Номер позиции	Обозначение	Наименование сборочных единиц, деталей	Колич. на сб. ед.	Сведения о взаимозаменяемости и конструктивных изменениях
5	46	I 760I 99I0 240 000	Панель	I	
		I 760I 99I0 240 003	Панель	I	
	47	I 760I 99I0 24I 000	Лира	I8	
	48	I 760I 99I0 2I0 003	Панель	I	С № 04094
	49	3929А-I	Кронштейн	5	
	50	44I2А-4-6	Переходник	I	
		2I86А-9	Кольцо	9	
	5I	44I5А-4-6	Угольник	I	
		2I95А-I2	Гайка	7	
		2I98А-4	Шайба	7	
		2I86А-9	Кольцо	9	
	52	3003А-5-32	Болт	2	
		33I5А-5	Гайка	2	
		5Н 65Г 02 9 ГОСТ 6402-70	Шайба	2	
	53	I 760I 99I0 230 000	Хомут	2	
	54	I 760I 99I0 2II 000	Штуцер	2	
		2608с52-4-I0-2,5-Ж	Прокладка	2	
	55	I 760I 99I0 220 I37	Трубопровод	I	
	56	I 760I 99I0 220 I29	Трубопровод	I	
	57	I 760I 99I0 220 I2I	Трубопровод	I	
	58	I 760I 99I0 2I4 000	Кронштейн	3	
	59	РВ-I50/I2,5 В2	Редуктор*	I	
	60	I 760I 99I0 220 I33	Трубопровод	I	
	6I	I 760I 99I0 220 I3I	Трубопровод	I	
	62	I 760I 99I0 220 I35	Трубопровод	I	
	63	I 760I 99I0 220 I23	Трубопровод	I	
	64	I 760I 9905 620 000	Шланг к наземному источнику	I	
	65	I 760I 99I0 2I3 000	Кница	I	
	66	27I7А-6	Проходник	2	
		2709А-I4хI	Гайка	3	
	67	2737А-6	Угольник	I	
	68	I899А-6	Заглушка	3	

КАТАЛОГ
ДЕТАЛЕЙ И СБОРОЧНЫХ ЕДИНИЦ

Номер фигуры	Номер позиции	Обозначение	Наименование сборочных единиц, деталей	Колич. на сб. ед.	Сведения о взаимозаменяемости и конструктивных изменениях
5	69	I 760I 99I0 220 I05	Трубопровод	I	
	70	I 760I 99I0 220 I39	Трубопровод	I	
	7I	I 760I 99I0 220 II7	Трубопровод	I	
	72	I 760I 99I0 220 II9	Трубопровод	I	
	73	РВ-2Т	Редуктор*	I	
	74	I 760I 99I0 220 II5	Трубопровод	I	
	75	I 760I 99I0 220 III	Трубопровод	I	
	76	2725А-4-6	Переходник	I	
	77	2683А-3	Фильтр	I	
	78	3003А-6-40	Болт	6	
		33I5А-6	Гайка	6	
		6Н 65Г 02 ГОСТ 6402-70	Шайба	6	
	79	280IА-6-22	Угольник	2	
	80	I 760I 99I0 220 II3	Трубопровод	I	
	8I	I 760I 99I0 220 I09	Трубопровод	I	
	82	Ил6II-200-50	Редуктор*	I	
	83	Ил980	Кронштейн	I	
	84	278IА-4-6	Крестовина	3	
	85	I 760I 99I0 220 I07	Трубопровод	I	
	86	I 760I 99I0 220 I25	Трубопровод	I	

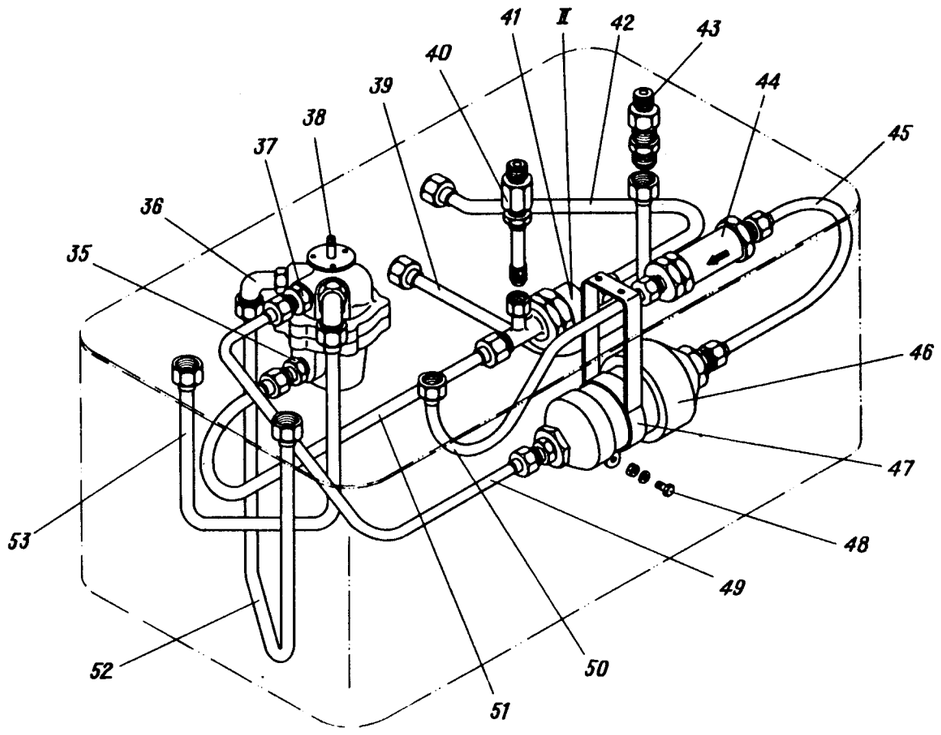

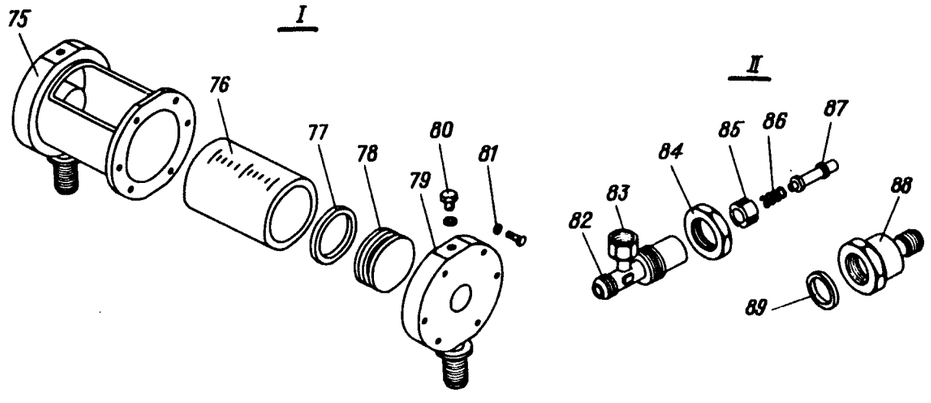

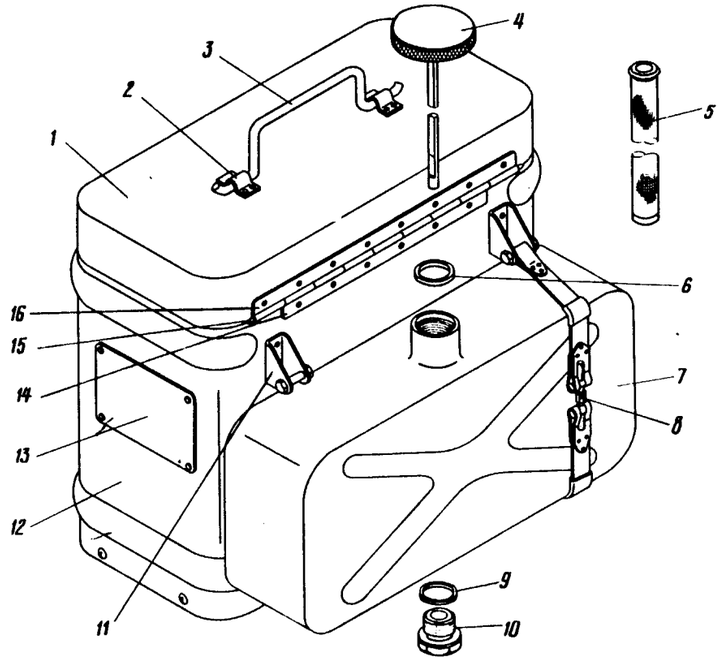

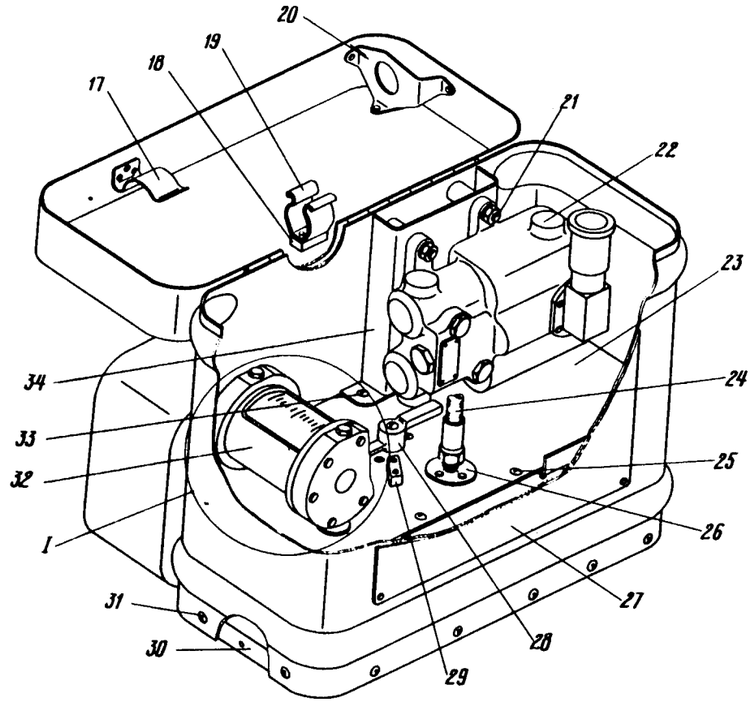

Приспособление для дозаливки амортстоек жидкостью АМГ-I0
Фигура 6 (Лист I из 2)

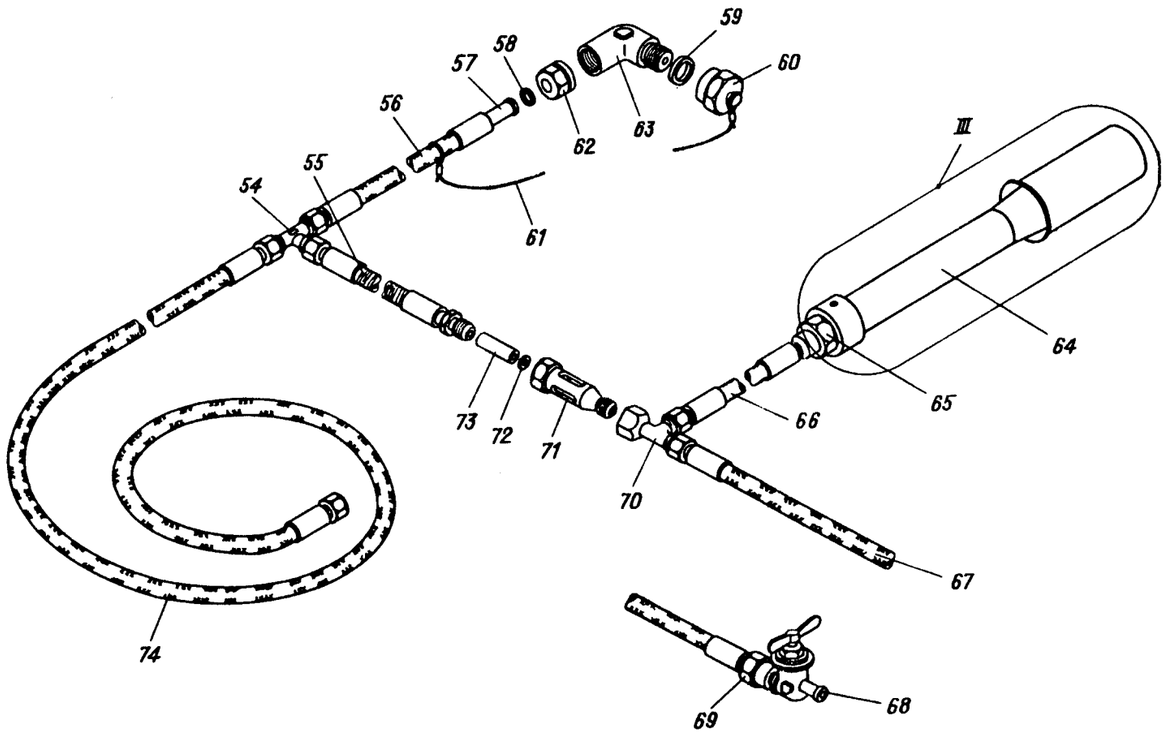

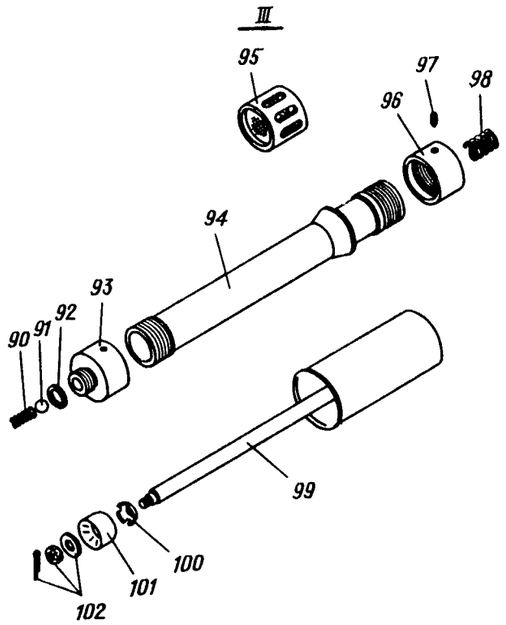

Приспособление для дозаливки амортстоек
жидкостью АМГ-10
Фигура 6 (Лист 2 из 2)

11,76

КАТАЛОГ
ДЕТАЛЕЙ И СБОРОЧНЫХ ЕДИНИЦ

Номер фигуры	Номер позиции	Обозначение	Наименование сборочных единиц, деталей	Колич. на сб. ед.	Сведения о взаимозаменяемости и конструктивных изменениях
6		I 760I 99I0 500 000	ПРИСПОСОБЛЕНИЕ ДЛЯ ДОЗАЛИВКИ АМОРТСТОЕК ЖИДКОСТЬЮ АМГ-I0	I	
	I	I 760I 99I0 530 000	Крышка	I	
		I 760I 99I0 530 003	Крышка	I	
	2	УН99-I8	Скоба	2	
	3	УН99-I7	Ручка	I	
	4	I 760I 99I0 580 000	Пробка	I	
	5	I 760I 99I0 590 000	Фильтр	I	
	6	2258А-I69-2	Кольцо уплотнительное	I	
	7	I 760I 99I0 560 000	Бак гидравлический	I	
		I 760I 99I0 570 000	Бак	I	
	8	I036с53-I5-I55-I55-Т	Лента крепления баков	2	
		ОН-38-5-26-66-2	Обкладка	4	
	9	2258А-I3-2	Кольцо уплотнительное	I	
	I0	2I94А-I6	Заглушка	I	
	II	I 760I 99I0 5II 000	Кронштейн	4	
	I2	I 760I 99I0 520 000	Корпус	I	
	I3	I 760I 99I0 50I 000	Трафарет	I	
	I4	I242с49-5-2I0	Петля	I	
	I5	I45с49-3-280	Шомпол	I	
	I6	I242с49-5-270	Петля	I	
	I7	I 760I 99I0 532 000	Пружина	I	
	I8	I 760I 99I0 530 005	Прокладка	2	
	I9	I 760I 99I0 540 000	Зажим	2	
	20	I 760I 99I0 53I 000	Рамка	I	
	2I	3059А-8-48	Болт	4	
		33I5А-8	Гайка	4	
		8Н 65Г 02 9 ГОСТ 6402-70	Шайба	4	
	22	НР-0I/I	Насос ручной*	I	
	23	I 760I 99I0 600 000	Панель	I	
		I 760I 99I0 60I 000	Плита	I	
	24	I 760I 99I0 680 000	Шланг	I	

:25 I5 ноября I979 г.

КАТАЛОГ ДЕТАЛЕЙ И СБОРОЧНЫХ ЕДИНИЦ

Номер фигуры	Номер позиции	Обозначение	Наименование сборочных единиц, деталей	Колич. на сб. ед.	Сведения о взаимозаменяемости и конструктивных изменениях
6	25	3058А-4-I2	Болт	I9	
	26	I 760I 99I0 604 000	Проходник фланцевый	I	
	27	I 760I 99I0 502 000	Трафарет	I	
	28	I 760I 99I0 602 000	Ручка крана	I	
	29	I 760I 99I0 603 000	Упор	2	
	30	I 760I 99I0 550 000	Дно	I	
	3I	3058А-4-I2	Болт	I9	
	32	I 760I 99I0 650 000	Дозатор	I	
	33	3058А-4-I4	Болт	3	
	34	I 760I 99I0 750 000	Кронштейн	I	
	35	2793А-8	Проходник ввертной	I	
	36	280IА-8-27	Угольник ввертной	2	
	37	I 760I 99I0 605 000	Проходник ввертной	I	
	38	629600В-Т	Кран*	I	
	39	I 760I 99I0 620 0II	Трубопровод	I	
	40	I 760I 99I0 606 000 2709А-I2хI	Проходник Гайка	I 2	
	4I	I 760I 99I0 630 000	Клапан предохранительный	I	
	42	I 760I 99I0 620 009	Трубопровод	I	
	43	I 760I 99I0 607 000 2709А-I6хI	Проходник Гайка	I 4	
	44	ОК-6А	Клапан обратный*	I	
	45	I 760I 99I0 620 003	Трубопровод	I	
	46	IIГФ4-I	Фильтр*	I	
	47	I 760I 99I0 6I0 000	Хомут	I	
	48	3003А-5-I2 33I5А-5 5Н 65Г 02 9 ГОСТ 6402-70	Болт Гайка Шайба	I I I	
	49	I 760I 99I0 620 007	Трубопровод	I	
	50	I 760I 99I0 620 005	Трубопровод	I	
	5I	I 760I 99I0 620 0I3	Трубопровод	I	

КАТАЛОГ
ДЕТАЛЕЙ И СБОРОЧНЫХ ЕДИНИЦ

Номер фигуры	Номер позиции	Обозначение	Наименование сборочных единиц, деталей	Колич. на сб. ед.	Сведения о взаимозаменяемости и конструктивных изменениях
6	52	I 760I 99I0 620 0I7	Трубопровод	I	
	53	I 760I 99I0 620 0I5	Трубопровод	I	
	54	2749А-4	Тройник проходной	I	
	55	4572А-У4-400	Рукав	I	
	56	I 760I 99I0 740 000	Рукав	I	
	57	I 760I 99I0 74I 000	Ниппель	I	
	58	2I86А-8-2	Кольцо уплотнительное	I	
	59	2258А-324-2	Кольцо уплотнительное	2	
	60	I 760I 99I0 689 000	Заглушка	I	
	6I	I 760I 99I0 740 003	Трос	I	
	62	I 760I 99I0 742 000	Наконечник	I	
	63	I 760I 99I0 688 000	Угольник	I	
	64	I 760I 99I0 690 000	Насос воздушный	I	
	65	I 760I 99I0 72I 000	Наконечник	I	
	66	I 760I 99I0 720 000	Рукав	I	
	67	I 760I 99I0 730 000	Рукав	I	
	68	3I7А-4	Кран сливной	I	
	69	I 760I 99I0 73I 000	Переходник	I	
	70	I 760I 99I0 686 000	Переходник	I	
	7I	I 760I 99I0 682 000	Стакан	I	
	72	2608с52-6-I0-Ж	Кольцо уплотнительное	I	
	73	I 760I 99I0 683 000	Втулка	I	
	74	4568А-У4-2000	Рукав	I	
	75	I 760I 99I0 660 000	Корпус	I	
	76	I 760I 99I0 65I 000	Цилиндр	I	
	77	2258А-30-I	Кольцо уплотнительное	I	
	78	I 760I 99I0 652 000	Поршень	I	
	79	I 760I 99I0 670 000	Крышка	I	
	80	2I94А-6	Заглушка	2	
		2258А-I7I-П	Кольцо уплотнительное	2	
	8I	300IА-4-22	Болт	I2	

КАТАЛОГ
ДЕТАЛЕЙ И СБОРОЧНЫХ ЕДИНИЦ

Номер фигуры	Номер позиции	Обозначение	Наименование сборочных единиц, деталей	Колич. на сб. ед.	Сведения о взаимозаменяемости и конструктивных изменениях
6	8I	3405А-I-4-8	Шайба	I2	
	82	I 760I 99I0 63I 000	Корпус	I	
	83	4844А-4	Гайка	I	
		4846А-4	Стопор	I	
	84	2709А-24хI,5	Гайка	I	
	85	I 760I 99I0 640 000	Шток	I	
	86	I9I6А-I,2-9-I8-П	Пружина	I	
	87	I 760I 99I0 633 000	Втулка	I	
	88	I 760I 99I0 632 000	Гайка	I	
	89	2I86А-I66-2	Кольцо уплотнительное	I	
	90	I9I6А-0,5-8-I7-П	Пружина	I	
	9I	Ш-9Н ГОСТ 3722-60	Шарик	I	
	92	2608с52-I2-I6-I-Ж	Кольцо уплотнительное	I	
	93	I 760I 99I0 693 000	Штуцер	I	
	94	I 760I 99I0 692 000	Корпус	I	
	95	I 760I 99I0 7I0 000	Фильтр	I	
	96	I 760I 99I0 69I 000	Гайка	I	
	97	М3х4 ГОСТ I476-64	Винт	2	
	98	I9I6А-2-I5-20	Пружина	I	
	99	I 760I 99I0 700 000	Шток	I	
	I00	I 760I 99I0 694 000	Шайба	I	
	I0I	I 760I 99I0 695 000	Манжета	I	
	I02	3346А-6	Гайка	I	
		340IА-I,5-8-I6	Шайба	I	
		I,5х20 ГОСТ 397-66	Шплинт	I	

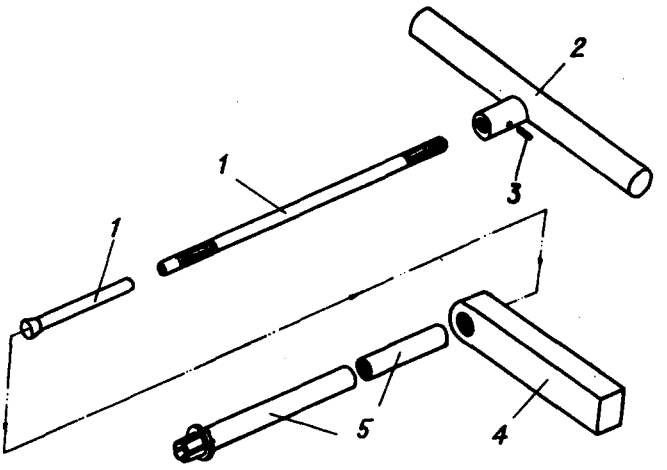

Приспособление для монтажа трубки
I760I 7260 425 000
Фигура 7

11,76

КАТАЛОГ
ДЕТАЛЕЙ И СБОРОЧНЫХ ЕДИНИЦ

Номер фигуры	Номер позиции	Обозначение	Наименование сборочных единиц, деталей	Колич. на сб. ед.	Сведения о взаимозаменяемости и конструктивных изменениях
7		I 760I 9903 9I0 000	ПРИСПОСОБЛЕНИЕ ДЛЯ МОНТАЖА ТРУБКИ I760I 7260 425 000	I	
	I	I 760I 9903 9II 000	Стержень	I	
	2	I 760I 9903 9I2 000	Ручка	I	
	3	2x8 ГОСТ 397-66	Шплинт	I	
	4	I 760I 9903 922 000	Рукоятка	I	
	5	I 760I 9903 92I 000	Цанга	I	

31
/
32

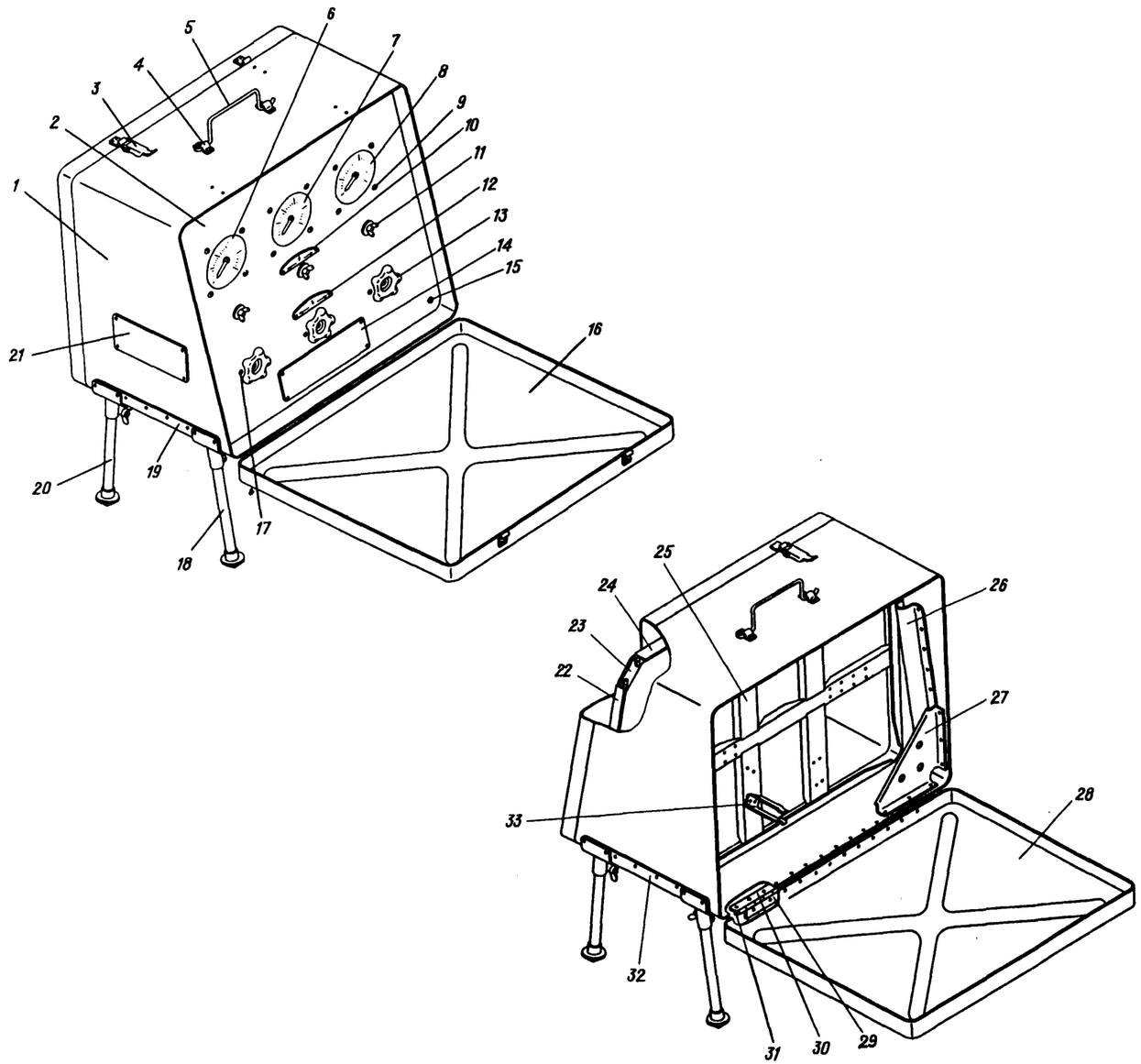

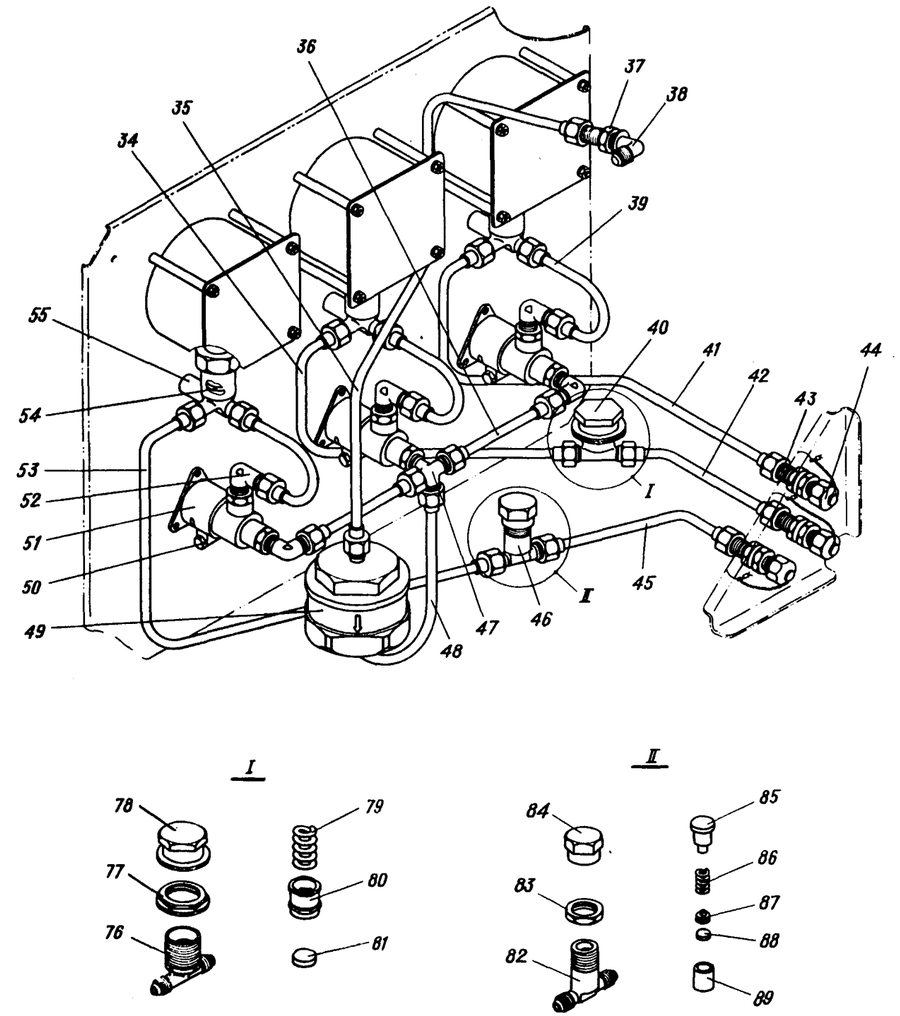

Приспособление для зарядки бортсети,
пневматиков, амортстоек
Фигура 8 (Лист I из 2)

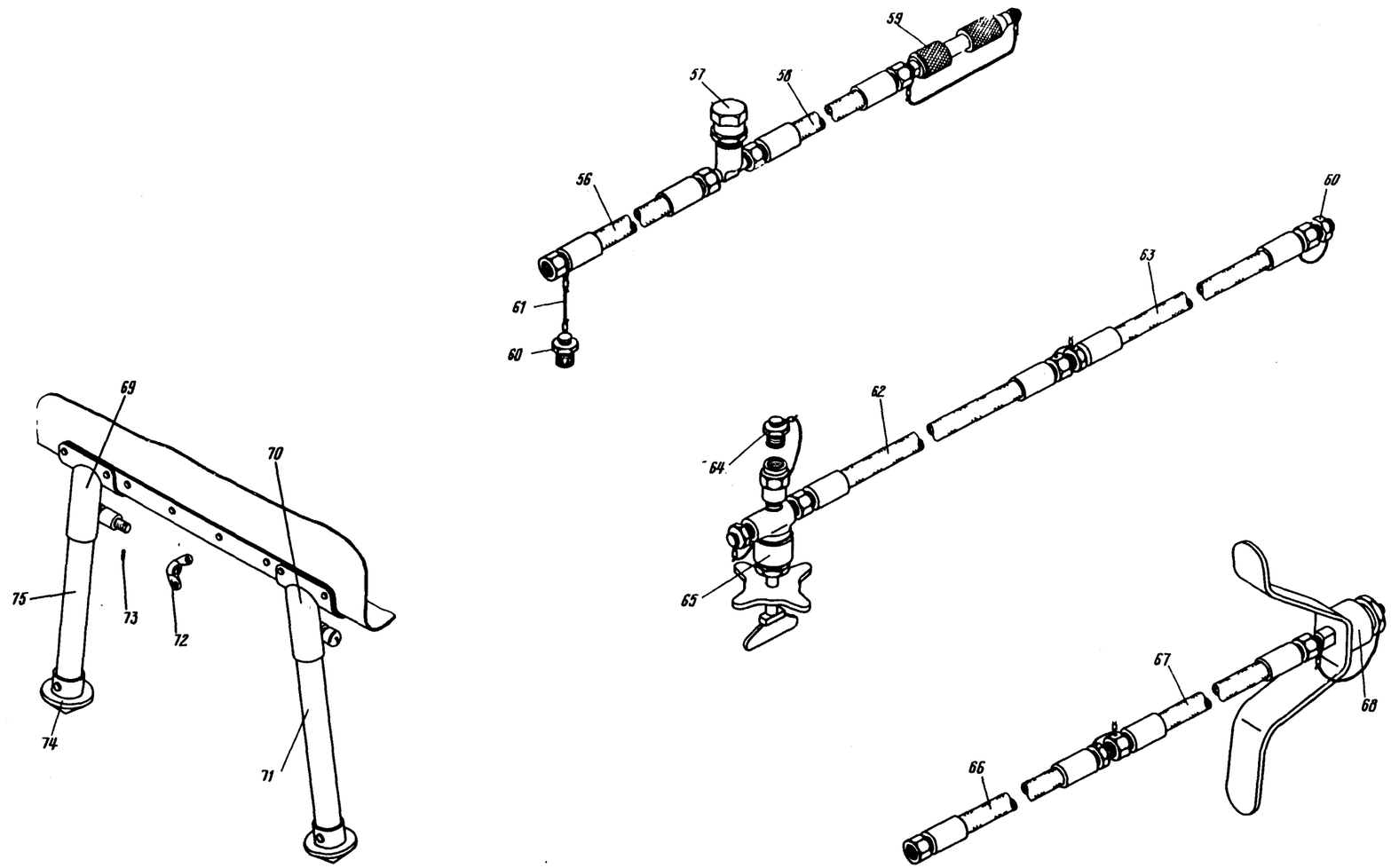

Приспособление для зарядки бортсети,
пневматиков, амортстоек
Фигура 8 (Лист 2 из 2)

КАТАЛОГ
ДЕТАЛЕЙ И СБОРОЧНЫХ ЕДИНИЦ

Номер фигуры	Номер позиции	Обозначение	Наименование сборочных единиц, деталей	Колич. на сб. ед.	Сведения о взаимозаменяемости и конструктивных изменениях
8		I 760I 9905 500 000	ПРИСПОСОБЛЕНИЕ ДЛЯ ЗАРЯДКИ БОРТСЕТИ, ПНЕВМАТИКОВ, АМОРТСТОЕК	I	
	I	I 760I 9905 5I0 000	Корпус	I	
	2	I 760I 9905 570 000	Панель	I	
		I 760I 9905 570 003	Панель	I	
	3	УН99-07	Замок	4	
	4	УН99-I8	Скоба	2	
	5	УН99-I7	Ручка	I	
	6	ОБМГНI-I00б Р = 250 кгс/см^2	Манометр*	I	
	7	ОБМГНI-I00б Р = I60 кгс/см^2	Манометр*	I	
	8	ОГМ-I00б Р = 40 кгс/см^2	Манометр*	I	
	9	2408А-5-45	Втулка	I2	
		305IА-5-52	Болт	I2	
		3402А-I-5-I0	Шайба	I2	
		3373А-5	Гайка	I2	
	I0	I 760I 9905 572 000	Трафарет	I	
	II	4306А	Кран стравливающий	3	
	I2	I 760I 9905 573 000	Трафарет	I	
	I3	3730А-I2-Т	Кран запорный	3	
	I4	I 760I 9905 574 000	Трафарет	I	
	I5	305IА-6-I8	Болт	4	
		3373А-6	Гайка	4	
		340IА-I-6-I2	Шайба	4	
		4904А-6-I,8	Пистон резиновый	4	
	I6	I 760I 9905 50I 000	Крышка передняя	I	
	I7	305IА-5-I4	Болт	9	
		33I5А-5	Гайка	9	
		5Н 65Г ГОСТ 6402-70	Шайба	9	
	I8	I 760I 9905 530 00I	Опора выдвижная (прав.)	I	
		I 760I 9905 530 002	Опора выдвижная (лев.)	I	

КАТАЛОГ ДЕТАЛЕЙ И СБОРОЧНЫХ ЕДИНИЦ

Номер фигуры	Номер позиции	Обозначение	Наименование сборочных единиц, деталей	Колич. на сб. ед.	Сведения о взаимозаменяемости и конструктивных изменениях
8	I9	I 760I 9905 5I4 00I	Профиль	I	
	20	I 760I 9905 540 00I	Опора выдвижная (прав.)	I	
		I 760I 9905 540 002	Опора выдвижная (лев.)	I	
	2I	I 760I 9905 503 000	Трафарет	I	
	22	I 760I 9905 5I0 0I3	Профиль	2	
	23	I 760I 9905 5I3 000	Пластина	4	
	24	I 760I 9905 5I0 0I5	Профиль	2	
	25	I 760I 9905 520 000	Панель	I	
	26	I 760I 9905 5II 00I	Скоба (прав.)	I	
		I 760I 9905 5I5 002	Скоба (лев.)	I	
	27	I 760I 9905 57I 000	Кница	I	
	28	I 760I 9905 502 000	Крышка задняя	I	
	29	I242c49-6-432	Створка петли	I	
	30	2856A-6-432	Створка петли	I	
	3I	I45c49-3-458	Шомпол	I	
	32	I 760I 9905 5I4 002	Профиль	I	
	33	I 760I 9905 52I 000	Лира	I6	
	34	I 760I 9905 630 0I7	Трубопровод	I	
	35	I 760I 9905 630 005	Трубопровод	I	
	36	I 760I 9905 630 009	Трубопровод	2	
	37	2709A-I4xI	Гайка	4	
	38	2733A-6	Угольник	I	
	39	I 760I 9905 630 0II	Трубопровод	3	
	40	I 760I 9905 640 000	Клапан стравливающий	I	
	4I	I 760I 9905 630 02I	Трубопровод	I	
	42	I 760I 9905 630 0I9	Трубопровод	I	
	43	27I6A-6	Проходник прямой	3	
	44	I899A-6	Заглушка	3	
	45	I 760I 9905 630 0I5	Трубопровод	I	
	46	I 760I 9905 580 000	Клапан предохранительный	I	
	47	I 760I 9905 575 000	Крестовина	I	

КАТАЛОГ
ДЕТАЛЕЙ И СБОРОЧНЫХ ЕДИНИЦ

Номер фигуры	Номер позиции	Обозначение	Наименование сборочных единиц, деталей	Колич. на сб. ед.	Сведения о взаимозаменяемости и конструктивных изменениях
8	47	2I95A-I2	Гайка	I	
		2I86A-9	Кольцо уплотнительное	I	
		2I98A-4	Шайба	I5	
	48	I 760I 9905 630 007	Трубопровод	I	
	49	2683A-3	Фильтр воздушный	I	
	50	3003A-6-40	Болт	3	
		340IA-I-6-I0	Шайба	3	
		3373A-6	Гайка	3	
	5I	3929A-I	Кронштейн	3	
	52	2809A-6-39	Угольник	5	
		2I95A-I2	Гайка	5	
		2I86A-9	Кольцо уплотнительное	5	
	53	I 760I 9905 630 005	Трубопровод	I	
	54	2I98A-4	Шайба	6	
		2608c52-II-20-3-Ж	Кольцо уплотнительное	6	
	55	I 760I 9905 576 000	Корпус	3	
	56	I 760I 9905 590 000	Шланг для зарядки пневматиков	I	
	57	Ил95IA-I0	Клапан предохранительный*	I	
	58	4580A-У6-I000	Рукав	2	
	59	4328A	Наконечник	I	
	60	I 760I 9905 59I 000	Заглушка	I	
	6I	I 760I 9905 590 003	Трос	I	
		I753c57-6-4	Заделка троса	2	
	62	I 760I 9905 6I0 000	Шланг для зарядки амортстоек	I	
		4609A-Г6-240-I750	Рукав	I	
	63	46IIA-Г6-240-I750	Рукав	I	
	64	Ил483-3	Заглушка	I	
	65	Ил704A	Кран зарядный*	I	
	66	I 760I 9905 620 000	Шланг к наземному источнику	I	
		4609A-Г6-240-I400	Рукав	I	
	67	46IIA-Г6-240-I400	Рукав	3	
	68	4297A	Переходник	I	
	69	I 760I 9905 560 00I	Гнездо (прав.)	I	
		I 760I 9905 560 002	Гнездо (лев.)	I	

КАТАЛОГ
ДЕТАЛЕЙ И СБОРОЧНЫХ ЕДИНИЦ

Номер фигуры	Номер позиции	Обозначение	Наименование сборочных единиц, деталей	Колич. на сб. ед.	Сведения о взаимозаменяемости и конструктивных изменениях
8	70	I 760I 9905 550 00I	Гнездо (прав.)	I	
		I 760I 9905 550 002	Гнездо (лев.)	I	
	7I	I 760I 9905 530 003	Труба	2	
	72	I4I4c49-8	Гайка барашковая	4	
	73	3480A-I,6 $Пр2_{2A}$-8	Штифт	4	
	74	I 760I 9905 53I 000	Опора	4	
	75	I 760I 9905 540 003	Труба	2	
	76	I 760I 9905 64I 000	Корпус	I	
	77	I 760I 9905 644 000	Гайка	I	
	78	I 760I 9905 642 000	Заглушка	I	
	79	I 760I 9905 643 000	Пружина	I	
	80	I 760I 9905 645 000	Клапан	I	
		I 760I 9905 645 003	Клапан	I	
	8I	I 760I 9905 645 005	Прокладка	I	
	82	Ил952A	Корпус	I	
	83	Ил63I-I	Гайка контровочная	I	
	84	Ил953	Гайка	I	
	85	I 760I 9905 58I 000	Ось	I	
	86	Ил629-3	Пружина	I	
	87	Ил367с	Клапан	I	
		Ил628	Винт	I	
	88	Ил632	Шайба	I	
	89	Ил630с	Гильза	I	

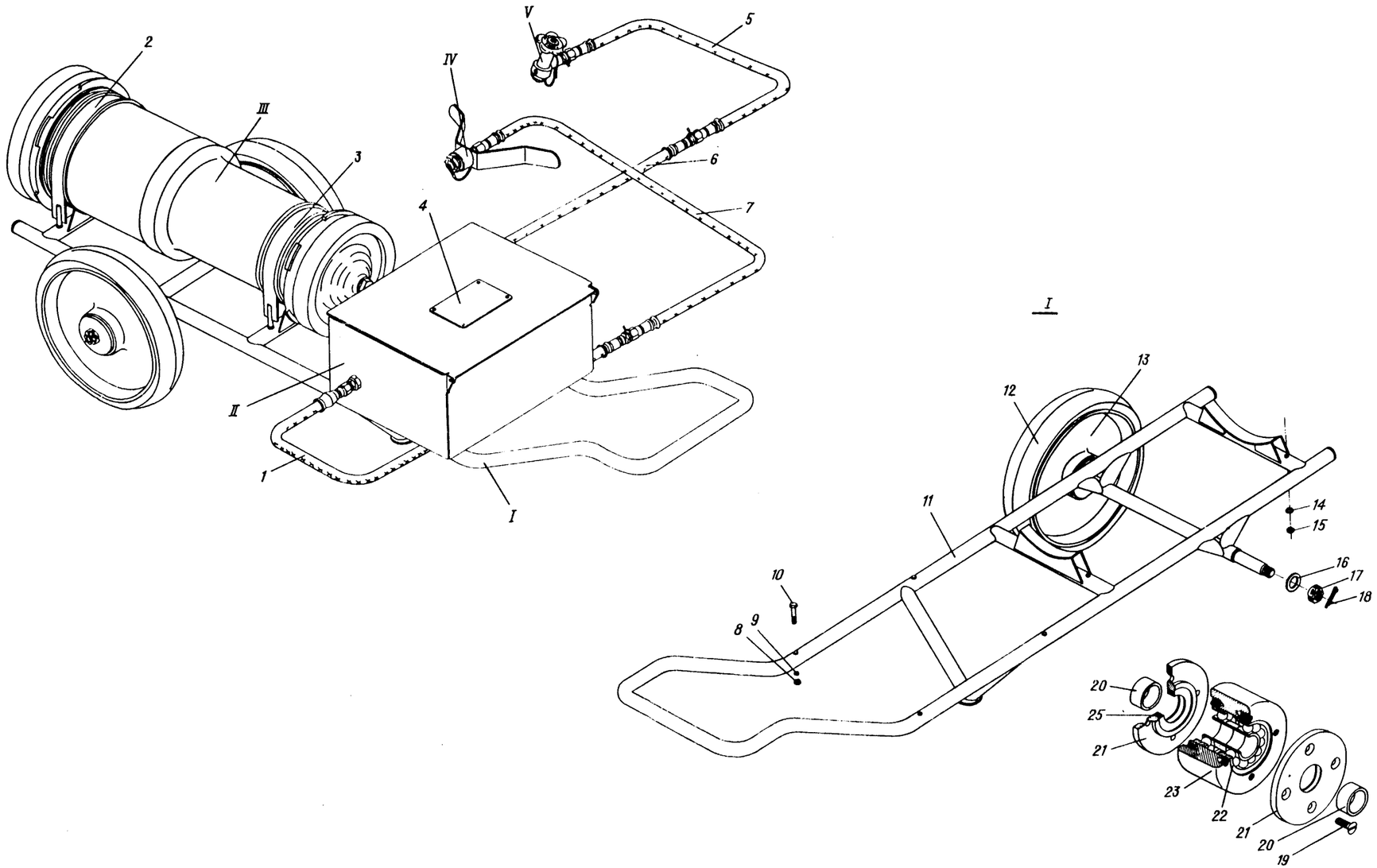

Преобразователь давления
Фигура 9 (Лист I из 4)

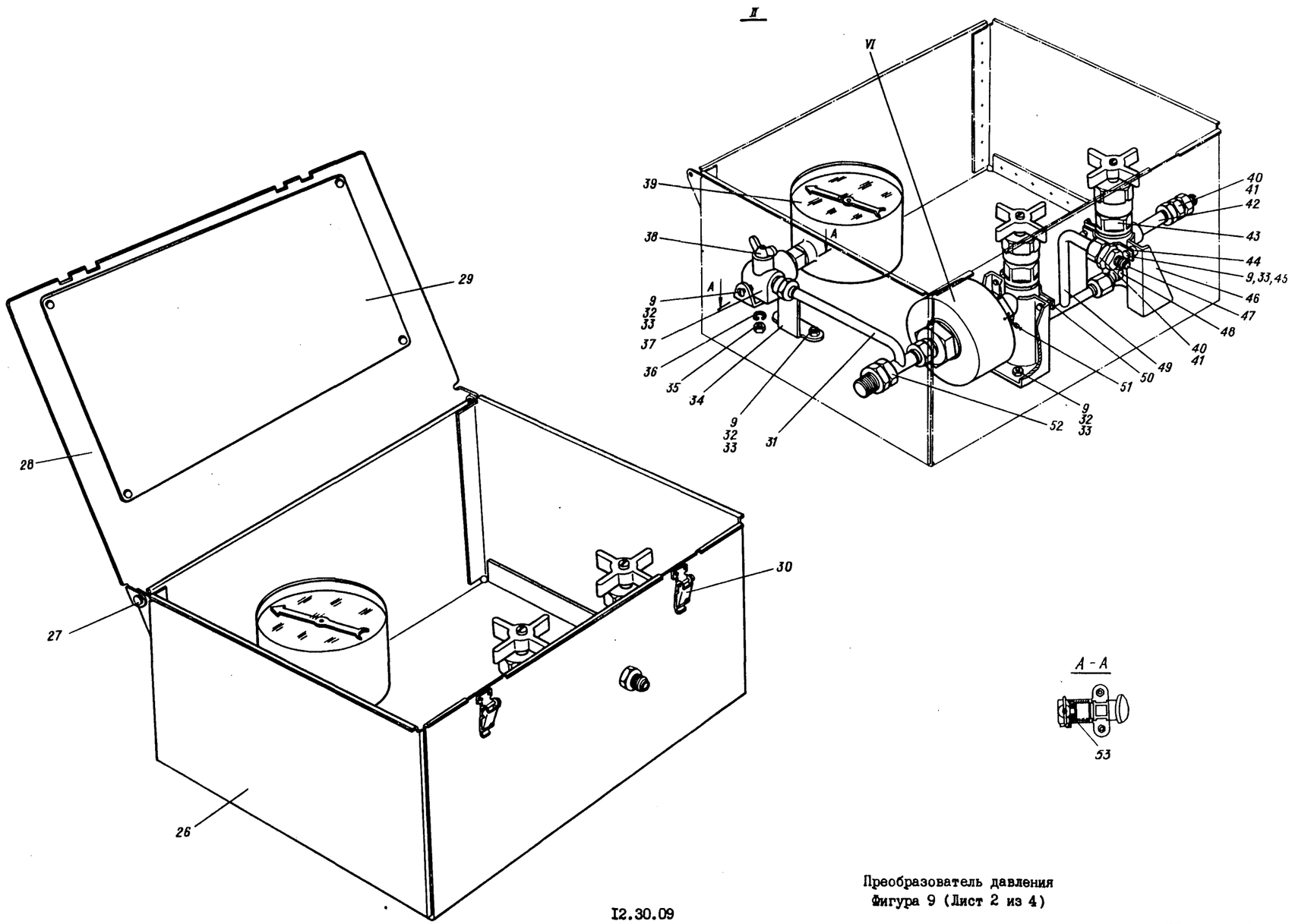

Преобразователь давления
Фигура 9 (Лист 2 из 4)

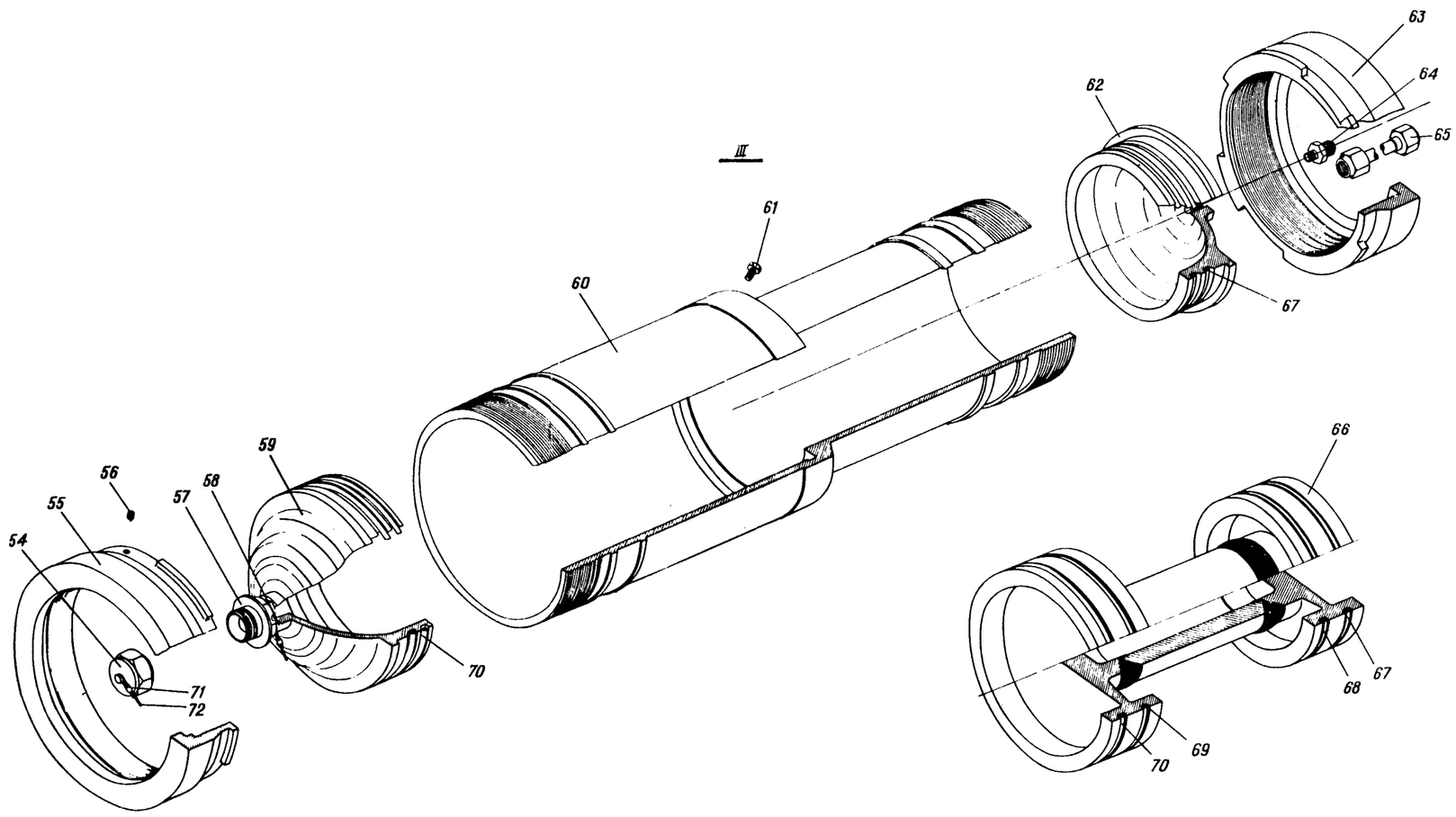

Преобразователь давления
Фигура 9 (Лист 3 из 4)

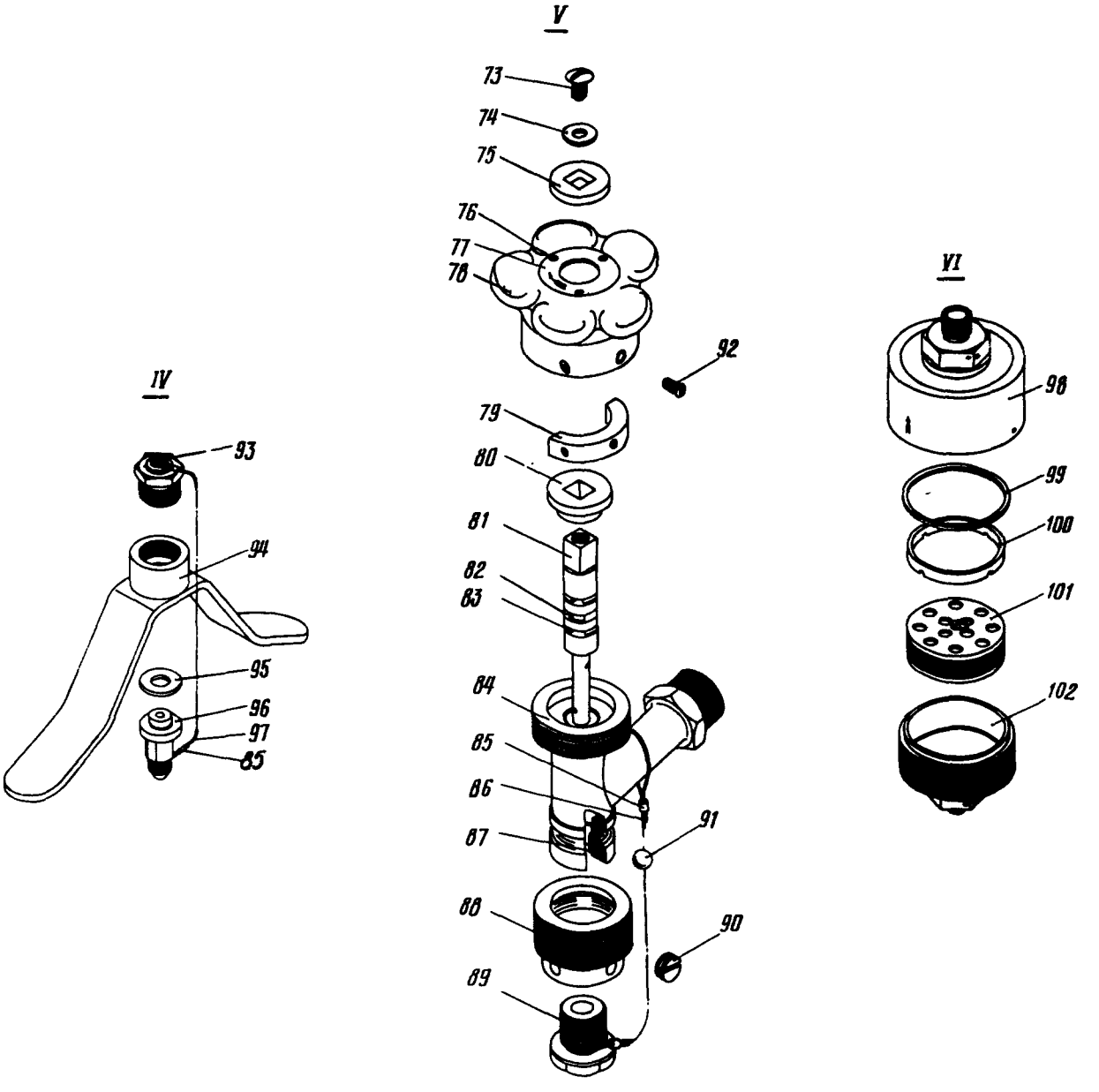

Преобразователь давления
Фигура 9 (Лист 4 из 4)

КАТАЛОГ
ДЕТАЛЕЙ И СБОРОЧНЫХ ЕДИНИЦ

Номер фигуры	Номер позиции	Обозначение	Наименование сборочных единиц, деталей	Колич. на сб. ед.	Сведения о взаимозаменяемости и конструктивных изменениях
9		22 9942 300 000	ПРЕОБРАЗОВАТЕЛЬ ДАВЛЕНИЯ		С № 04049 по № 04083
	I	46IIA-Г6-240-2000	Рукав	I	
	2	22 9942 490 000	Хомут	I	
	3	22 9942 500 000	Хомут	I	
	4	22 9942 32I 000	Трафарет	I	
	5	4398A-6-I000	Рукав	I	
	6	4390A-6-2000	Рукав	2	
	7	4609A-Г6-240-2000	Рукав	I	
	8	3320A-5	Гайка	4	
	9	5Ж-65Г	Шайба	I9	
	I0	3003A-5-36	Болт	4	
	II	22 9942 5I0 000	Рама	I	
	I2	22 9962 05I 000	Обод	2	
	I3	22 9962 052 000	Диск	4	
	I4	8Н 65Г ГОСТ 6402-70	Шайба	4	
	I5	3320A-8	Гайка	4	
	I6	3402A-2-I8-32	Шайба	2	
	I7	340IA-I8	Гайка	2	
	I8	3,2x40 ГОСТ 397-66	Шплинт	2	
	I9	3I83A-5-I6	Винт	I6	
	20	22 9962 055 000	Втулка	4	
	2I	22 9962 054 000	Фланец	4	
	22	204 ГОСТ 8338-57	Подшипник*	4	
	23	22 9962 056 000	Втулка	2	
	25	22 9962 050 003	Прокладка	4	
	26	22 9942 330 000	Ящик	I	
	27	I340c5I-4-I0-8	Валик	2	
		3402A-I-4-8	Шайба	2	
		I,6xI0-002 ГОСТ 397-66	Шплинт	2	
	28	22 9942 320 000	Крышка	I	

КАТАЛОГ
ДЕТАЛЕЙ И СБОРОЧНЫХ ЕДИНИЦ

Номер фигуры	Номер позиции	Обозначение	Наименование сборочных единиц, деталей	Колич. на сб. ед.	Сведения о взаимозаменяемости и конструктивных изменениях
9	29	22 9942 322 000	Трафарет	I	
	30	5I5Ан-I	Замок	2	
	3I	22 9942 350 000	Трубопровод	I	
	32	3I66А-5-I0	Винт	II	
	33	33I0А-5	Гайка	I5	
	34	22 9942 3I3 000	Кронштейн	I	
	35	33I0А-6	Гайка	I	
	36	6Н 65Г ГОСТ 6402-70	Шайба	I	
	37	22 9942 36I 000	Корпус	I	
	38	4306А	Кран стравливания	I	
	39	ОБМГНI-I60	Манометр*	I	
	40	27I0А-I4хI	Гайка	2	
	4I	3402А-I,5-I4-25	Шайба	4	
	42	22 9942 3II 000	Проходник	I	
	43	652800М	Вентиль*	2	
	44	22 9942 3I0 003	Прокладка	2	
	45	3003А-5-26	Болт	4	
	46	22 9942 34I 000	Кронштейн	2	
	47	27I7А-6	Проходник	I	
	48	280IА-6-22	Угольник	2	
	49	22 9942 370 000	Трубопровод	I	
	50	22 9942 3I2 000	Полухомут	2	
	5I	2444А	Пломба	27	
	52	27I0А-I8хI,5	Гайка	2	
	53	22 9942 3I0 005	Шайба	2	
	54	22 9942 009 000	Заглушка	I	
	55	22 9942 402 000	Гайка	I	
	56	322IА-5-I0	Винт	2	
	57	673I00АФ	Половина клапана разъема*	I	
	58	2I86А-I3-2	Уплотнение	I	
	59	22 9942 40I 000	Крышка	I	

КАТАЛОГ
ДЕТАЛЕЙ И СБОРОЧНЫХ ЕДИНИЦ

Номер фигуры	Номер позиции	Обозначение	Наименование сборочных единиц, деталей	Колич. на сб. ед.	Сведения о взаимозаменяемости и конструктивных изменениях
9	60	22 9942 406 000	Цилиндр	I	
	6I	22 9942 403 000	Пробка	I	
	62	22 9942 404 000	Крышка	I	
	63	22 9942 405 000	Гайка	I	
	64	2793А-6	Проходник	I	
	65	22 9942 300 003	Трубопровод	I	
	66	22 9942 420 000	Шток	I	
	67	2I86А-II0	Уплотнение	4	
	68	2I87А-II0	Уплотнение (шайба)	2	
	69	2I87А-II7	Уплотнение (шайба)	2	
	70	2I86А-III	Уплотнение	4	
	7I	464Ан-4	Втулка	4	
	72	22 9942 400 003	Тросик	I	
	73	3I72А-4-7	Винт	I	
	74	3402А-I-4-I0	Шайба	I	
	75	4326А	Шайба	I	
	76	32I4А-2-5	Винт	3	
	77	4324А	Трафарет	I	
	78	432IА	Ручка	I	
	79	4323А	Полукольцо стопорное	I	
	80	4322А	Втулка	I	
	8I	4320А	Шток	I	
	82	4327А	Сальник	I	
	83	2I86А-6	Кольцо	2	
	84	22 9942 45I 000	Корпус	I	
	85	I367с50-3-4-I0	Втулка	4	
	86	22 9942 440 003	Тросик	I	
	87	22 9942 450 003	Кольцо уплотнительное	I	
	88	43I7А	Гайка	I	
	89	2I93А-МI4хI,5	Заглушка	I	
	90	4325А	Заглушка	I	

КАТАЛОГ
ДЕТАЛЕЙ И СБОРОЧНЫХ ЕДИНИЦ

Номер фигуры	Номер позиции	Обозначение	Наименование сборочных единиц, деталей	Колич. на сб. ед.	Сведения о взаимозаменяемости и конструктивных изменениях
9	9I	22 9942 440 005	Шарик	I	
	92	3I77А-2,5-7	Винт	3	
	93	4298А	Заглушка	I	
	94	4299А	Гайка наконечника	I	
	95	4303А	Прокладка	I	
	96	4302А	Штуцер	I	
	97	I,8-250	Тросик	I	
	98	22 9942 462 000	Штуцер	I	
	99	2672А-3	Кольцо	I	
	I00	267IА-3	Втулка	I	
	I0I	2673А-3	Фильтроэлемент	I	
	I02	22 9942 46I 000	Корпус	I	

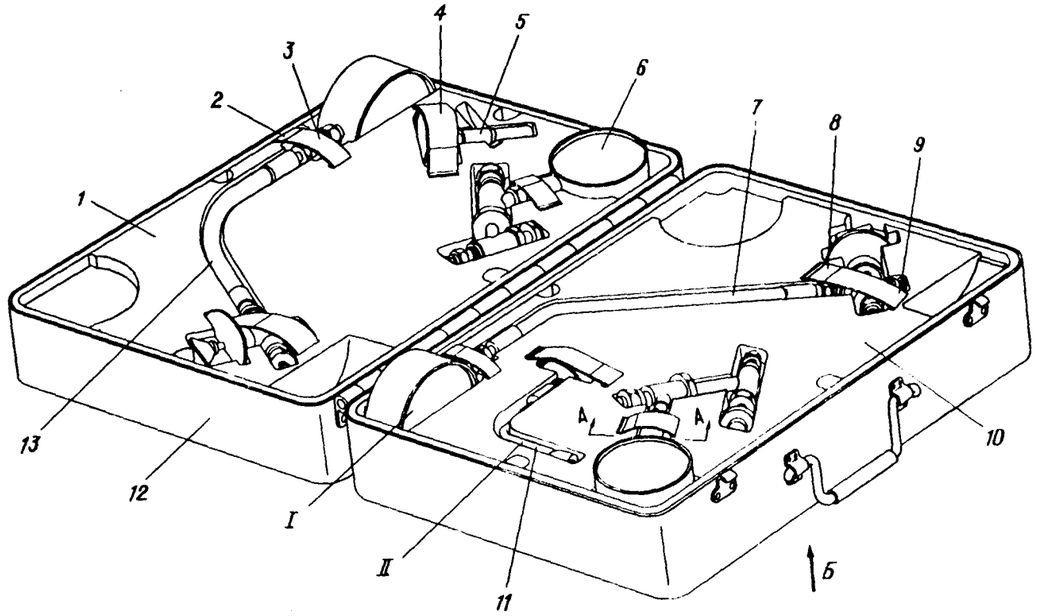

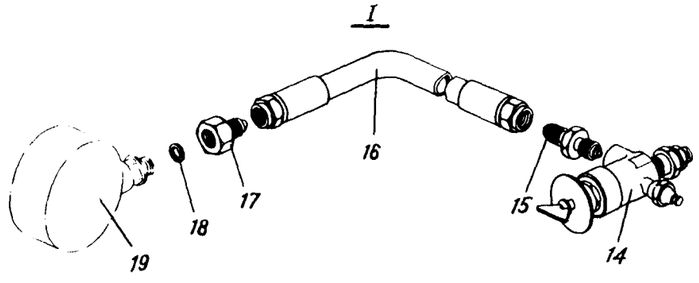

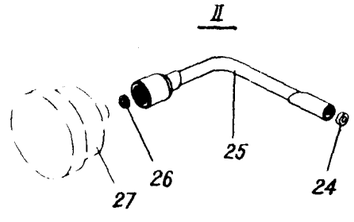

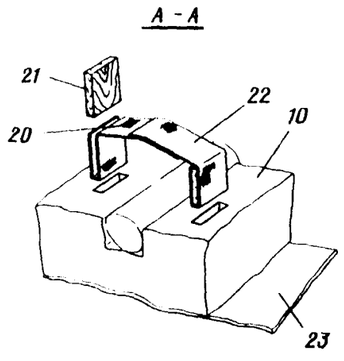

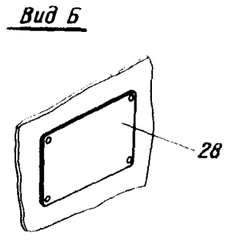

Установка приспособлений для проверки гидрогазовых систем
Фигура I0

КАТАЛОГ
ДЕТАЛЕЙ И СБОРОЧНЫХ ЕДИНИЦ

Номер фигуры	Номер позиции	Обозначение	Наименование сборочных единиц, деталей	Колич. на сб. ед.	Сведения о взаимозаменяемости и конструктивных изменениях
I0		I 760I 99I0 0I0 000	УСТАНОВКА ПРИСПОСОБЛЕНИЙ ДЛЯ ПРОВЕРКИ ГИДРОГАЗОВЫХ СИСТЕМ	I	
	I	I 760I 99I0 0I4 000	Ложемент	I	
	2	I 760I 99I0 0I0 0I7	Лента петельная	2	
	3	I 760I 99I0 0I0 0I5	Лента замковая	2	
	4	I 760I 99I0 0I0 0I9	Лента	2	
	5	3833А-I0Т	Прибор для проверки давления в камерах авиационных колес	I	
	6	6807А-I60	Прибор для проверки давления в гидравлических тормозных системах колес шасси	2	
	7	I 760I 99I0 020 003	Приспособление для проверки давления манометром P = 40 кгс/см^2	I	
	8	I 760I 99I0 0I0 009	Лента петельная	2	
	9	I 760I 99I0 0I0 007	Лента крючковая	2	
	I0	I 760I 99I0 0I3 000	Ложемент	I	
	II	I 760I 99I0 030 000	Приспособление для проверки давления в пневматиках	I	
	I2	УН99-I3	Чемодан	I	
	I3	I 760I 99I0 020 005	Приспособление для проверки давления манометром P = 250 кгс/см^2	I	
	I4	Ил704-А	Кран*	2	
	I5	I 760I 99I0 022 000	Штуцер	2	
	I6	4609А-Г4-240-250	Рукав	2	
	I7	I 760I 99I0 02I 000	Переходник	2	
	I8	2608с52-П-20-3-ж	Кольцо уплотнительное	2	
	I9	ОБМ-I006 P = 40 кгс/см^2	Манометр*	I	
		ОБМГНI-I006 P = 250 кгс/см^2	Манометр*	I	
	20	I 760I 99I0 0I0 0I3	Лента петельная	2	
	2I	I 760I 99I0 0I0 003	Клин	I4	

КАТАЛОГ
ДЕТАЛЕЙ И СБОРОЧНЫХ ЕДИНИЦ

Номер фигуры	Номер позиции	Обозначение	Наименование сборочных единиц, деталей	Колич на сб ед	Сведения о взаимозаменяемости и конструктивных изменениях
I0	22	I 760I 99I0 0I0 0II	Лента крючковая	2	
	23	I 760I 99I0 0I0 005	Панель	2	
	24	2608с52-4-9-3-Ж	Кольцо уплотнительное	I	
	25	I 760I 99I0 040 000	Переходник	I	
	26	2608с52-4-I0-2,5-Ж	Кольцо уплотнительное	I	
	27	МА-I0-Т	Манометр*	I	
	28	I 760I 99I0 0II 000	Трафарет	I	

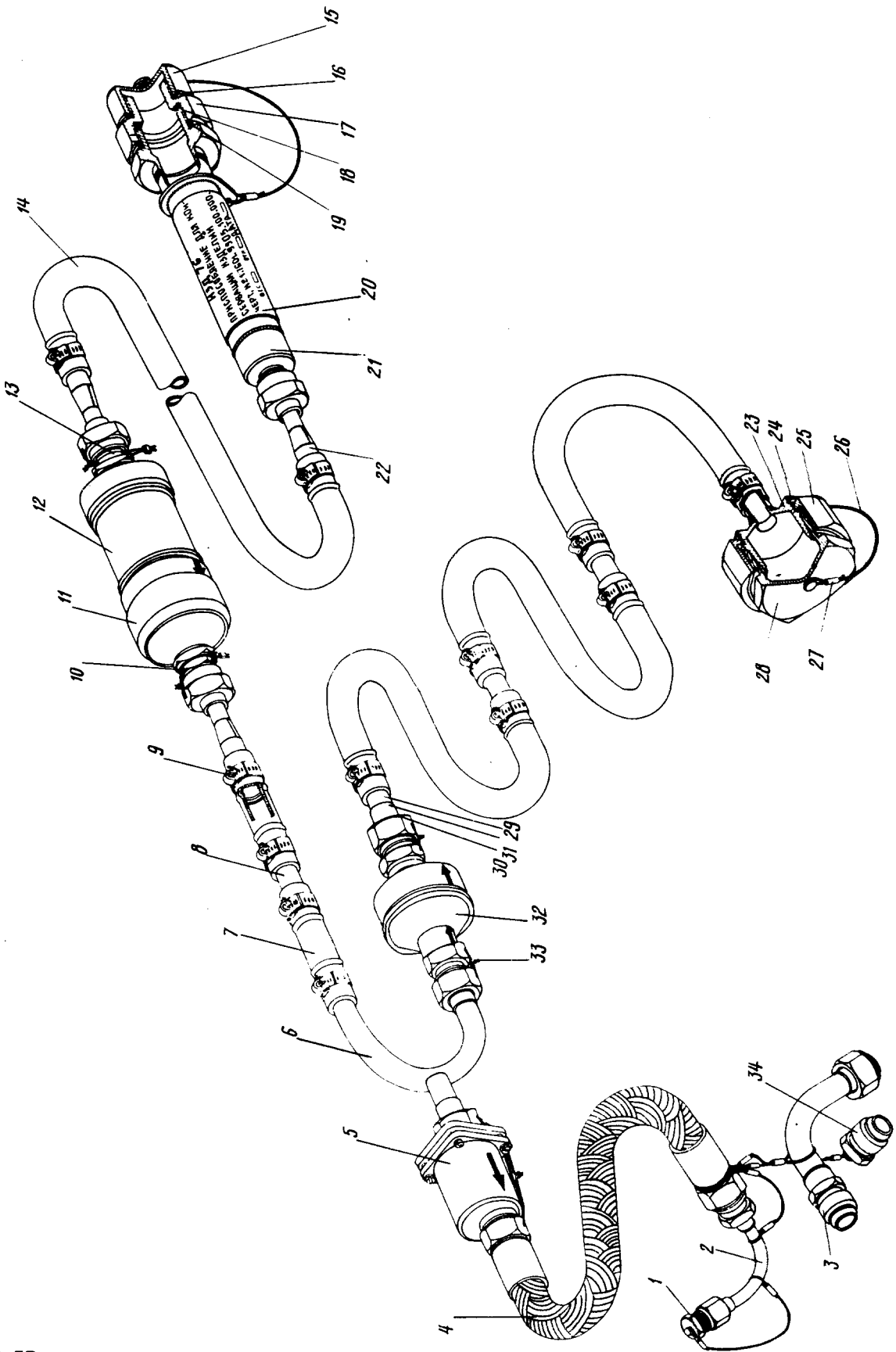

Приспособление для консервации двигателя
Фигура II

КАТАЛОГ
ДЕТАЛЕЙ И СБОРОЧНЫХ ЕДИНИЦ

Номер фигуры	Номер позиции	Обозначение	Наименование сборочных единиц, деталей	Колич. на сб. ед.	Сведения о взаимозаменяемости и конструктивных изменениях
II		I 760I 9905 II0 000	ПРИСПОСОБЛЕНИЕ ДЛЯ КОНСЕРВАЦИИ ДВИГАТЕЛЯ	I	
	I	I 760I 9905 II8 000	Заглушка	I	
	2	I 760I 9905 I90 000	Переходник	I	
	3	I 760I 9905 I95 000	Переходник	I	
	4	4568А-У20-I800	Шланг	I	
	5	I 760I 9905 I50 000	Клапан обратный	I	
	6	I 760I 9905 I40 000	Тройник	I	
	7	I 760I 9905 II0 005	Рукав 2М-22-I5	5	
	8	I 760I 9905 II0 007	Трубка	3	
	9	I72Iс54-3-Т	Хомут	I2	
	I0	2I86А-I79-2	Кольцо	2	
	II	У30МЭС-5(Ш)	Герметик	I	
	I2	I3ГФ6	Фильтр*	I	
	I3	44I2А-I4-22	Штуцер	2	
	I4	I 760I 9905 II0 0II	Рукав 2М-22-I5	I	
	I5	I 760I 9905 II5 000	Заглушка	I	
	I6	I 760I 9905 II3 00I	Прокладка	I	
	I7	I 760I 9905 II4 000	Переходник	I	
	I8	2I86А-349-2	Кольцо	I	
	I9	I 760I 9905 II3 002	Прокладка	I	
	20	I 760I 9905 II7 000	Трафарет	I	
	2I	I 760I 9905 I80 000	Корпус	I	
	22	I 760I 9905 200 000	Переходник	3	
	23	I 760I 9905 I20 000	Переходник	I	
	24	562М56-70	Кольцо стопорное	I	
	25	I 760I 9905 III 000	Гайка	I	
	26	I 760I 9905 II0 0I3	Трос	6	
	27	I367с50-4-6-I6	Заделка троса	I2	
	28	I 760I 9905 II2 000	Заглушка	I	
	29	I 760I 9905 II0 009	Трубка	I	

КАТАЛОГ
ДЕТАЛЕЙ И СБОРОЧНЫХ ЕДИНИЦ

Номер фигуры	Номер позиции	Обозначение	Наименование сборочных единиц, деталей	Колич. на сб. ед.	Сведения о взаимозаменяемости и конструктивных изменениях
II	30	2705А-20	Гайка	I	
	3I	270IА55-20	Ниппель	I	
	32	I 760I 9905 I30 000	Клапан редукционный	I	
	33	I 760I 9905 II0 003	Проволока контровочная	I	
	34	I702А	Заглушка	I	

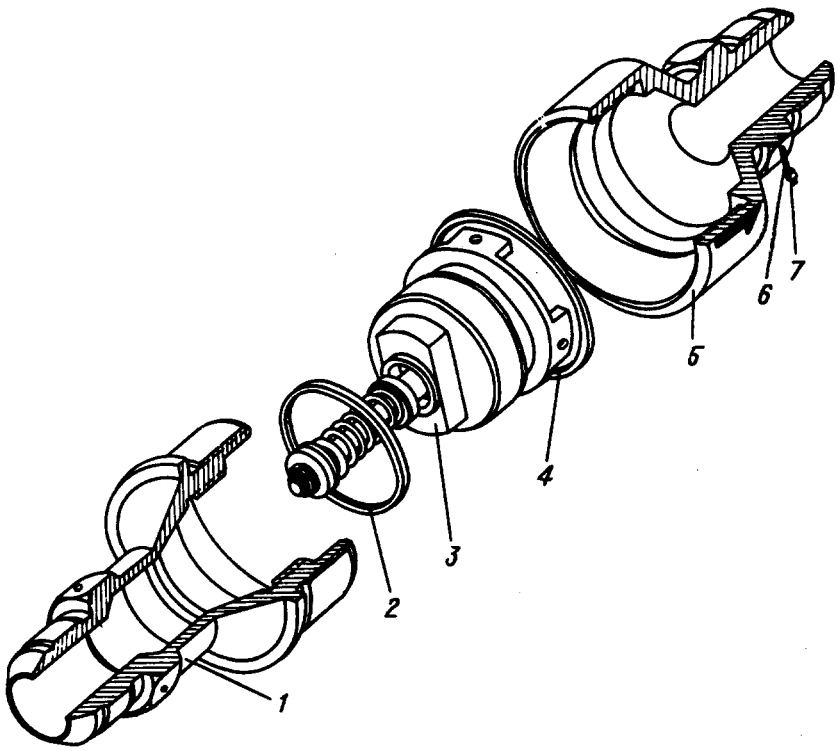

Редукционный клапан
Фигура I2

КАТАЛОГ
ДЕТАЛЕЙ И СБОРОЧНЫХ ЕДИНИЦ

Номер фигуры	Номер позиции	Обозначение	Наименование сборочных единиц, деталей	Колич. на сб. ед.	Сведения о взаимозаменяемости и конструктивных изменениях
I2		I 760I 9905 I30 000	РЕДУКЦИОННЫЙ КЛАПАН	I	
	I	I 760I 9905 I3I 000	Корпус	I	
	2	2I86А-73	Кольцо уплотнительное	I	
	3	2480с5I	Клапан редукционный	I	
	4	I734А-3х48х58	Прокладка	I	
	5	I 760I 9905 I32 000	Корпус	I	
	6	I 760I 9905 I30 003	Проволока контровочная	I	
	7	2444А	Пломба	I	

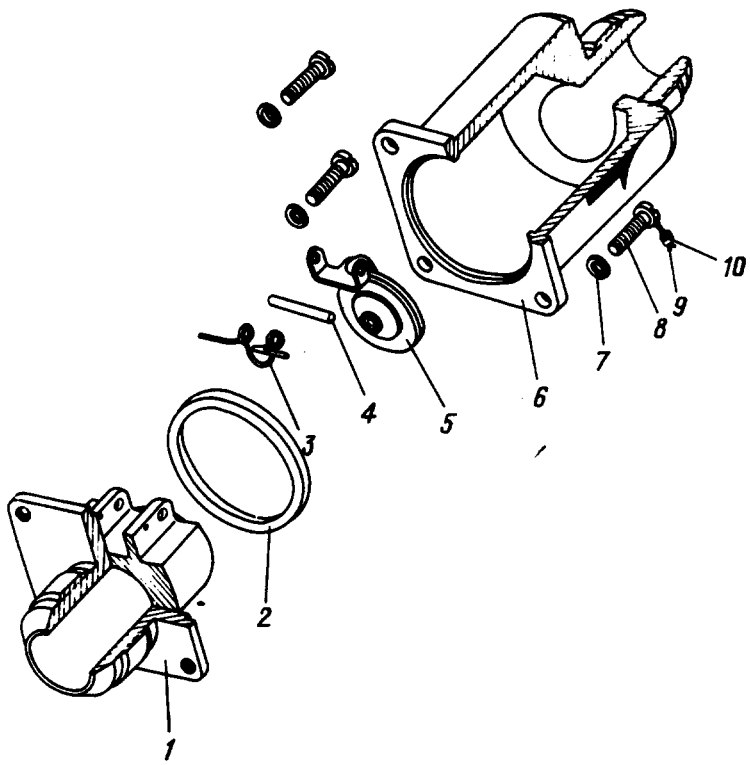

Обратный клапан
Фигура I3

КАТАЛОГ
ДЕТАЛЕЙ И СБОРОЧНЫХ ЕДИНИЦ

Номер фигуры	Номер позиции	Обозначение	Наименование сборочных единиц, деталей	Колич. на сб. ед.	Сведения о взаимозаменяемости и конструктивных изменениях
I3		I 760I 9905 I50 000	ОБРАТНЫЙ КЛАПАН	I	
	I	I 760I 9905 I52 000	Основание корпуса	I	
	2	2608c52-38-45-2E	Кольцо уплотнительное	I	
	3	I 760I 9905 I53 000	Пружина	I	
	4	I 760I 9905 I50 003	Проволока	I	
	5	I 760I 9905 I60 000	Клапан	I	
	6	I 760I 9905 I5I 000	Корпус	I	
	7	340IA-I-4-8	Шайба	4	
	8	3I62A-4-I4	Винт	4	
	9	I 760I 9905 I50 005	Проволока контровочная	I	
	I0	2444A	Пломба	I	

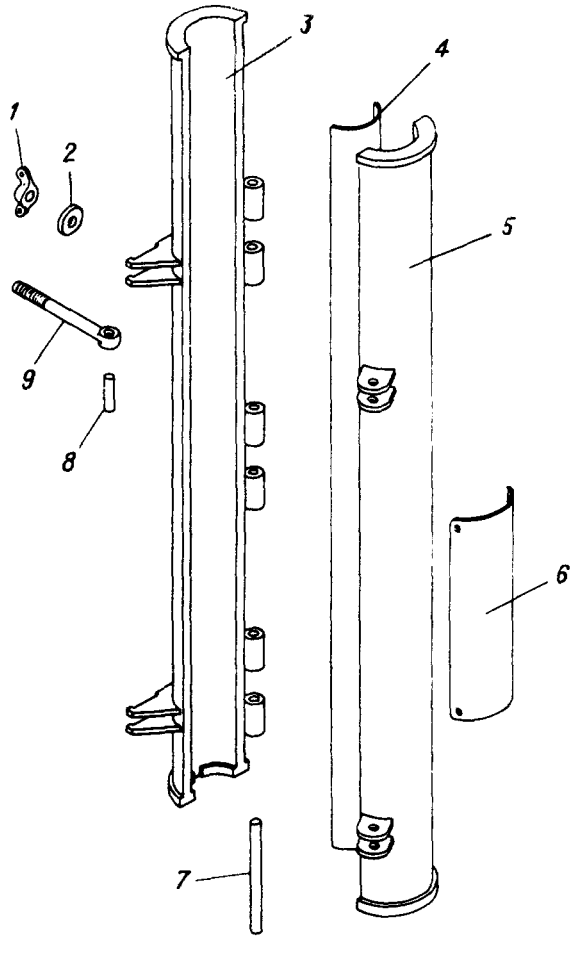

Хомуты на цилиндры створок носового шасси
Фигура I4

КАТАЛОГ
ДЕТАЛЕЙ И СБОРОЧНЫХ ЕДИНИЦ

Номер фигуры	Номер позиции	Обозначение	Наименование сборочных единиц, деталей	Колич. на сб. ед.	Сведения о взаимозаменяемости и конструктивных изменениях
I4		I 760I 9904 2I0 000	ХОМУТЫ НА ЦИЛИНДРЫ СТВОРОК НОСОВОГО ШАССИ	2	
	I	I4I4c49-6	Гайка	2	
	2	I 760I 9904 2II 000	Шайба	2	
	3	I 760I 9904 220 000	Полухомут	I	
	4	I 760I 9904 2I0 007	Прокладка	2	
	5	I 760I 9904 230 000	Полухомут	I	
	6	I 760I 9904 2I2 000	Трафарет	I	
	7	I 760I 9904 2I0 003	Штифт	3	
	8	I 760I 9904 2I0 005	Штифт	2	
	9	M6x60-I ГОСТ 3033-55	Болт откидной	2	

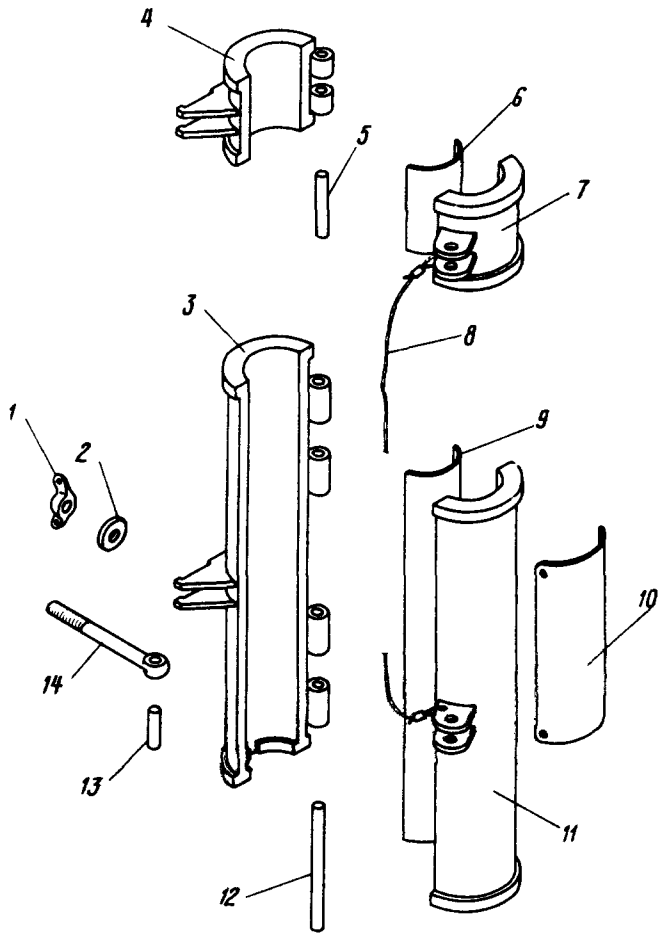

Хомуты на цилиндры створок главного шасси
Фигура I5

КАТАЛОГ
ДЕТАЛЕЙ И СБОРОЧНЫХ ЕДИНИЦ

Номер фигуры	Номер позиции	Обозначение	Наименование сборочных единиц, деталей	Колич. на сб. ед.	Сведения о взаимозаменяемости и конструктивных изменениях
I5		I 760I 9904 240 000	ХОМУТЫ НА ЦИЛИНДРЫ СТВОРОК ГЛАВНОГО ШАССИ	8	
	I	I4I4c49-6	Гайка	2	
	2	I 760I 9904 2II 000	Шайба	2	
	3	I 760I 9904 260 000	Полухомут	I	
	4	I 760I 9904 280 000	Полухомут	I	
	5	I 760I 9904 240 007	Штифт	I	
	6	I 760I 9904 240 009	Прокладка	2	
	7	I 760I 9904 270 000	Полухомут	I	
	8	I 760I 9904 240 0I3	Трос	I	
		I753c57-6-4	Втулка	2	
	9	I 760I 9904 240 0II	Прокладка	2	
	I0	I 760I 9904 24I 000	Трафарет	I	
	II	I 760I 9904 250 000	Полухомут	I	
	I2	I 760I 9904 240 003	Штифт	2	
	I3	I 760I 9904 240 005	Штифт	2	
	I4	M6x60-I ГОСТ 3033-55	Болт откидной	2	

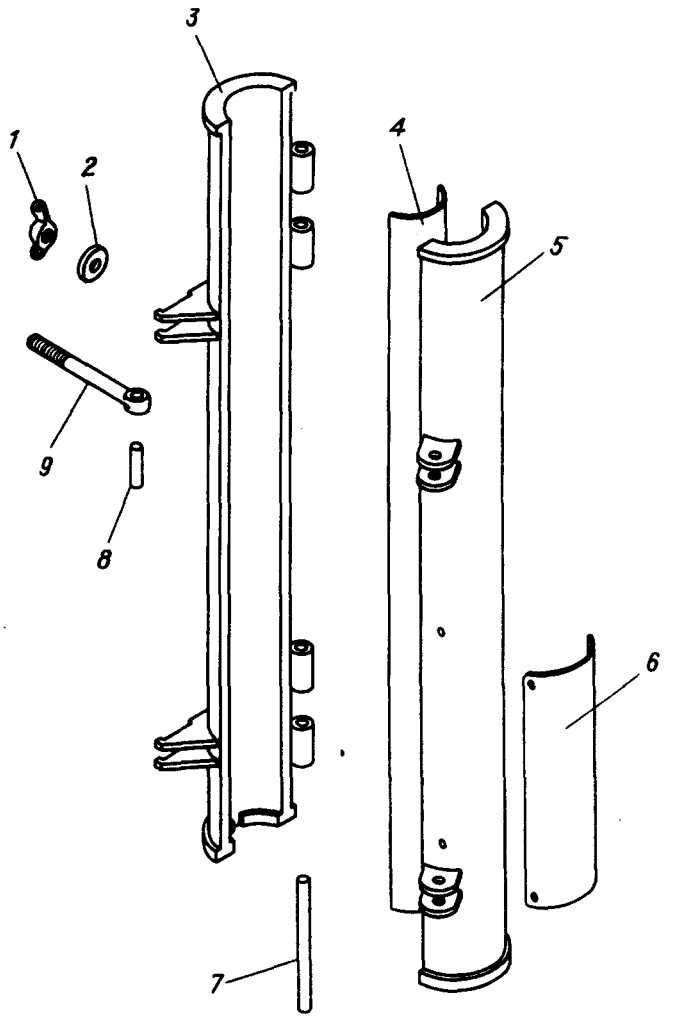

Хомуты на цилиндры входных дверей
Фигура I6

КАТАЛОГ
ДЕТАЛЕЙ И СБОРОЧНЫХ ЕДИНИЦ

Номер фигуры	Номер позиции	Обозначение	Наименование сборочных единиц, деталей	Колич. на сб. ед.	Сведения о взаимозаменяемости и конструктивных изменениях
I6		I 760I 9904 800 000	ХОМУТЫ НА ЦИЛИНДРЫ ВХОДНЫХ ДВЕРЕЙ	4	
	I	I4I4c49-6	Гайка	2	
	2	I 760I 9904 2II 000	Шайба	2	
	3	I 760I 9904 8I0 000	Полухомут	I	
	4	I 760I 9904 800 003	Прокладка	2	
	5	I 760I 9904 820 000	Полухомут	I	
	6	I 760I 9904 80I 000	Трафарет	I	
	7	I 760I 9904 800 005	Штифт	2	
	8	I 760I 9904 800 007	Штифт	2	
	9	M6x60-I ГОСТ 3033-55	Болт откидной	2	

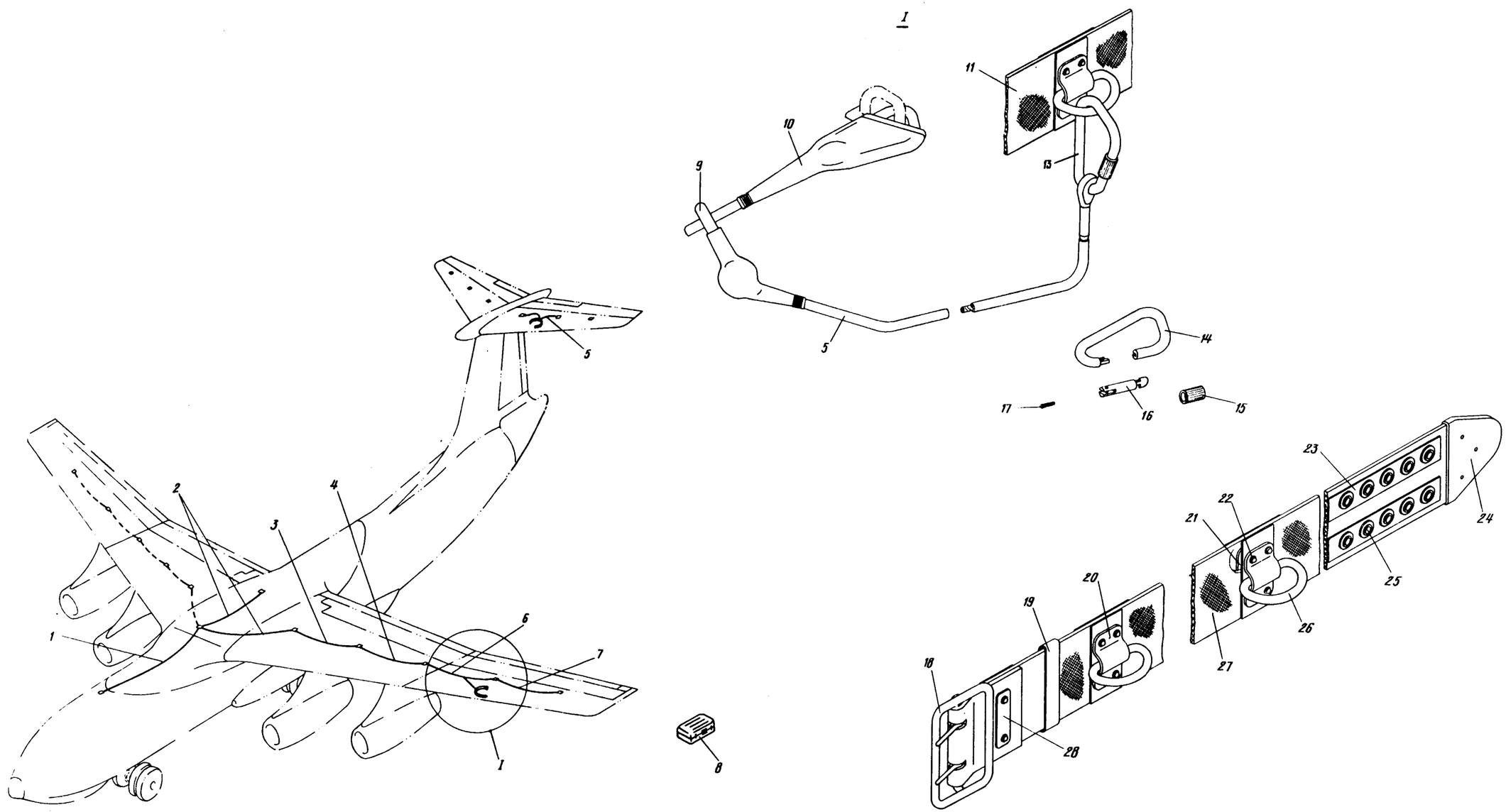

Страховочные приспособления
Фигура I7 (Лист I из 2)

I2.30.I7
Стр. 84/83

I5 ноября I979 г.

274/273

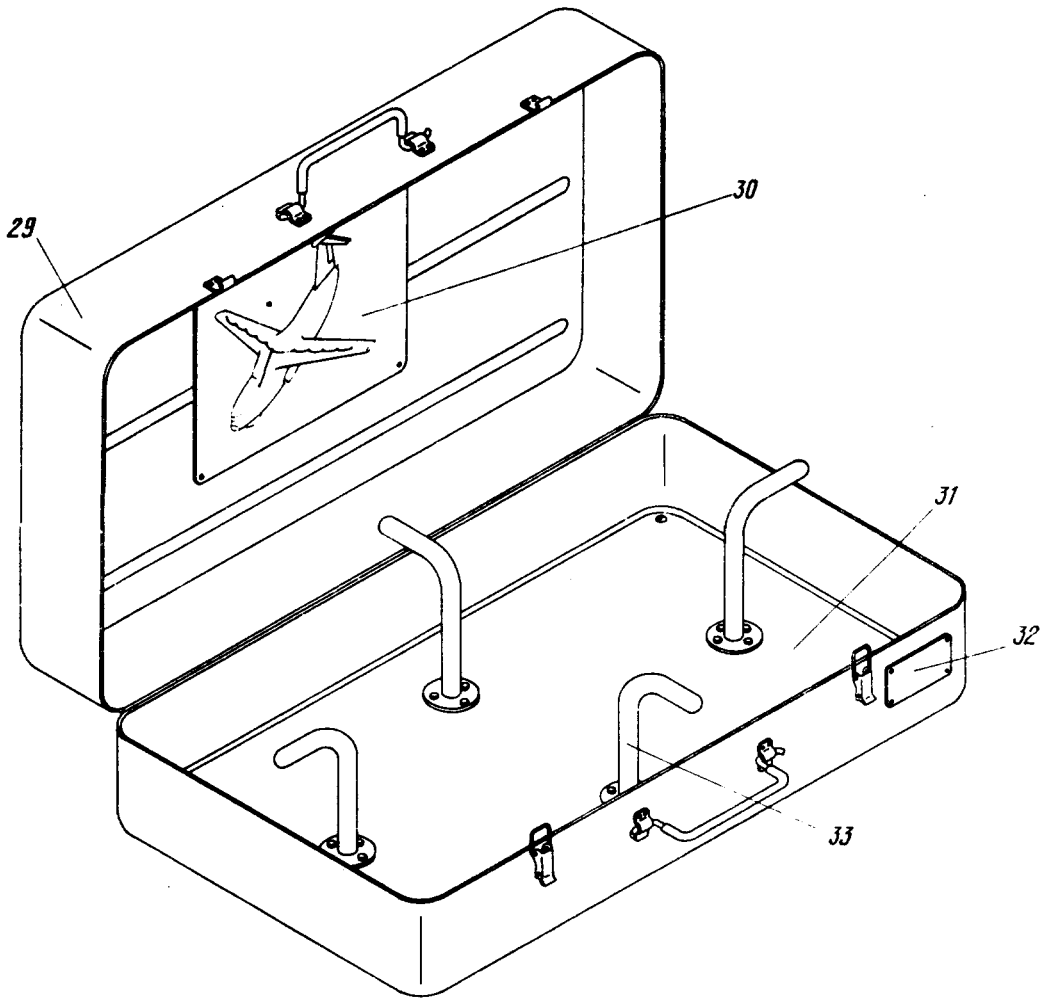

Страховочные приспособления
Фигура I7 (Лист 2 из 2)

КАТАЛОГ
ДЕТАЛЕЙ И СБОРОЧНЫХ ЕДИНИЦ

Номер фигуры	Номер позиции	Обозначение	Наименование сборочных единиц, деталей	Колич. на сб. ед.	Сведения о взаимозаменяемости и конструктивных изменениях
I7		I 760I 9904 600 000	СТРАХОВОЧНЫЕ ПРИСПОСОБЛЕНИЯ	I	
	I	I 760I 9904 640 005	Трос	I	
	2	I 760I 9904 640 004	Трос	2	
	3	I 760I 9904 640 003	Трос	I	
	4	I 760I 9904 640 007	Трос	I	
	5	I 760I 9904 640 006	Трос	9	
	6	I 760I 9904 640 002	Трос	I	
	7	I 760I 9904 640 00I	Трос	I	
	8	I 760I 9904 730 000	Чемодан для хранения страховочных приспособлений	I	
	9	I 760I 9904 600 003	Трубка резиновая	9	
	I0	I 760I 9904 600 005	Сукно шинельное	I8	
		I 760I 9904 600 007	Плащ-палатка	I8	
	II	I 760I 9904 860 000	Пояс страховочный	7	
	I3	I 760I 9904 650 000	Карабин	30	
	I4	I 760I 9904 65I 000	Карабин	30	
	I5	I 760I 9904 653 000	Муфта	30	
	I6	I 760I 9904 652 000	Защелка	30	
	I7	I9I6А-0,8-4-22	Пружина	30	
	I8	I 760I 9904 870 000	Пряжка	7	С № 07I62
	I9	I 760I 9904 880 000	Петля	7	С № 07I62
	20	I 760I 9904 86I 000	Скоба	I4	С № 07I62
	2I	I 760I 9904 863 000	Пластина	I4	С № 07I62
	22	3405А-I-4-8	Шайба	I40	С № 07I62
		20ГА-3к-4-I9	Заклепка	70	С № 07I62
	23	I 760I 9904 860 005	Полоса	28	С № 07I62
	24	I 760I 9904 860 0I3	Резина	7	С № 07I62
	25	3405А-0,8-I0-20	Шайба	308	С № 07I62
		С-3Т-I0-9	Заклепка	I54	С № 07I62
	26	I 760I 9904 862 000	Кольцо	I4	С № 07I62
	27	I 760I 9904 860 003	Ремень	7	С № 07I62

КАТАЛОГ
ДЕТАЛЕЙ И СБОРОЧНЫХ ЕДИНИЦ

Номер фигуры	Номер позиции	Обозначение	Наименование сборочных единиц, деталей	Колич. на сб. ед.	Сведения о взаимозаменяемости и конструктивных изменениях
I7	28	I 760I 9904 864 000	Пластина	I4	С № 07I62
	29	УН99-20	Чемодан	I	
	30	I 760I 9904 732 000	Трафарет	I	
	3I	I 760I 9904 740 000	Каркас	I	
	32	I 760I 9904 73I 000	Трафарет	I	
	33	I 760I 9904 760 000	Кронштейн	4	

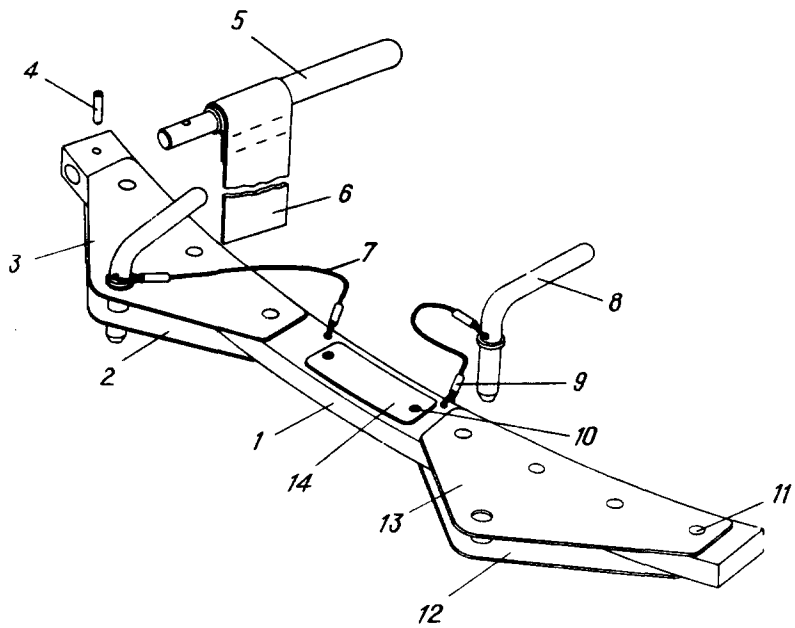

Стопор руля поворота
Фигура I8

КАТАЛОГ
ДЕТАЛЕЙ И СБОРОЧНЫХ ЕДИНИЦ

Номер фигуры	Номер позиции	Обозначение	Наименование сборочных единиц, деталей	Колич. на сб. ед.	Сведения о взаимозаменяемости и конструктивных изменениях
I8		I 760I 9904 330 000	СТОПОР РУЛЯ ПОВОРОТА		С № 0I022
	I	I 760I 9904 33I 000	Сегмент	I	
	2	I 760I 9904 332 00I	Щека	I	
	3	I 760I 9904 332 002	Щека	I	
	4	$4Пр2_{2a}$xI6 ГОСТ 3I28-70	Штифт	I	
	5	I 760I 9904 333 000	Ручка	I	
	6	I 760I 9904 330 005	Лента	I	
	7	I 760I 9904 330 003	Трос	2	
	8	I 760I 9904 335 000	Палец	2	
	9	I36Ic50-4-6-9	Втулка	4	
	I0	3I66A-4-I4 Кд	Винт	2	
	II	B65-3У-6-28	Заклепка	7	
	I2	I 760I 9904 336 002	Щека	I	
	I3	I 760I 9904 336 00I	Щека	I	
	I4	I 760I 9904 334 000	Трафарет	I	

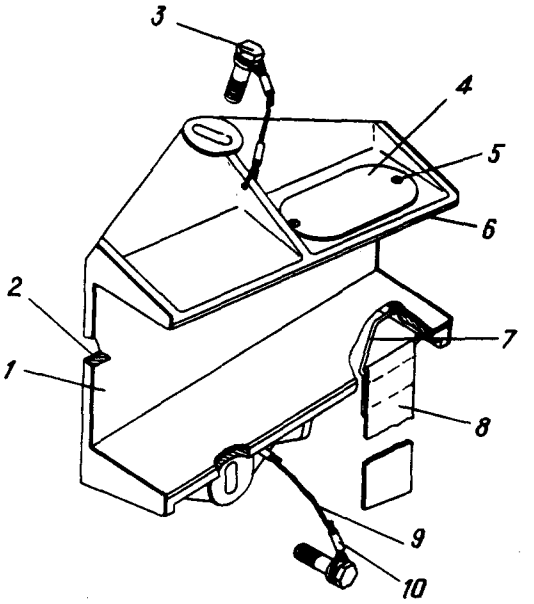

Струбцина руля высоты
Фигура 19

КАТАЛОГ
ДЕТАЛЕЙ И СБОРОЧНЫХ ЕДИНИЦ

Номер фигуры	Номер позиции	Обозначение	Наименование сборочных единиц, деталей	Колич. на сб. ед.	Сведения о взаимозаменяемости и конструктивных изменениях
I9		I 760I 9904 360 000	СТРУБЦИНА РУЛЯ ВЫСОТЫ		С № 0I022
	I	I 760I 9904 360 003	Струбцина (прав.)	I	
		I 760I 9904 360 004	Струбцина (лев.)	I	
	2	I 760I 9904 360 009	Накладка	2	
	3	I 760I 9904 35I 000	Болт	4	
	4	I 760I 9904 352 00I	Трафарет	I	
		I 760I 9904 352 003	Трафарет	I	
	5	3I66А-4-5 Кд	Винт	4	
	6	I 760I 9904 360 005	Накладка	2	
		I 760I 9904 360 007	Накладка	2	
	7	I 760I 9904 353 000	Скоба	2	
	8	I 760I 9904 350 005	Лента	2	
	9	I 760I 9904 350 003	Трос	4	
	I0	I753с57-6-4	Втулка	8	

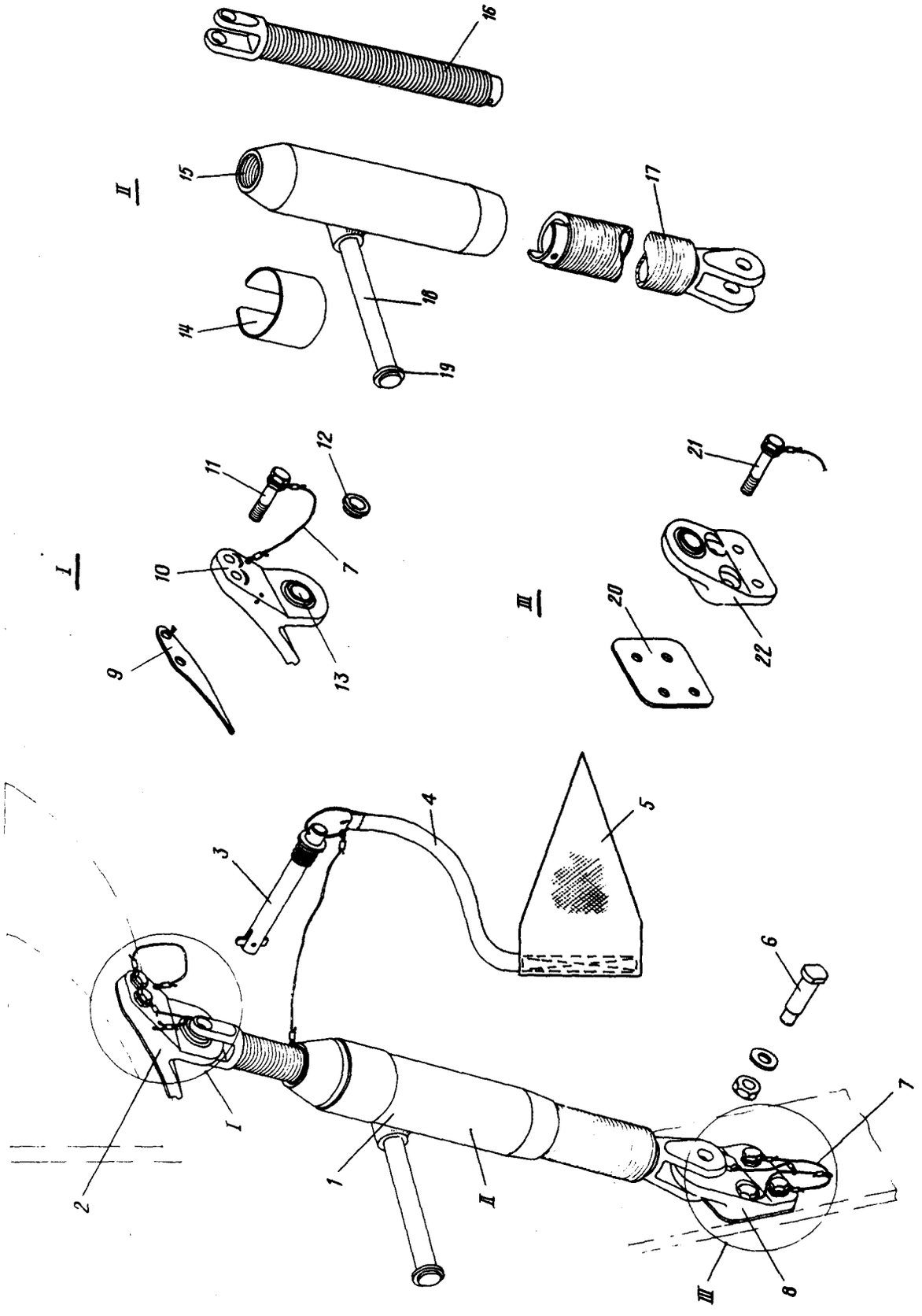

Установка фиксатора (стабилизатора)
Фигура 20

КАТАЛОГ
ДЕТАЛЕЙ И СБОРОЧНЫХ ЕДИНИЦ

Номер фигуры	Номер позиции	Обозначение	Наименование сборочных единиц, деталей	Колич. на сб. ед.	Сведения о взаимозаменяемости и конструктивных изменениях
20		I 760I 9904 400 000	УСТАНОВКА ФИКСАТОРА (СТАБИЛИЗАТОРА)	I	
	I	I 760I 9904 4I0 000	Фиксатор (стабилизатора)	I	
	2	I 760I 9904 420 000	Кронштейн	I	
	3	5440А-I2-82	Шпилька стопорная	I	
	4	I 760I 9904 400 007	Лента	I	
	5	I 760I 9904 400 005	Флажок	I	
	6	ИлI5I-I2-I0-30	Болт	I	
		33I5А-I0	Гайка	I	
		3405А-2,5-I0-20	Шайба	I	
	7	I 760I 9904 400 003	Трос	9	
	8	I 760I 9904 450 000	Кронштейн	I	
	9	I 760I 9904 420 003	Пластина	I	
	I0	I 760I 9904 42I 000	Кронштейн	I	
	II	I 760I 9904 40I 003	Болт	7	
	I2	I 760I 9904 432 000	Втулка	4	
	I3	ШС-I5	Подшипник шарнирный*	2	
	I4	I 760I 9904 4I3 000	Трафарет	I	
	I5	I 760I 9904 440 000	Корпус	I	
	I6	I 760I 9904 4II 000	Винт	I	
	I7	I 760I 9904 4I2 000	Винт	I	
	I8	I 760I 9904 4I4 000	Ручка	I	
	I9	3405А-2,5-I0-22	Шайба	2	
	20	I 760I 9904 450 003	Пластина	I	
	2I	I 760I 9904 40I 005	Болт	I	
	22	I 760I 9904 45I 000	Кронштейн	I	

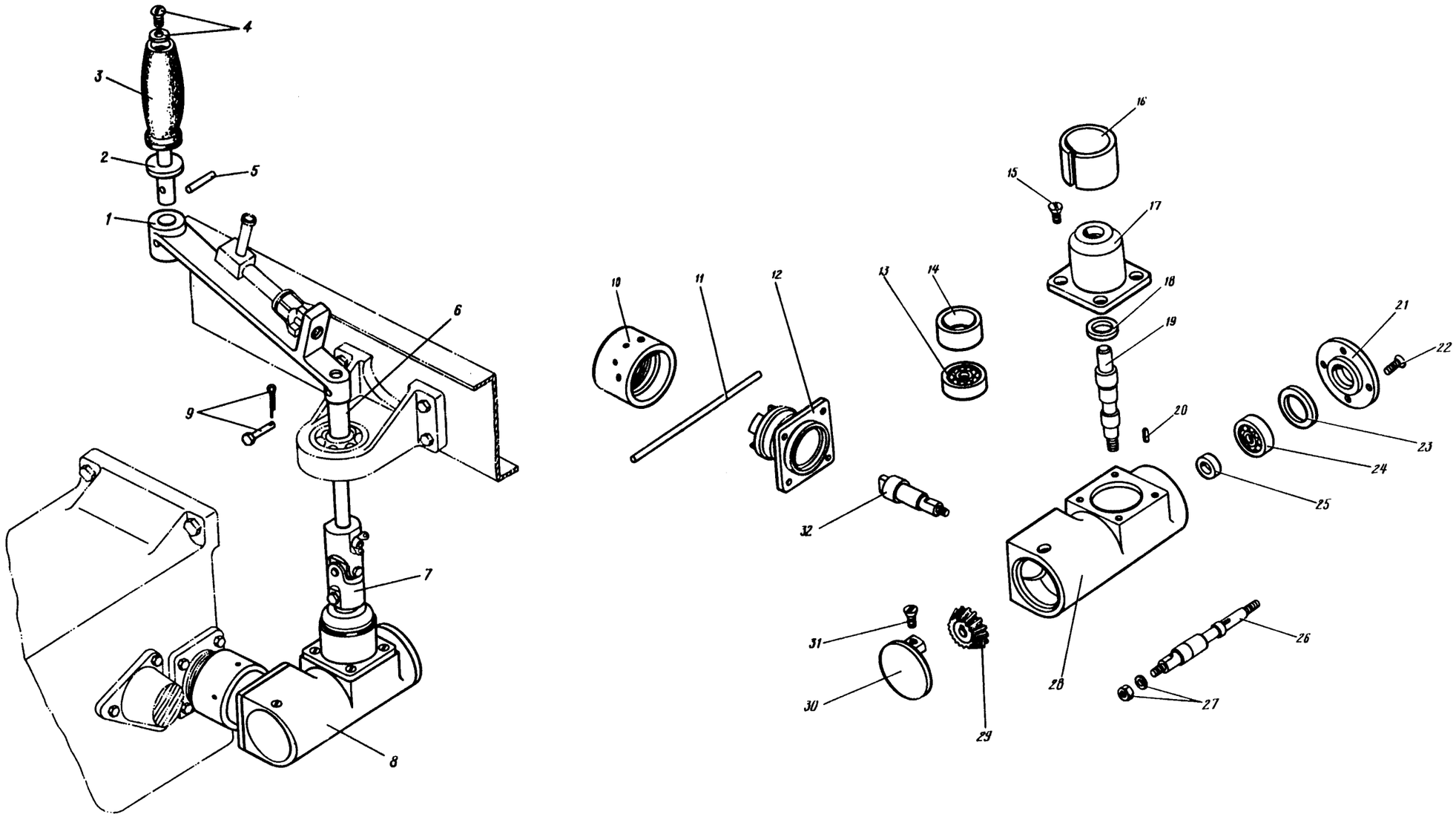

Приспособление для ручного привода закрылков
Фигура 21

Номер фигуры	Номер позиции	Обозначение	Наименование сборочных единиц, деталей	Колич. на сб. ед.	Сведения о взаимозаменяемости и конструктивных изменениях
2I		I 760I 9I06 I00 000	ПРИСПОСОБЛЕНИЕ ДЛЯ РУЧНОГО ПРИВОДА ЗАКРЫЛКОВ	I	
	I	I 760I 9I06 I42 000	Ручка	I	
	2	I 760I 9I06 I43 000	Ось	I	
	3	I 760I 9I06 I44 000	Ручка	I	
	4	3I70A-6-I4	Винт	I	
		3405A-2-6-I4	Шайба	I	
	5	3480A-4Пр2_{2a}-26	Штифт	I	
	6	I 760I 9I06 I4I 000	Вал	I	
	7	I 760I 9I06 I30 000	Кардан	I	
	8	I 760I 9I06 II0 000	Редуктор	I	
	9	I340c5I-3-22-20	Валик	4	
		Ix6 ГОСТ 397-66	Шплинт	4	
	I0	I 760I 9I06 II5 000	Гайка	I	
	II	4846A-30	Стопор	I	
	I2	I 760I 9I06 II3 000	Стакан	I	
	I3	A20I	Подшипник*	5	
	I4	I 760I 9I06 I22 000	Втулка	I	
	I5	3I86A-5-I2	Винт	4	
	I6	I 760I 9I06 I45 000	Трафарет	I	
	I7	I 760I 9I06 II4 000	Стакан	I	
	I8	5I2IA-7	Кольцо сальниковое	2	
	I9	I 760I 9I06 I2I 000	Валик	I	
	20	2030c54-3-3-I0	Шпонка	4	
	2I	I 760I 9I06 II7 000	Крышка	I	
	22	3I86A-5-I2	Винт	4	
	23	I 760I 9I06 I24 000	Кольцо	I	
	24	A200	Подшипник*	I	
	25	I 760I 9I06 I23 000	Кольцо	I	
	26	I 760I 9I06 II8 000	Валик	I	
	27	3320A-6	Гайка	4	
		3405A-I-6-I2	Шайба	4	

11,76

КАТАЛОГ
ДЕТАЛЕЙ И СБОРОЧНЫХ ЕДИНИЦ

Номер фигуры	Номер позиции	Обозначение	Наименование сборочных единиц, деталей	Колич. на сб. ед.	Сведения о взаимозаменяемости и конструктивных изменениях
2I	28	I 760I 9I06 III 000	Корпус	I	
	29	I 760I 9I06 II2 000	Шестерня	4	
	30	I 760I 9I06 II6 000	Крышка	I	
	3I	3I86А-5-I0	Винт	2	
	32	I 760I 9I06 II9 000	Валик	I	

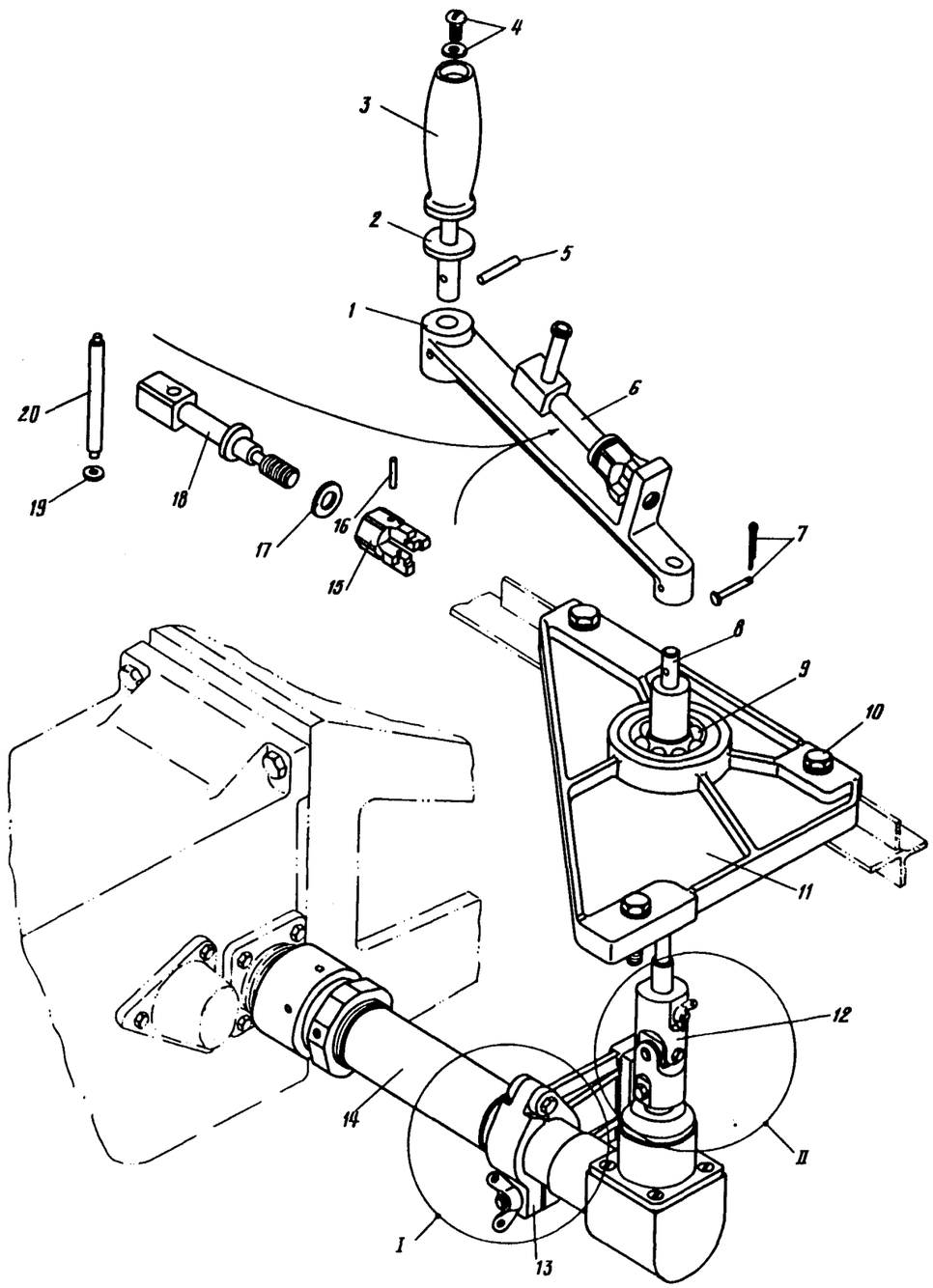

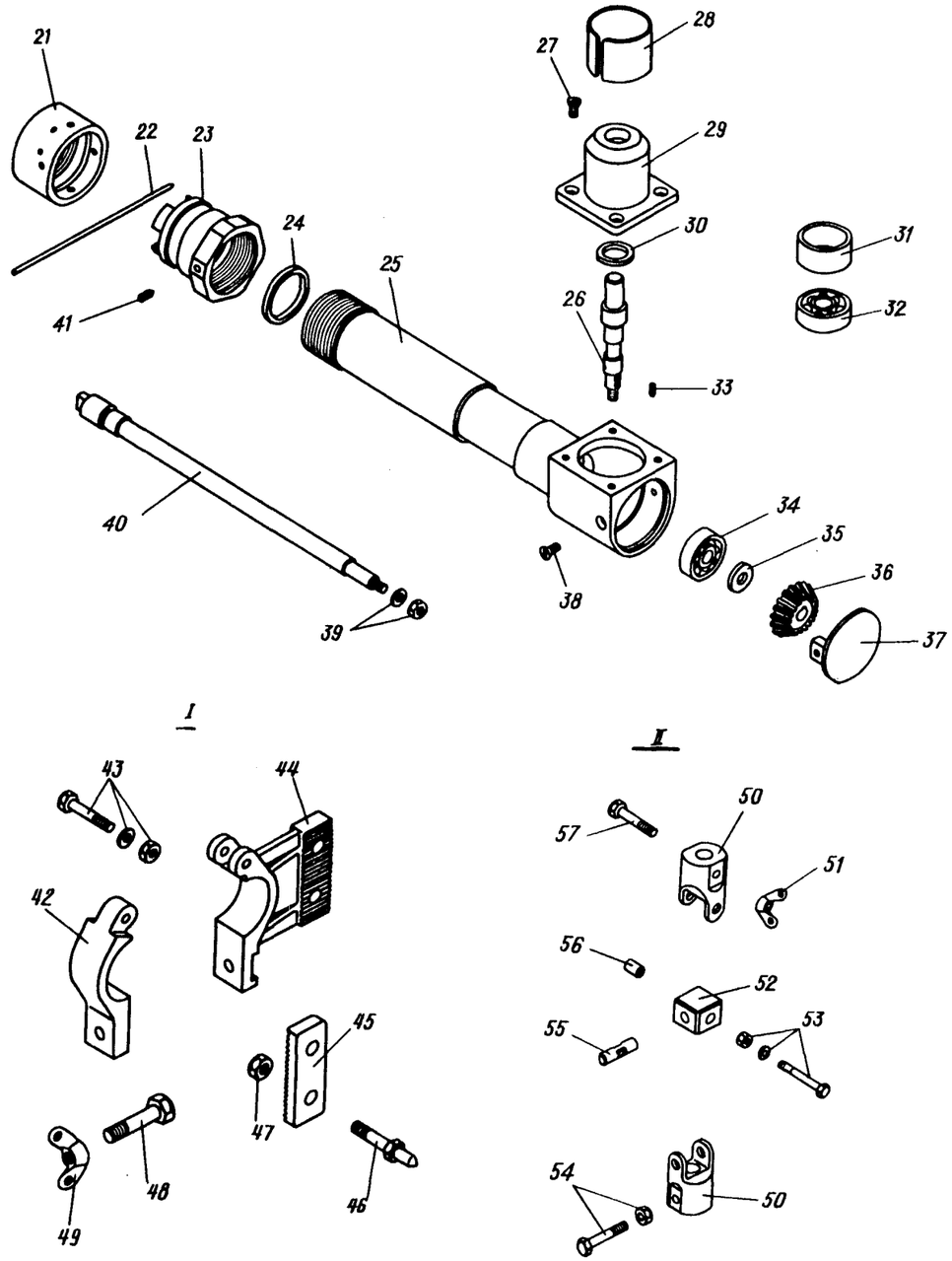

Приспособление для ручного привода предкрылков
Фигура 22

КАТАЛОГ
ДЕТАЛЕЙ И СБОРОЧНЫХ ЕДИНИЦ

Номер фигуры	Номер позиции	Обозначение	Наименование сборочных единиц, деталей	Колич. на сб. ед.	Сведения о взаимозаменяемости и конструктивных изменениях
22		I 760I 9I06 200 000	ПРИСПОСОБЛЕНИЕ ДЛЯ РУЧНОГО ПРИВОДА ПРЕДКРЫЛКОВ	I	
	I	I 760I 9I06 I42 000	Ручка	I	
	2	I 760I 9I06 I43 000	Ось	I	
	3	I 760I 9I06 I44 000	Ручка	I	
	4	3I70A-6-I6 3405A-I-6-I4	Винт Шайба	I I	
	5	3480A-4Пр2_{2a}-25	Штифт	I	
	6	I 760I 9I06 255 000	Приспособление для растормаживания РП60-3	I	
	7	I340c5I-3-22-20 Ix6 ГОСТ 397-66	Валик Шплинт	4 4	
	8	I 760I 9I06 23I 000	Вал	I	
	9	НУ 98I702	Подшипник*	I	
	I0	I 760I 9I06 242 000 3405A-I-6-I2	Болт Шайба	3 3	
	II	I 760I 9I06 240 000 I 760I 9I06 24I 000	Кронштейн Кронштейн	I I	
	I2	I 760I 9I06 I30 000	Кардан	I	
	I3	I 760I 9I06 220 000	Хомут	I	
	I4	I 760I 9I06 2I0 000	Редуктор	I	
	I5	I 760I 9I06 257 000	Упор	I	
	I6	3Пр2_{2a}xI8 ГОСТ 3I28-70	Штифт	I	
	I7	I 760I 9I06 254 000	Шайба	I	
	I8	I 760I 9I06 256 000	Вал	I	
	I9	3405A-2-5-I2	Шайба	2	
	20	I 760I 9I06 252 000	Стержень	I	
	2I	I 760I 9I06 II5 000	Гайка	I	
	22	4846A-30	Стопор	I	
	23	I 760I 9I06 2I2 000	Стакан	I	
	24	I 760I 9I06 2I4 000	Кольцо	I	

КАТАЛОГ
ДЕТАЛЕЙ И СБОРОЧНЫХ ЕДИНИЦ

Номер фигуры	Номер позиции	Обозначение	Наименование сборочных единиц, деталей	Колич. на сб. ед.	Сведения о взаимозаменяемости и конструктивных изменениях
22	25	I 760I 9I06 2II 000	Корпус	I	
	26	I 760I 9I06 I2I 000	Валик	I	
	27	3I86A-5-I2	Винт	4	
	28	I 760I 9I06 2I5 000	Трафарет	I	
	29	I 760I 9I06 II4 000	Стакан	I	
	30	5I2IA-7	Кольцо сальниковое	2	
	3I	I 760I 9I06 I22 000	Втулка	I	
	32	A20I	Подшипник*	3	
	33	2030c54-3-3-I0	Шпонка	2	
	34	A200	Подшипник*	I	
	35	3405A-2,5-I0-I8	Шайба	2	
	36	I 760I 9I06 II2 000	Шестерня	2	
	37	I 760I 9I06 II6 000	Крышка	I	
	38	3I86A-5-I0	Винт	2	
	39	3320A-6	Гайка	2	
		3405A-I-6-I2	Шайба	2	
	40	I 760I 9I06 2I3 000	Вал	I	
	4I	M5x8 ГОСТ I476-64	Винт	3	
	42	I 760I 9I06 222 000	Скоба	I	
	43	30I7A-5-28	Болт	I	
		3302A-5	Гайка	I	
		3405A-I-5-I0	Шайба	I	
	44	I 760I 9I06 22I 000	Скоба	I	
	45	I 760I 9I06 223 000	Планка	I	
	46	I 760I 9I06 224 000	Штырь	2	
	47	33I5A-6	Гайка	2	
	48	3003A-8-39	Болт	I	
	49	I4I4c49-8	Гайка	I	
	50	I 760I 9I06 I3I 000	Вилка	2	
	5I	I4I4c49-5	Гайка	I	
	52	I 760I 9I06 I34 000	Крестовина	I	

11,76

КАТАЛОГ
ДЕТАЛЕЙ И СБОРОЧНЫХ ЕДИНИЦ

Номер фигуры	Номер позиции	Обозначение	Наименование сборочных единиц, деталей	Колич. на сб. ед.	Сведения о взаимозаменяемости и конструктивных изменениях
22	53	3058А-4-32	Болт	I	
		330IА-4	Гайка	I	
		3405А-I-4-8	Шайба	I	
	54	30I7А-5-28	Болт	I	
		33I5А-5	Гайка	I	
	55	I 760I 9I06 I83 000	Палец	I	
	56	I 760I 9I06 I32 000	Втулка	2	
	57	30I7А-5-28	Болт	I	

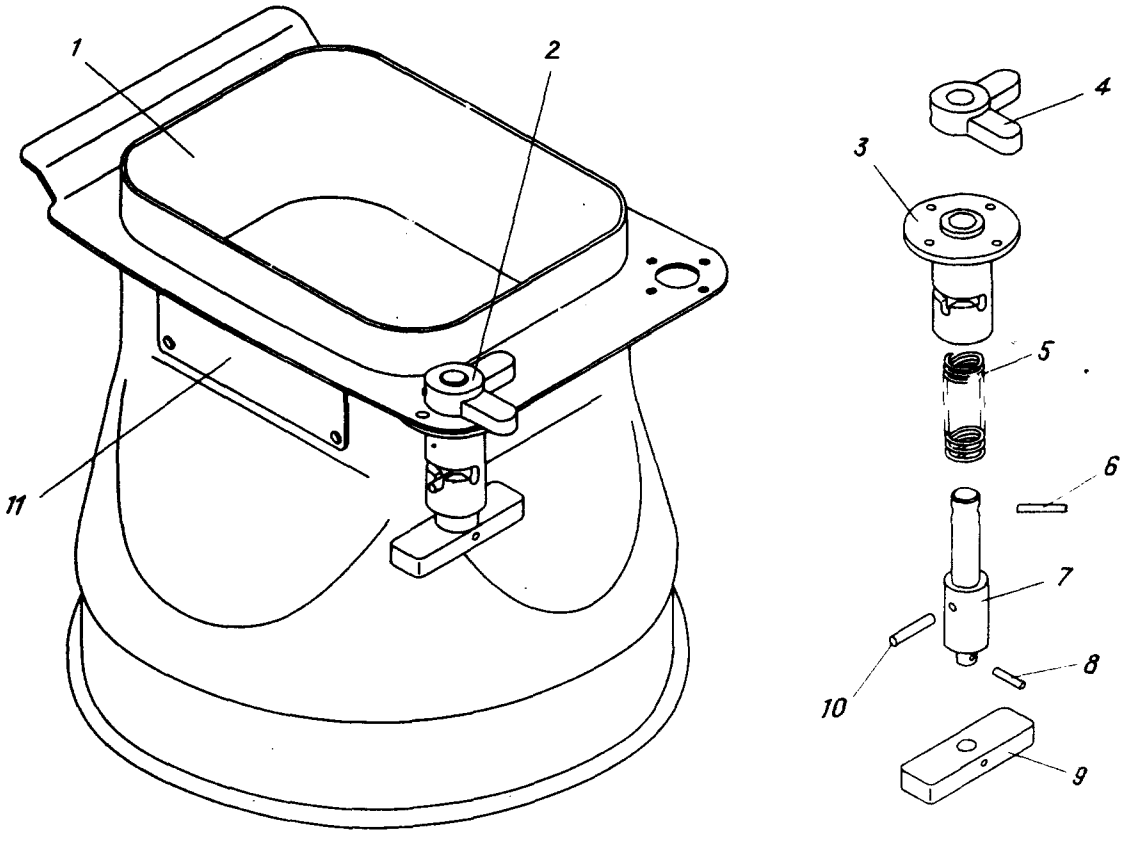

Переходник для подогрева двигателя
Фигура 23

Номер фигуры	Номер позиции	Обозначение	Наименование сборочных единиц, деталей	Колич. на сб. ед.	Сведения о взаимозаменяемости и конструктивных изменениях
23		I 760I 9I08 300 000	ПЕРЕХОДНИК ДЛЯ ПОДОГРЕВА ДВИГАТЕЛЯ	4	
	I	I 760I 9I08 3I0 000	Патрубок	I	
	2	I 760I 9I08 320 000	Замок	2	
	3	I 760I 9I08 323 000	Корпус	2	
	4	I 760I 9I08 322 000	Кулачок	2	
	5	I9I6A-I-II-30	Пружина	2	
	6	$2Пр2_{2a}$xI6 ГОСТ 3I28-70	Штифт	2	
	7	I 760I 9I08 32I 000	Ось	2	
	8	$2Пр2_{2a}$xI0 ГОСТ 3I28-70	Штифт	2	
	9	I 760I 9I08 324 000	Ручка	2	
	I0	$3Пр2_{2a}$xI4 ГОСТ 3I28-70	Штифт	2	
	II	I 760I 9I08 30I 000	Трафарет	I	

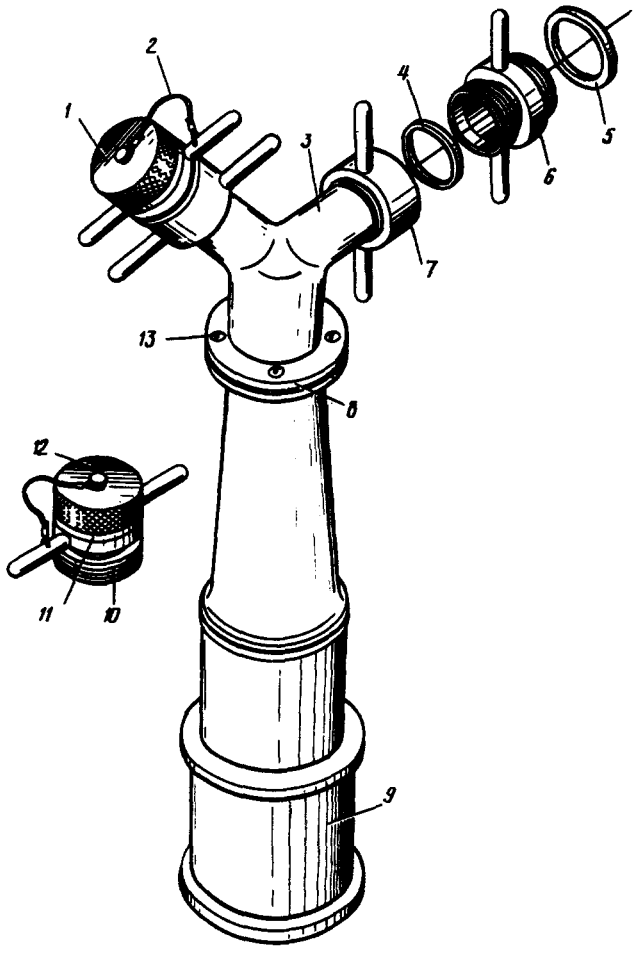

Переходник для заправки топлива под давлением
Фигура 24

Номер фигуры	Номер позиции	Обозначение	Наименование сборочных единиц, деталей	Колич. на сб. ед.	Сведения о взаимозаменяемости и конструктивных изменениях
24		20390-733	ПЕРЕХОДНИК ДЛЯ ЗАПРАВКИ ТОПЛИВА ПОД ДАВЛЕНИЕМ	I	
	I	20390-738	Заглушка	2	
	2	I803c50-II0	Цепочка	4	
	3	20390-734	Основание переходника	I	
	4	20390-736	Кольцо	2	
	5	2608c52-48-65-2-Г	Кольцо	2	
	6	20390-739	Переходник	2	
	7	20390-735	Гайка	2	
	8	20390-733-3	Прокладка	I	
	9	256IA-8	Наконечник*	I	
	I0	20390-74I	Переходник	2	
	II	2608c52-45-55-25	Кольцо	2	
	I2	20390-740	Заглушка	2	
	I3	3I66A-6-24	Болт	4	
		330IA-6	Гайка	4	
		3402A-0,5-6-I2	Шайба	4	

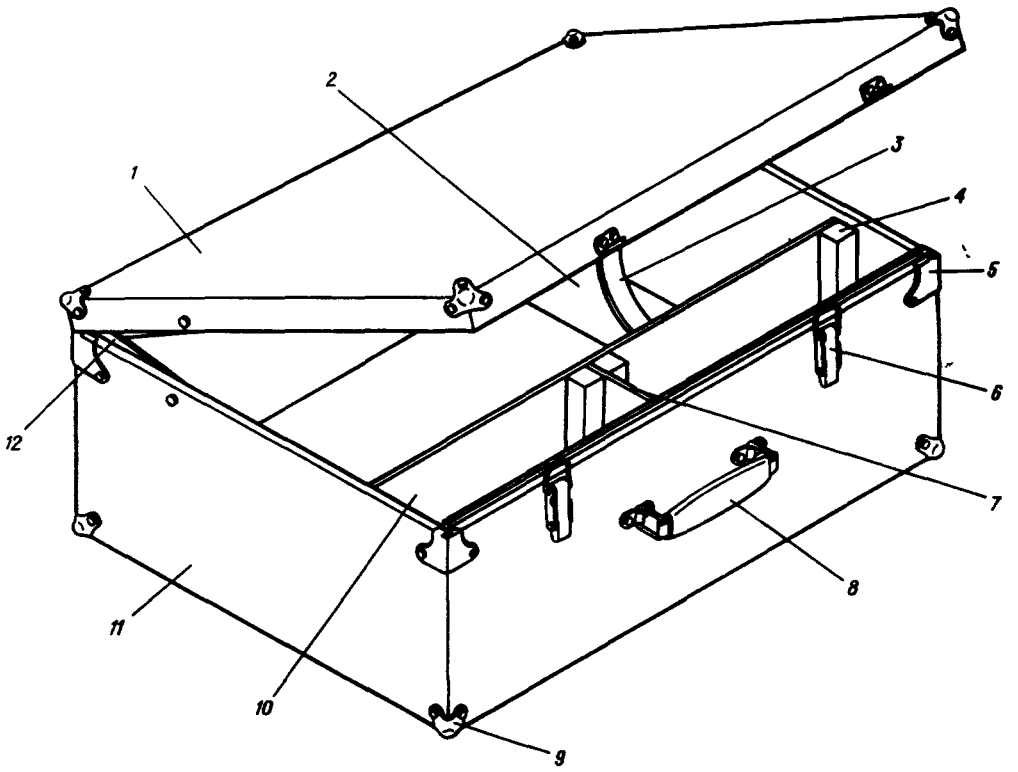

Ящик переходника для заправки топлива под давлением
Фигура 25

КАТАЛОГ
ДЕТАЛЕЙ И СБОРОЧНЫХ ЕДИНИЦ

Номер фигуры	Номер позиции	Обозначение	Наименование сборочных единиц, деталей	Колич. на сб. ед.	Сведения о взаимозаменяемости и конструктивных изменениях
25		У9020-530	ЯЩИК ПЕРЕХОДНИКА ДЛЯ ЗАПРАВКИ ТОПЛИВА ПОД ДАВЛЕНИЕМ	I	
	I	У9020-540	Крышка	I	
	2	У9020-530-II	Ложемент	2	
	3	У9020-530-25	Байка	2	
	4	У9020-530-23	Стойка	6	
	5	22 9I9I 0I3 000	Накладка угловая	4	
	6	ЭОН-8I9	Замок	2	
	7	У9020-530-2I	Перегородка	I	
	8	649Ан	Ручка	I	
	9	22 9I9I 0I4 000	Угольник	8	
	I0	У9020-530-27	Перегородка	I	
	II	У9020-550	Основание	I	
	I2	22 9I9I 0I2 000	Ограничитель	I	

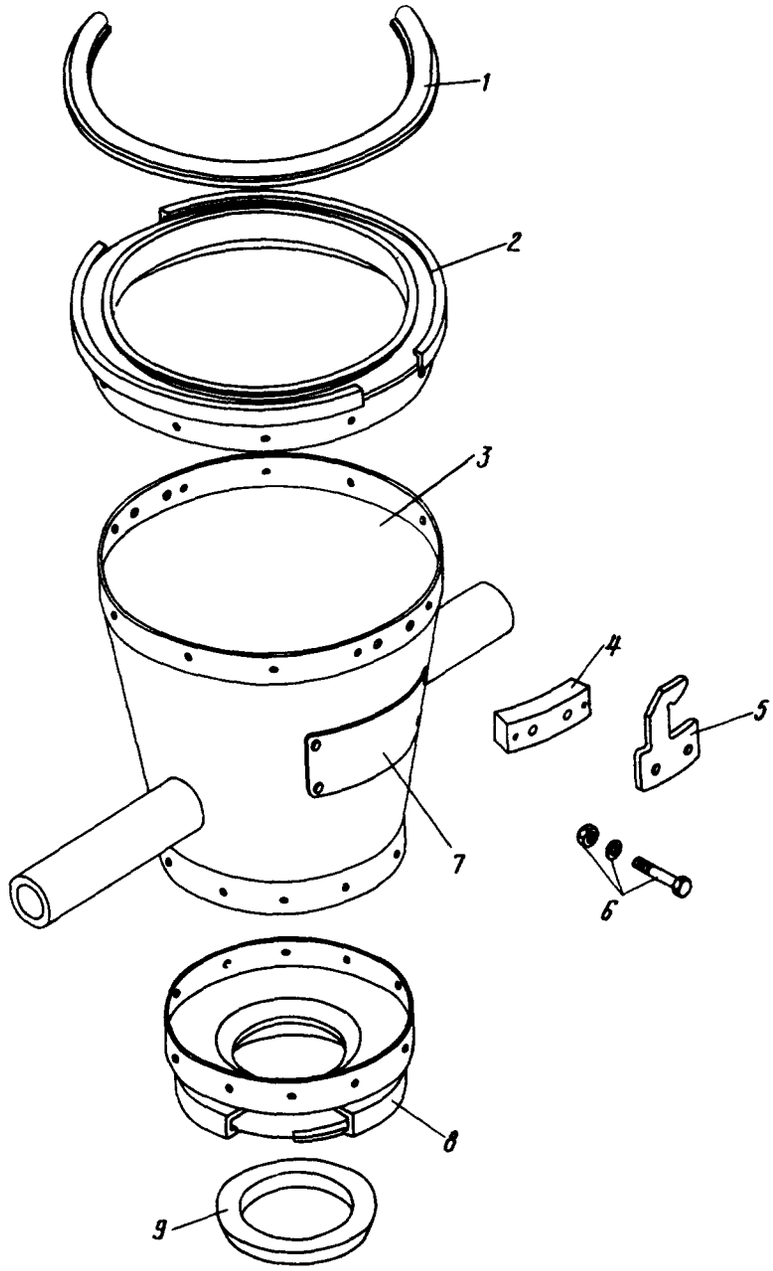

Переходник для подсоединения изделия 171ІБ
Фигура 30

11,76

КАТАЛОГ
ДЕТАЛЕЙ И СБОРОЧНЫХ ЕДИНИЦ

Номер фигуры	Номер позиции	Обозначение	Наименование сборочных единиц, деталей	Колич. на сб. ед.	Сведения о взаимозаменяемости и конструктивных изменениях
30		I 760I 9I08 800 000	ПЕРЕХОДНИК ДЛЯ ПОДСОЕДИНЕНИЯ ИЗДЕЛИЯ I7IIБ	I	С № 05I24
	I	I 760I 9I08 806 000	Кольцо уплотнительное	I	
	2	I 760I 9I08 804 000	Фланец	I	
	3	I 760I 9I08 8I0 000	Патрубок	I	
	4	I 760I 9I08 802 000	Вкладыш	2	
	5	I 760I 9I08 80I 000	Крючок	2	
	6	3003А-5-28	Болт	4	
		3302А-5	Гайка	4	
		340IА-I-5-I0	Шайба	4	
	7	I 760I 9I08 807 000	Трафарет	I	
	8	I 760I 9I08 805 000	Штуцер	I	
	9	I 760I 9I08 808 000	Кольцо уплотнительное	I	

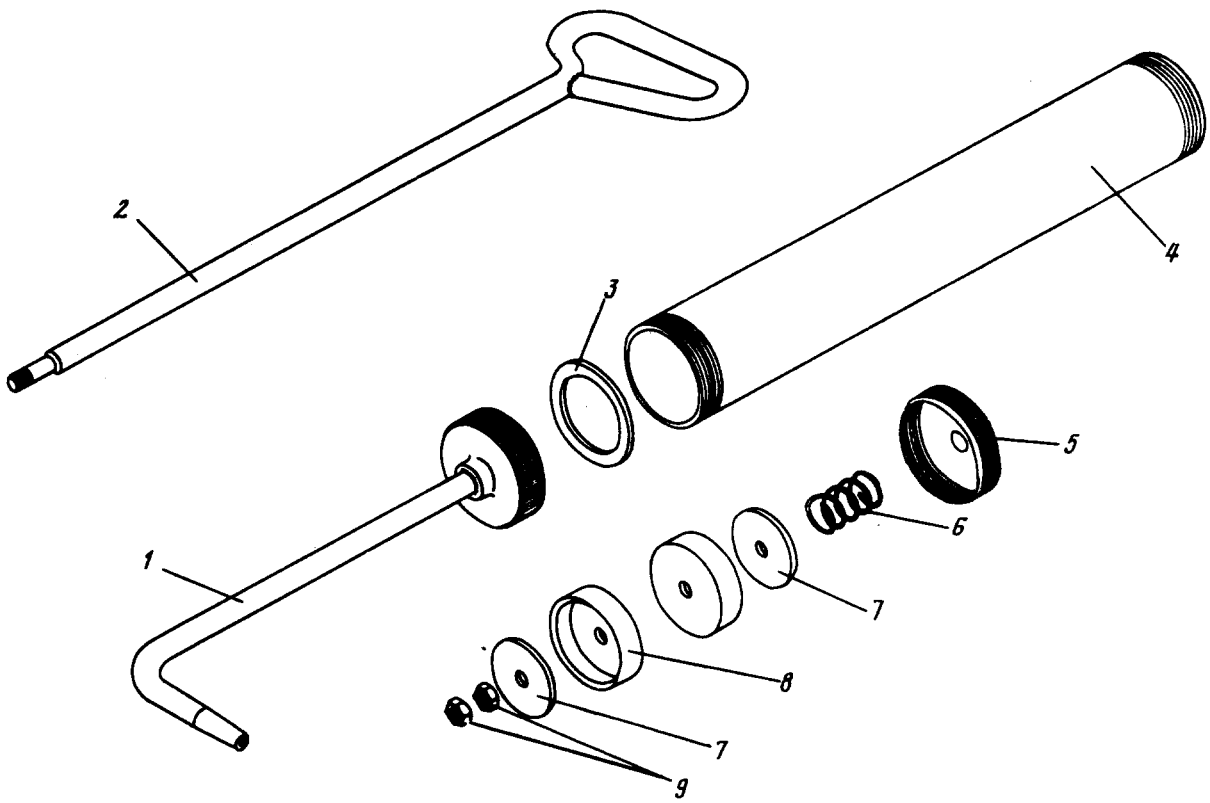

Шприц
Фигура 36

11,76

КАТАЛОГ
ДЕТАЛЕЙ И СБОРОЧНЫХ ЕДИНИЦ

Номер фигуры	Номер позиции	Обозначение	Наименование сборочных единиц, деталей	Колич. на сб. ед.	Сведения о взаимозаменяемости и конструктивных изменениях
36		I 760I 99I0 970 000	ШПРИЦ	I	
	I	I 760I 99I0 980 000	Трубка	I	
	2	I 760I 99I0 972 000	Стержень	I	
	3	I 760I 99I0 976 000	Прокладка	I	
	4	I 760I 99I0 97I 000	Цилиндр	I	
	5	I 760I 99I0 973 000	Крышка	I	
	6	I9I6A-I.5-I2-30	Пружина	I	
	7	I 760I 99I0 975 000	Шайба	2	
	8	I 760I 99I0 974 000	Манжета	2	
	9	33IIA-6	Гайка	2	

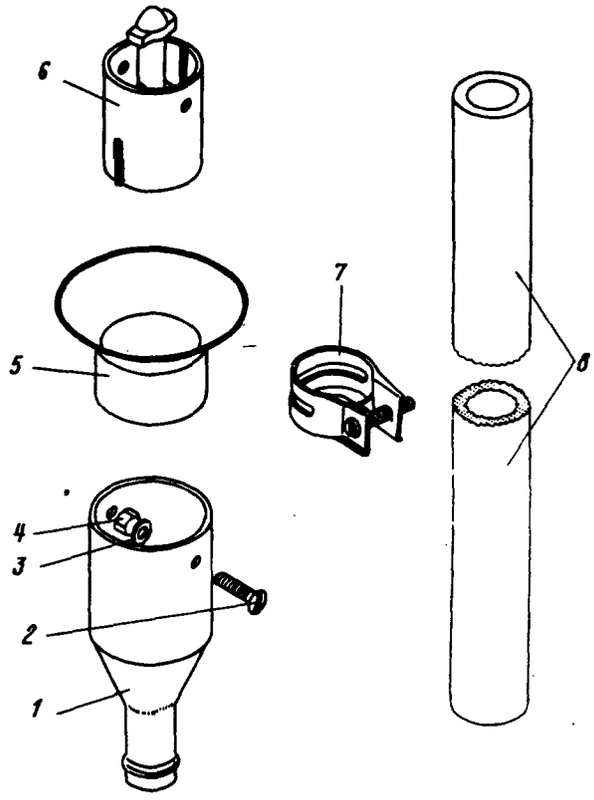

Воронка для слива конденсата из центропланного бака
Фигура 37

КАТАЛОГ
ДЕТАЛЕЙ И СБОРОЧНЫХ ЕДИНИЦ

Номер фигуры	Номер позиции	Обозначение	Наименование сборочных единиц, деталей	Колич. на сб. ед.	Сведения о взаимозаменяемости и конструктивных изменениях
37		I 760I 99I0 850 000	ВОРОНКА ДЛЯ СЛИВА КОНДЕНСАТА ИЗ ЦЕНТРОПЛАННОГО БАКА	I	
	I	I 760I 99I0 860 000	Воронка	I	
	2	3I66А-4-I4 Кд	Болт	2	
	3	3405А-I-4-8 Кд	Шайба	2	
	4	3302А-4 Кд	Гайка	2	
	5	I 760I 99I0 92I 000	Окантовка	I	
	6	I 760I 99I0 930 000	Упор	I	
	7	I729с52-2I-Т	Хомут	I	
	8	I 760I 99I0 850 003	Рукав	I	

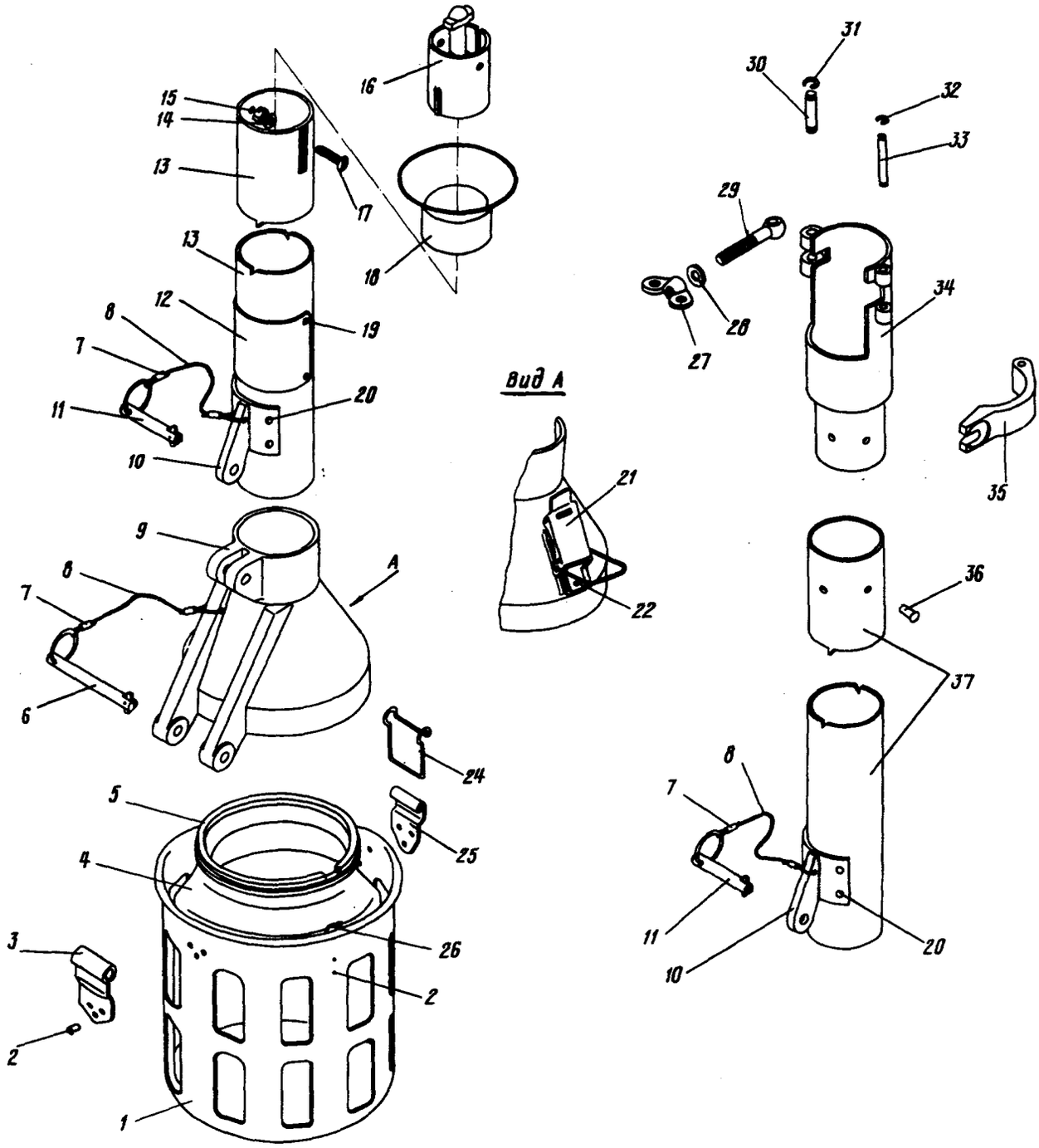

Приспособление с удлинителем для слива конденсата
Фигура 38

КАТАЛОГ
ДЕТАЛЕЙ И СБОРОЧНЫХ ЕДИНИЦ

Номер фигуры	Номер позиции	Обозначение	Наименование сборочных единиц, деталей	Колич. на сб. ед.	Сведения о взаимозаменяемости и конструктивных изменениях
38		I 760I 99I0 9I0 000	ПРИСПОСОБЛЕНИЕ С УДЛИНИТЕЛЕМ ДЛЯ СЛИВА КОНДЕНСАТА	I	
		I 760I 99I0 960 000	ПРИСПОСОБЛЕНИЕ С УДЛИНИТЕЛЕМ ДЛЯ СЛИВА КОНДЕНСАТА	I	
	I	I 760I 99I0 954 000	Кожух	I	
	2	ДI8 ЗП-2,6-6	Заклепка	8	
	3	I 760I 99I0 953 000	Петля	I	
	4	I-82-I000 ГОСТ 57I7-70	Банка	I	
	5	2608с-75-85-4-Г	Прокладка	I	
	6	2042А-2-62	Шпилька стопорная	I	
	7	I753с57-6-4	Заделка троса	6	
	8	I 760I 99I0 9I0 003	Трос	3	
	9	I 760I 99I0 9II 000	Крышка	I	
	I0	I 760I 99I0 940 000	Кронштейн	2	
	II	2042А-2-38	Шпилька стопорная	2	
	I2	I 760I 99I0 9I2 000	Трафарет	I	
	I3	I 760I 99I0 920 003	Труба	I	
	I4	3405А-I-4-8	Шайба	2	
	I5	330IА-4	Гайка	2	
	I6	I 760I 99I0 930 000	Упор	I	
	I7	3I66А-4-I4	Болт	2	
	I8	I 760I 99I0 92I 000	Окантовка	I	
	I9	ДI8-ЗП-2,6-5	Заклепка	4	
	20	В65-ЗП-4-8	Заклепка	8	
	2I	УН99-07	Замок (в сборе)	I	
	22	ДI8-ЗП-2,6-I5	Заклепка	3	
	24	I 760I 99I0 95I 000	Крюк	I	
	25	I 760I 99I0 952 000	Петля	I	

КАТАЛОГ
ДЕТАЛЕЙ И СБОРОЧНЫХ ЕДИНИЦ

Номер фигуры	Номер позиции	Обозначение	Наименование сборочных единиц, деталей	Колич. на сб. ед.	Сведения о взаимозаменяемости и конструктивных изменениях
38	26	I 760I 99I0 955 000	Пружина	I	
	27	I4I4c49-6 Кд	Гайка барашковая	I	
	28	3402А-I,5-6-I2	Шайба	I	
	29	I 760I 99I0 962 000	Болт	I	
	30	2006c53-5-26	Валик стальной	I	
	3I	20I8c53-5	Шайба под валик	2	
	32	20I8c53-4	Шайба под валик	2	
	33	2006c53-4-33	Валик стальной	I	
	34	I 760I 99I0 965 000	Переходник	I	
	35	I 760I 99I0 96I 000	Полухомут	I	
	36	АМг5-ЗП-4-7	Заклепка	4	
	37	I 760I 99I0 960 003	Труба удлинителя	I	

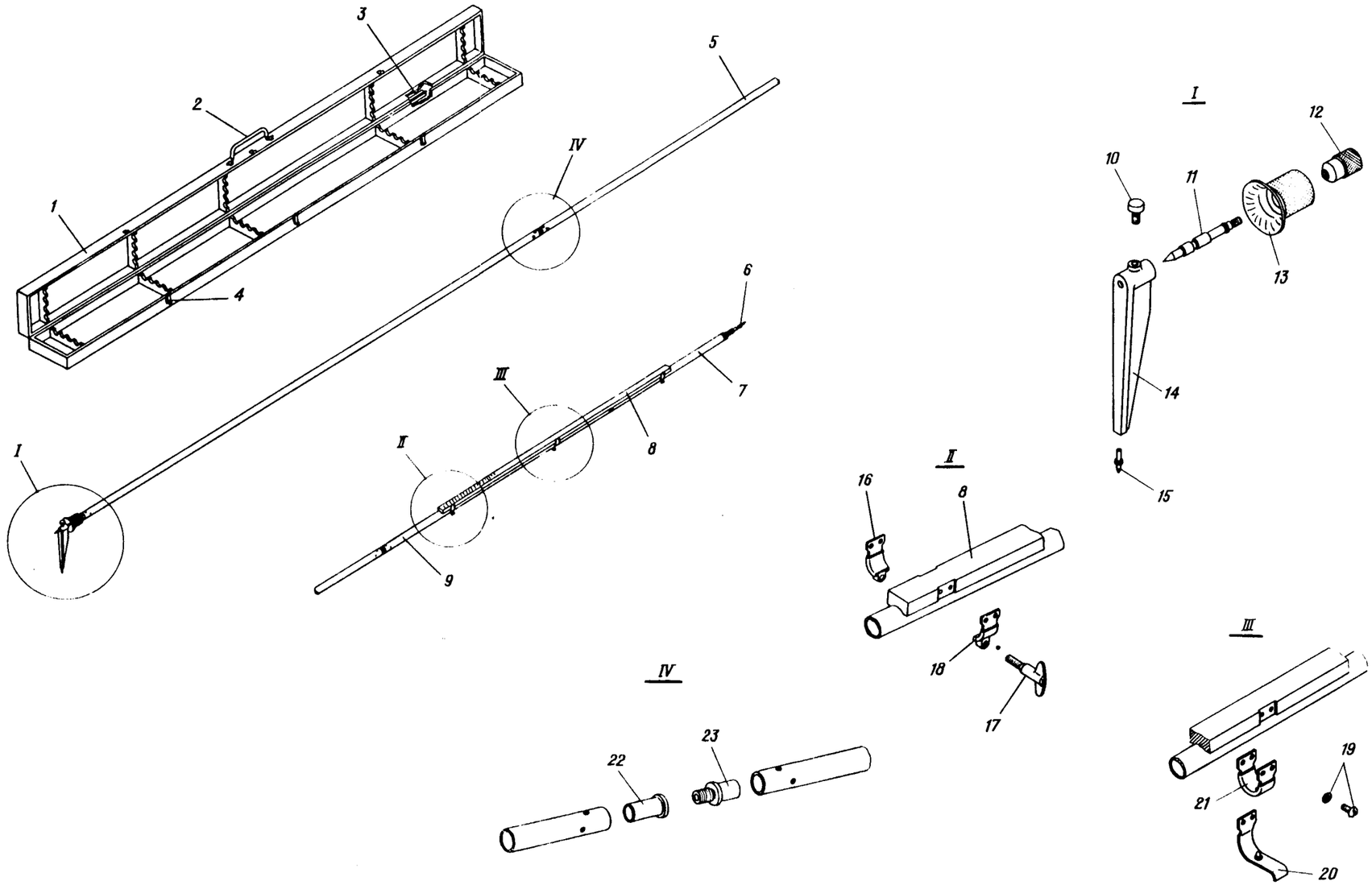

Нивелировочная линейка с футляром
Фигура 39

КАТАЛОГ
ДЕТАЛЕЙ И СБОРОЧНЫХ ЕДИНИЦ

Номер фигуры	Номер позиции	Обозначение	Наименование сборочных единиц, деталей	Колич. на сб. ед.	Сведения о взаимозаменяемости и конструктивных изменениях
39		I 760I 9905 900 000	НИВЕЛИРОВОЧНАЯ ЛИНЕЙКА С ФУТЛЯРОМ	I	С № 0I022
	I	I 760I 9905 930 000	Футляр для нивелировочной линейки	I	
	2	I 760I 9905 93I 000	Ручка	I	
		I 760I 9905 932 000	Скоба	2	
	3	2858А-6-2-II2	Петля	4	
	4	II5Ан-I	Замок	3	
	5	I 760I 9905 900 003	Труба	6	
	6	I 760I 9905 904 000	Наконечник	I	
	7	I 760I 9905 900 009	Труба	I	
	8	I 760I 9905 907 000	Линейка	I	
	9	I 760I 9905 900 005	Труба	2	
	I0	I 760I 9905 903 000	Винт	I	
	II	I 760I 9905 9I3 000	Наконечник	I	
	I2	I 760I 9905 9II 000	Стакан	I	
	I3	I 760I 9905 9I2 000	Втулка	I	
	I4	I 760I 9905 902 000	Кронштейн	I	
	I5	I 760I 9905 90I 000	Игла	I	
	I6	I 760I 9905 9I5 000	Хомутик	2	
	I7	I 760I 9905 9I6 000	Болт барашковый	2	
	I8	I 760I 9905 9I5 000	Хомутик	2	
	I9	3I66А-4-8	Винт	I2	
		4Н 65Г ГОСТ 6402-70	Шайба	I2	
	20	I 760I 9905 920 000	Фиксатор	I	
	2I	I 760I 9905 925 000	Хомутик	I	
	22	I 760I 9905 905 000	Буж	9	
	23	I 760I 9905 906 000	Буж	9	

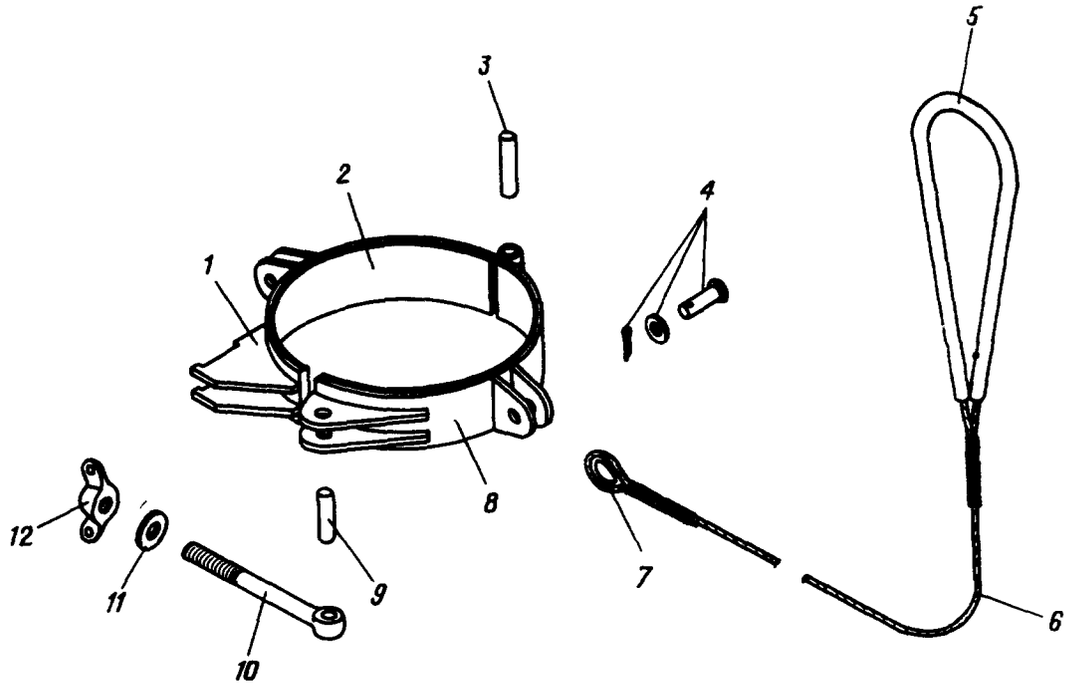

Приспособление для фиксации баранки правого штурвала
Фигура 40

КАТАЛОГ
ДЕТАЛЕЙ И СБОРОЧНЫХ ЕДИНИЦ

Номер фигуры	Номер позиции	Обозначение	Наименование сборочных единиц, деталей	Колич. на сб. ед.	Сведения о взаимозаменяемости и конструктивных изменениях
40		I 760I 9904 050 000	ПРИСПОСОБЛЕНИЕ ДЛЯ ФИКСАЦИИ БАРАНКИ ПРАВОГО ШТУРВАЛА	I	С № 0409I
	I	I 760I 9904 070 000	Хомут	I	
		I 760I 9904 080 000	Полухомут	I	
	2	I 760I 9904 070 007	Прокладка	2	
	3	I 760I 9904 070 003	Штифт	I	
	4	2-5-I6 Кд ОСТ I III89-73	Валик	2	
		3401А-I-5-I0	Шайба	2	
		I,6xI0-002 ГОСТ 397-66	Шплинт	2	
	5	I 760I 9904 060 000	Канат	2	
		I 760I 9904 060 005	Трубка	2	
	6	I 760I 9904 060 003	Трос	2	
	7	57с5I-4,5	Коуш	2	
	8	I 760I 9904 090 000	Полухомут	I	
	9	I 760I 9904 070 000	Штифт	I	
	I0	М6х70 ГОСТ 3033-55	Болт откидной	I	
	II	3405А-2-6-I4	Шайба	I	
	I2	I4I4с49-6	Гайка	I	

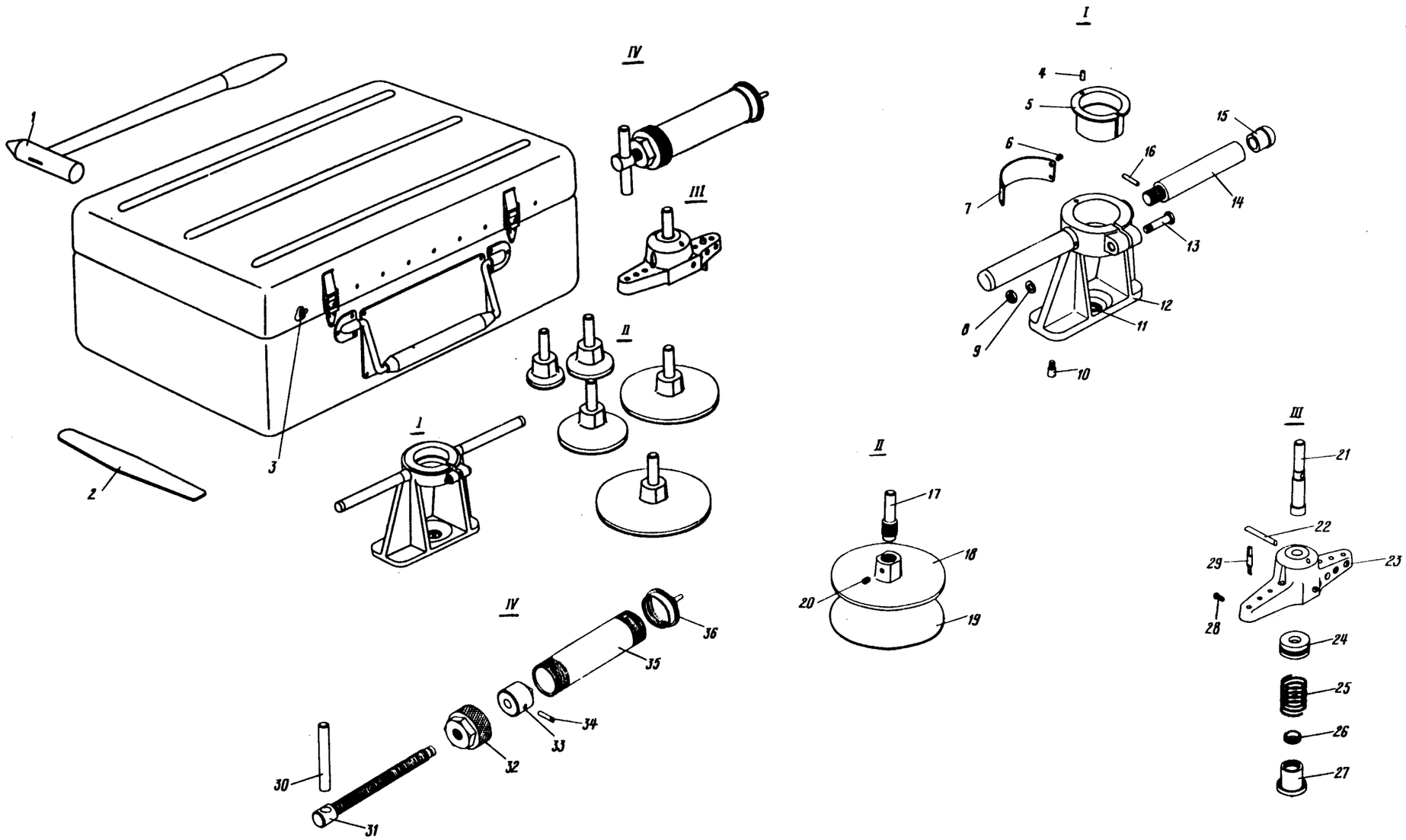

Чемодан для ремонта агрегатов сотовой конструкции
Фигура 4I

КАТАЛОГ
ДЕТАЛЕЙ И СБОРОЧНЫХ ЕДИНИЦ

Номер фигуры	Номер позиции	Обозначение	Наименование сборочных единиц, деталей	Колич. на сб. ед.	Сведения о взаимозаменяемости и конструктивных изменениях
4I		I 760I 9909 I00 000	ЧЕМОДАН ДЛЯ РЕМОНТА АГРЕГАТОВ СОТОВОЙ КОНСТРУКЦИИ	I	С № 0409I
	I	I 760I 9909 I35 000	Молоток	I	
	2	I 760I 9909 062 000	Шпатель	I	
	3	I 760I 9909 058 000	Лента	I	
	4	$2,5Пр2_{2а}$x8 ГОСТ 3I28-70	Штифт	I	
	5	I 760I 9909 I07 000	Втулка	I	
	6	3204А-3-6 Кд	Винт	4	
	7	I 760I 9909 I03 000	Трафарет	I	
	8	3302А-8 Кд	Гайка	I	
	9	340IА-I-8-I4	Шайба	I	
	I0	I 760I 9909 I06 000	Ось	3	
	II	80024 ГОСТ 7242-54	Подшипник*	I	
	I2	I 760I 9909 I04 000	Корпус	I	
	I3	3003А-8-40 Кд	Болт	I	
	I4	I 760I 9909 I08 000	Ручка	2	
	I5	I 760I 9909 I09 000	Пробка	2	
	I6	$4Пр2_{2а}$xI8 ГОСТ 3I28-70	Штифт	I	
	I7	I 760I 9909 III 000	Хвостовик	5	
	I8	I 760I 9909 II4 003	Основание	I	
		I 760I 9909 II4 005	Основание	I	
		I 760I 9909 II4 007	Основание	I	
		I 760I 9909 II4 009	Основание	I	
		I 760I 9909 II4 0II	Основание	I	
	I9	I 760I 9909 II3 003	Диск шлифовальный	I	
		I 760I 9909 II3 005	Диск шлифовальный	I	
		I 760I 9909 II3 007	Диск шлифовальный	I	
		I 760I 9909 II3 009	Диск шлифовальный	I	
		I 760I 9909 II3 0II	Диск шлифовальный	I	
	20	M4x5 ГОСТ I476-64	Винт	5	
	2I	I 760I 9909 I24 000	Ось	I	

11,76

КАТАЛОГ
ДЕТАЛЕЙ И СБОРОЧНЫХ ЕДИНИЦ

Номер фигуры	Номер позиции	Обозначение	Наименование сборочных единиц, деталей	Колич. на сб. ед.	Сведения о взаимозаменяемости и конструктивных изменениях
4I	22	$4Пр2_{2а}$x32 ГОСТ 3I28-70	Штифт	I	
	23	I 760I 9909 I2I 000	Корпус	I	
	24	8I00 ГОСТ 6874-54	Подшипник*	I	
	25	I9I8А-2-22-42	Пружина	I	
	26	I 760I 9909 I22 000	Гайка	I	
	27	I 760I 9909 I23 000	Центр	I	
	28	3I66А-3-8 Кд	Винт	I0	
	29	I 760I 9909 II9 000	Резец	5	
	30	8Гx70 ГОСТ 3I28-70	Штифт	I	
	3I	I 760I 9909 I3I 000	Винт	I	
	32	I 760I 9909 I27 000	Гайка	I	
	33	I 760I 9909 I26 000	Поршень	I	
	34	3ГxI8 ГОСТ 3I28-70	Штифт	2	
	35	I 760I 9909 I29 000	Стакан	I	
	36	I 760I 9909 I28 000	Сопло	I	

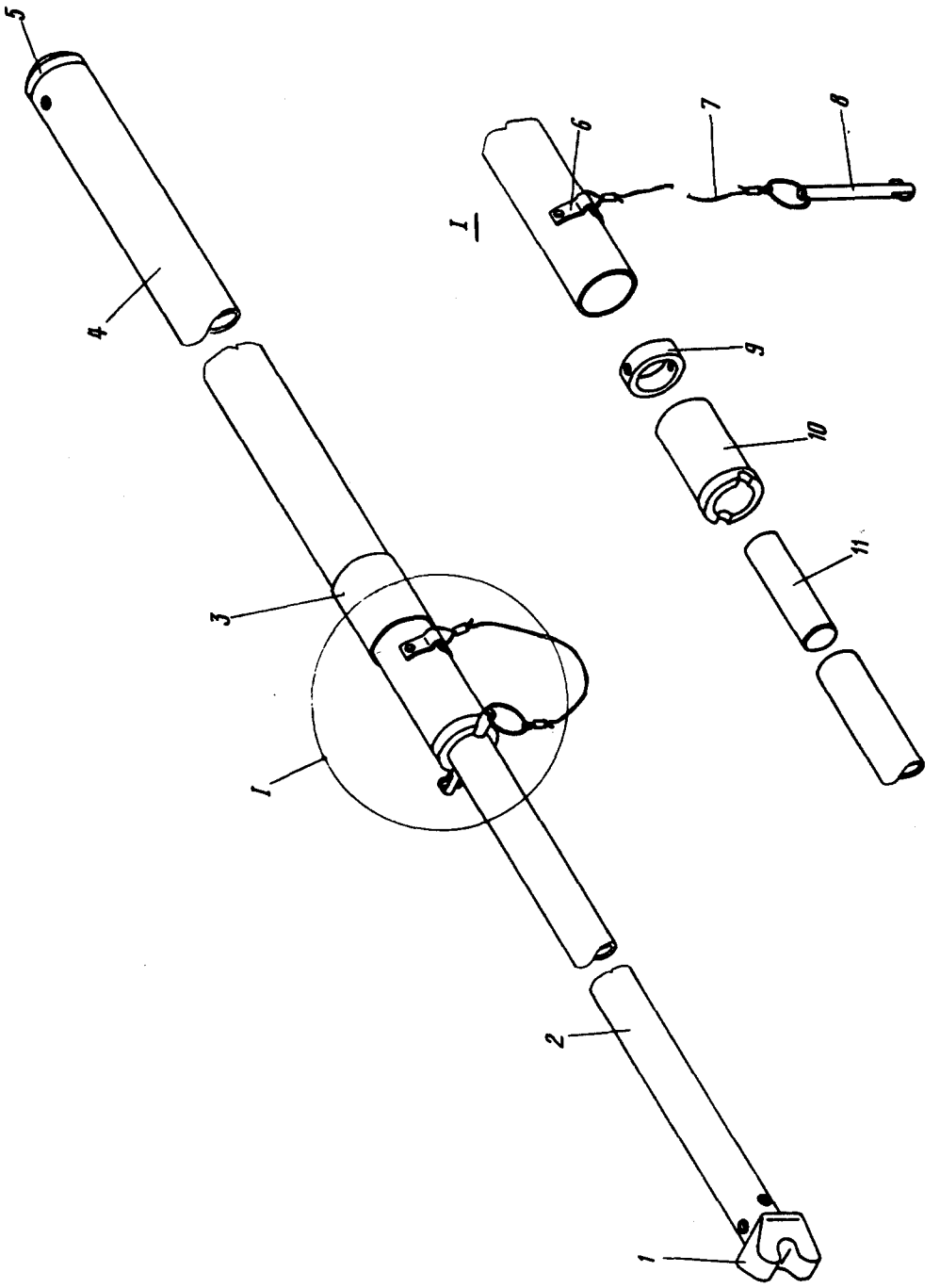

Штанга для открывания створок гондолы
Фигура 42

11,76

КАТАЛОГ
ДЕТАЛЕЙ И СБОРОЧНЫХ ЕДИНИЦ

Номер фигуры	Номер позиции	Обозначение	Наименование сборочных единиц, деталей	Колич. на сб. ед.	Сведения о взаимозаменяемости и конструктивных изменениях
42		I 760I 9I0I 750 000	ШТАНГА ДЛЯ ОТКРЫВАНИЯ СТВОРОК ГОНДОЛЫ	I	С № 0409I
	I	I 760I 9I0I 75I 000	Упор	I	
	2	I 760I 9I0I 750 005	Труба	I	
	3	I 760I 9I0I 754 000	Трафарет	I	
	4	I 760I 9I0I 750 007	Труба	I	
	5	I 760I 9I0I 755 000	Заглушка	I	
	6	I 760I 9I0I 756 000	Скоба	I	
	7	I 760I 9I0I 750 009	Трос	I	
		I753c57-6-4	Гильза	2	
	8	2I07c56-6-48-Т	Шпилька стопорная	I	
	9	I 760I 9I0I 753 000	Упор	I	
	I0	I 760I 9I0I 752 000	Втулка	I	
	II	I 760I 9I0I 750 003	Брусок	I	

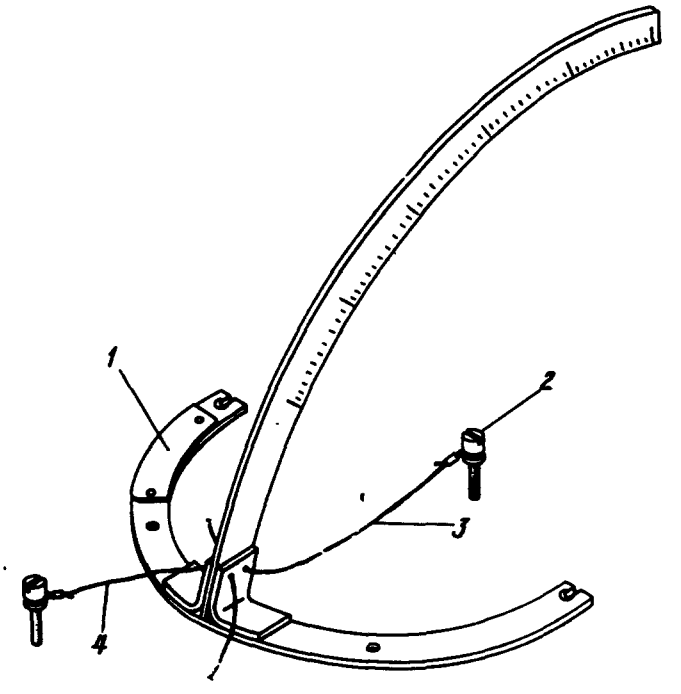

Шаблон для регулировки угла выпуска ПРФ-4
Фигура 43

КАТАЛОГ
ДЕТАЛЕЙ И СБОРОЧНЫХ ЕДИНИЦ

Номер фигуры	Номер позиции	Обозначение	Наименование сборочных единиц, деталей	Колич. на сб. ед.	Сведения о взаимозаменяемости и конструктивных изменениях
43		I 760I 9904 970 000	ШАБЛОН ДЛЯ РЕГУЛИРОВКИ УГЛА ВЫПУСКА ПРФ-4	2	С № 0I022
	I	I 760I 9904 97I 000	Трафарет	I	
	2	I 760I 9904 972 000	Винт	4	
	3	I 760I 9904 970 0II	Трос	I	
	4	I 760I 9904 970 009	Трос	I	

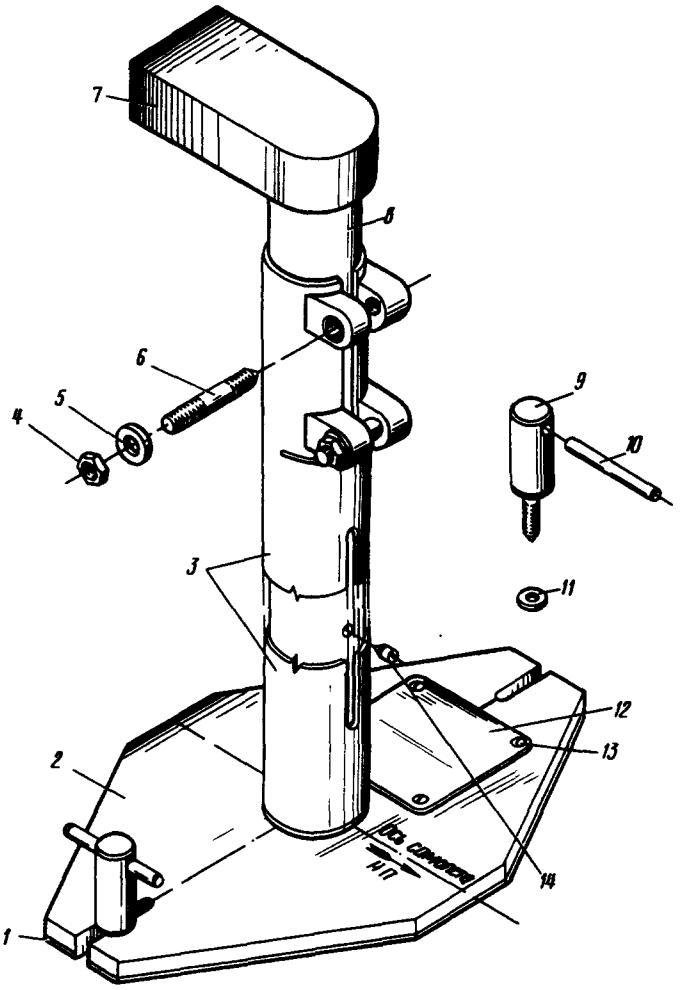

Приспособление для установки девиационного пеленгатора
на центроплан
Фигура 44

11,76

КАТАЛОГ
ДЕТАЛЕЙ И СБОРОЧНЫХ ЕДИНИЦ

Номер фигуры	Номер позиции	Обозначение	Наименование сборочных единиц, деталей	Колич. на сб. ед.	Сведения о взаимозаменяемости и конструктивных изменениях
44		I 760I 9I03 0I0 000	ПРИСПОСОБЛЕНИЕ ДЛЯ УСТАНОВКИ ДЕВИАЦИОННОГО ПЕЛЕНГАТОРА НА ЦЕНТРОПЛАН		
	I	I 760I 9I03 0I0 003	Прокладка	I	
	2	I 760I 9I03 020 003	Основание	I	
	3	I 760I 9I03 020 005	Труба	I	
	4	3306А-I0	Гайка	2	
	5	3408А-2-I0-20	Шайба	2	
	6	I 760I 9I03 0I4 000	Шпилька	2	
	7	I 760I 9I03 030 005	Лапка	I	
	8	I 760I 9I03 030 003	Труба	I	
	9	I 760I 9I03 0I2 000	Винт	2	
	I0	I 760I 9I03 0II 000	Ручка	2	
	II	3408А-2,5-6-I4	Шайба	2	
	I2	I 760I 9I03 0I5 000	Трафарет	I	
	I3	3I74А-3-6	Винт	4	
	I4	I 760I 9I03 0I3 000	Винт	I	

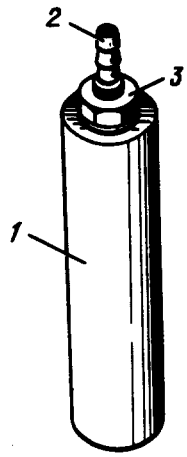

Наконечник к КПУ-3 для ППД-I
Фигура 45

КАТАЛОГ
ДЕТАЛЕЙ И СБОРОЧНЫХ ЕДИНИЦ

Номер фигуры	Номер позиции	Обозначение	Наименование сборочных единиц, деталей	Колич. на сб. ед.	Сведения о взаимозаменяемости и конструктивных изменениях
45		I 760I 9I08 0I0 000	НАКОНЕЧНИК К КПУ-3 ДЛЯ ППД-I	I	
	I	I 760I 9I08 0I2 000	Наконечник	I	
	2	I 760I 9I08 0II 000	Штуцер	I	
	3	330IA-8	Гайка	I	
		340IA-I,5-8-I6	Шайба	I	

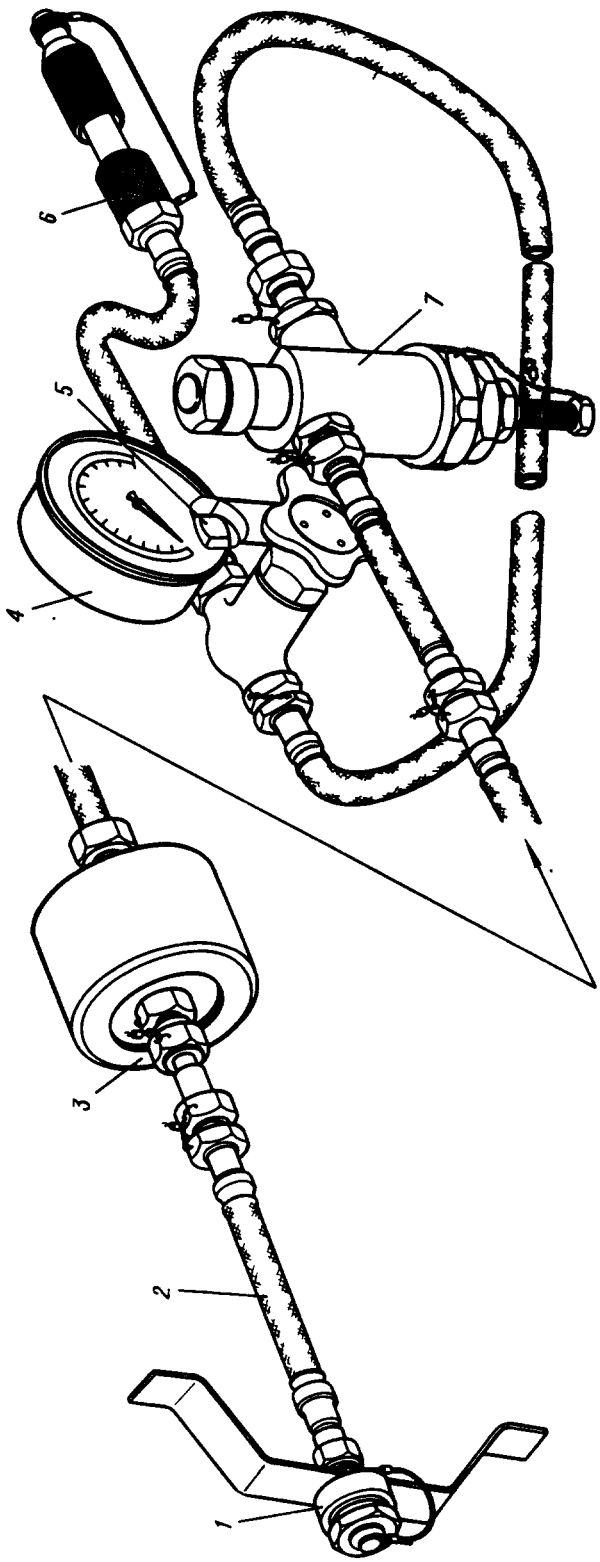

Приспособление для зарядки камер авиационных колес
Фигура 46

11,76

КАТАЛОГ
ДЕТАЛЕЙ И СБОРОЧНЫХ ЕДИНИЦ

Номер фигуры	Номер позиции	Обозначение	Наименование сборочных единиц, деталей	Колич. на сб. ед.	Сведения о взаимозаменяемости и конструктивных изменениях
46		I 760I 9905 450 000	ПРИСПОСОБЛЕНИЕ ДЛЯ ЗАРЯДКИ КАМЕР АВИАЦИОННЫХ КОЛЕС	I	
	I	4297А	Наконечник приспособления для присоединения к баллону	I	
	2	4609А-Г6-240-I00Ф	Рукав	3	
	3	2668А-3	Фильтр воздушный	I	
	4	ОБМ-I00б	Манометр Р = 40 кгс/см^2 *	I	
	5	I 760I 9905 45I 000	Переходник	I	
	6	4328А	Наконечник для зарядки камер колес, гидроаккумуляторов и амортизационных стоек шасси	I	
	7	669300/Б-22	Редуктор*	I	

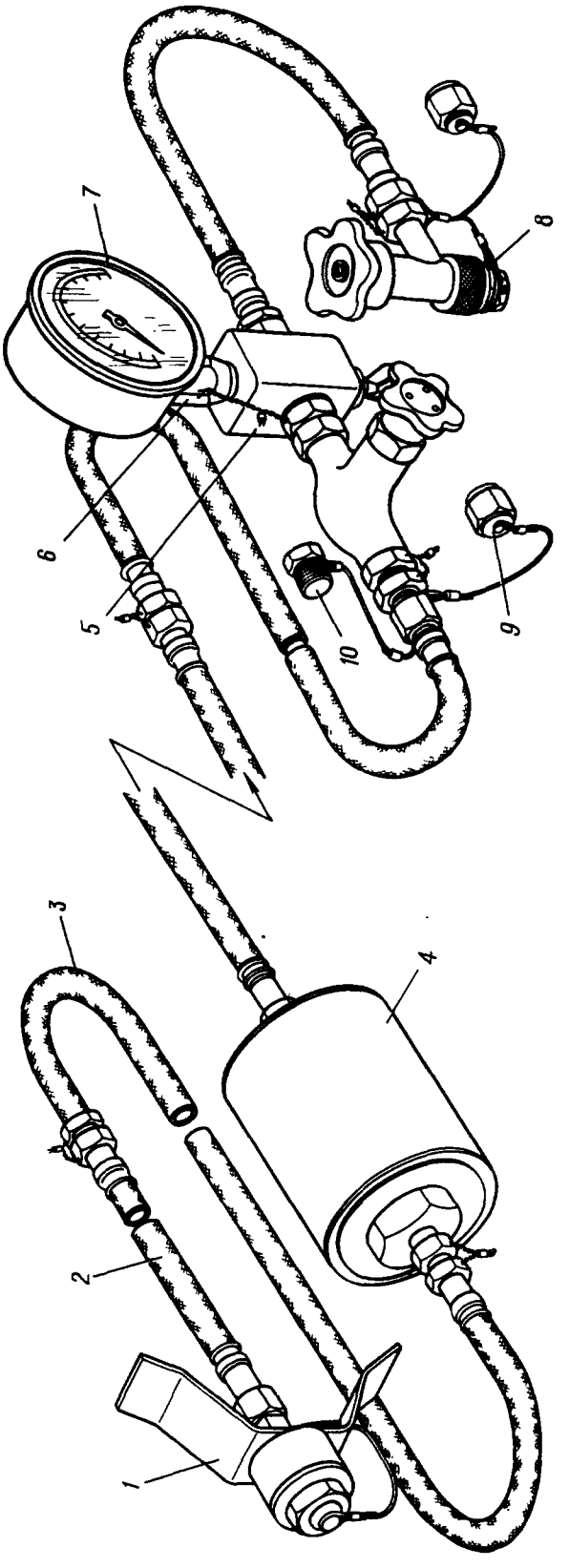

12.30.47 Приспособление для зарядки амортизационных стоек шасси
Стр. 142 Фигура 47 15 ноября 1979 г.

КАТАЛОГ
ДЕТАЛЕЙ И СБОРОЧНЫХ ЕДИНИЦ

Номер фигуры	Номер позиции	Обозначение	Наименование сборочных единиц, деталей	Колич. на сб. ед.	Сведения о взаимозаменяемости и конструктивных изменениях
47		I 760I 9905 460 000	ПРИСПОСОБЛЕНИЕ ДЛЯ ЗАРЯДКИ АМОРТИЗАЦИОННЫХ СТОЕК ШАССИ	I	
	I	4297А	Наконечник приспособления для присоединения к баллону	I	
	2	4609А-Г6-240-I000	Рукав	3	
	3	46IIА-Г6-240-I000	Рукав	3	
	4	2668А-3	Фильтр воздушный	I	
	5	4304А-250	Кран	I	
	6	I 760I 9905 45I 000	Переходник	I	
	7	ОБМГНI-I006	Манометр Р = 250 кгс/см^2 ж	I	
	8	43I6А	Наконечник для зарядки гидроаккумуляторов и амортизационных стоек шасси	I	
	9	4I76А	Заглушка	I	
	I0	I899А	Заглушка	I	

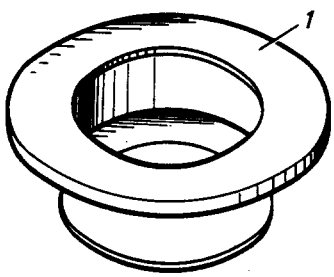

Втулка для насадки подшипника
на ось главного шасси
Фигура 48

КАТАЛОГ
ДЕТАЛЕЙ И СБОРОЧНЫХ ЕДИНИЦ

Номер фигуры	Номер позиции	Обозначение	Наименование сборочных единиц, деталей	Колич. на сб. ед.	Сведения о взаимозаменяемости и конструктивных изменениях
48		I 760I 9I03 040 000	ВТУЛКА ДЛЯ НАСАДКИ ПОДШИПНИКА НА ОСЬ ГЛАВНОГО ШАССИ	I	
	I	I 760I 9I03 040 000	Втулка	I	

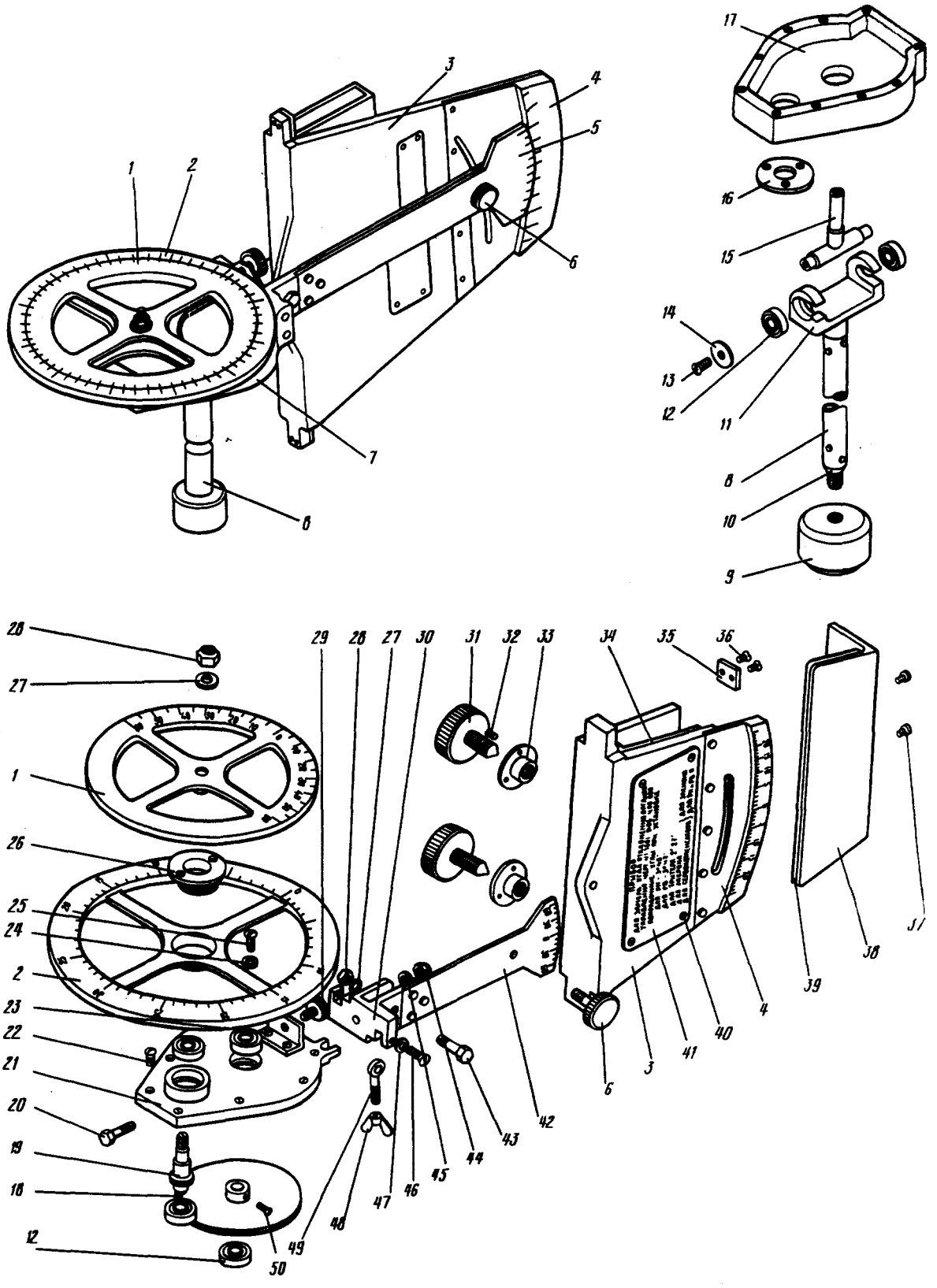

Прибор для замера углов отклонения
органов управления
Фигура 49

Номер фигуры	Номер позиции	Обозначение	Наименование сборочных единиц, деталей	Колич. на сб. ед.	Сведения о взаимозаменяемости и конструктивных изменениях
49		I 760I 9I06 400 000	ПРИБОР ДЛЯ ЗАМЕРА УГЛОВ ОТКЛОНЕНИЯ ОРГАНОВ УПРАВЛЕНИЯ	I	
	I	I 760I 9I06 402 000	Диск с конусом	I	
	2	I 760I 9I06 40I 000	Диск с лимбом	I	
	3	I 760I 9I06 420 000	Кронштейн	I	
	4	I 760I 9I06 422 000	Шкала	I	
	5	I 760I 9I06 440 000	Кронштейн	I	
	6	I 760I 9I06 4I7 000	Ручка	I	
	7	I 760I 9I06 4I0 000	Корпус	I	
	8	I 760I 9I06 430 000	Штанга	I	
		I 760I 9I06 450 000	Удлинитель	I	
	9	I 760I 9I06 403 000	Груз	I	
	I0	I 760I 9I06 432 000	Буж	I	
	II	I 760I 9I06 43I 000	Вилка	I	
	I2	H2800I7cI ТУ/I03	Подшипник*	6	
	I3	3I70A-4-7 Кд	Винт	2	
	I4	I 760I 9I06 4I6 000	Шайба	2	
	I5	I 760I 9I06 460 000	Ось	I	
	I6	I 760I 9I06 407 000	Шайба	I	
	I7	I 760I 9I06 4I2 000	Основание	I	
	I8	I 760I 9I06 408 000	Шестерня	I	
	I9	I 760I 9I06 406 000	Шестерня	I	
	20	I 760I 9I06 4I5 000	Болт	I	
	2I	I 760I 9I06 4II 000	Крышка	2	
	22	3II7A-3-I4 Кд	Винт	8	
	23	3I83A-4-8 Кд	Винт	2	
	24	3I05-0,8-4-8 Кд	Шайба	I	
	25	3I70A-4-7 Кд	Болт	I	
	26	I 760I 9I06 405 000	Гайка	I	
	27	3405A-I-6-I2 Кд	Шайба	I	
	28	3373A-6 Кд	Гайка	I	
	29	I 760I 9I06 4I4 000	Винт	I	

КАТАЛОГ
ДЕТАЛЕЙ И СБОРОЧНЫХ ЕДИНИЦ

Номер фигуры	Номер позиции	Обозначение	Наименование сборочных единиц, деталей	Колич. на сб. ед.	Сведения о взаимозаменяемости и конструктивных изменениях
49	30	I 760I 9I06 440 000	Пята	I	
	3I	I 760I 9I06 424 000	Винт	2	
	32	3I83A-4-8 Кд	Винт	3	
	33	I 760I 9I06 428 000	Втулка	I	
	34	I 760I 9I06 420 I0I	Прокладка	I	
	35	I 760I 9I06 426 000	Прокладка	2	
	36	3I77A-3-8 Кд	Винт	4	
	37	I 760I 9I06 425 000	Болт	2	
	38	I 760I 9I06 423 000	Прижим	I	
	39	I 760I 9I06 420 003	Прокладка	I	
	40	3I72A-3-6 Кд	Винт	4	
	4I	I 760I 9I06 427 000	Трафарет	I	
	42	I 760I 9I06 44I 000	Шкала	I	
	43	3024A-6-30 Кд	Болт	I	
	44	3373A-5 Кд	Гайка	I	
	45	3405A-I,5-5 Кд	Шайба	I	
	46	3I70A-4-I4 Кд	Винт	2	
	47	3405A-I,5-5-I0 Кд	Шайба	2	
	48	I4I4c49-4 Кд	Гайка	2	
	49	I 760I 9I06 404 000	Винт	2	
	50	M5x5 2XI3-22 ГОСТ I477-64	Винт	I	

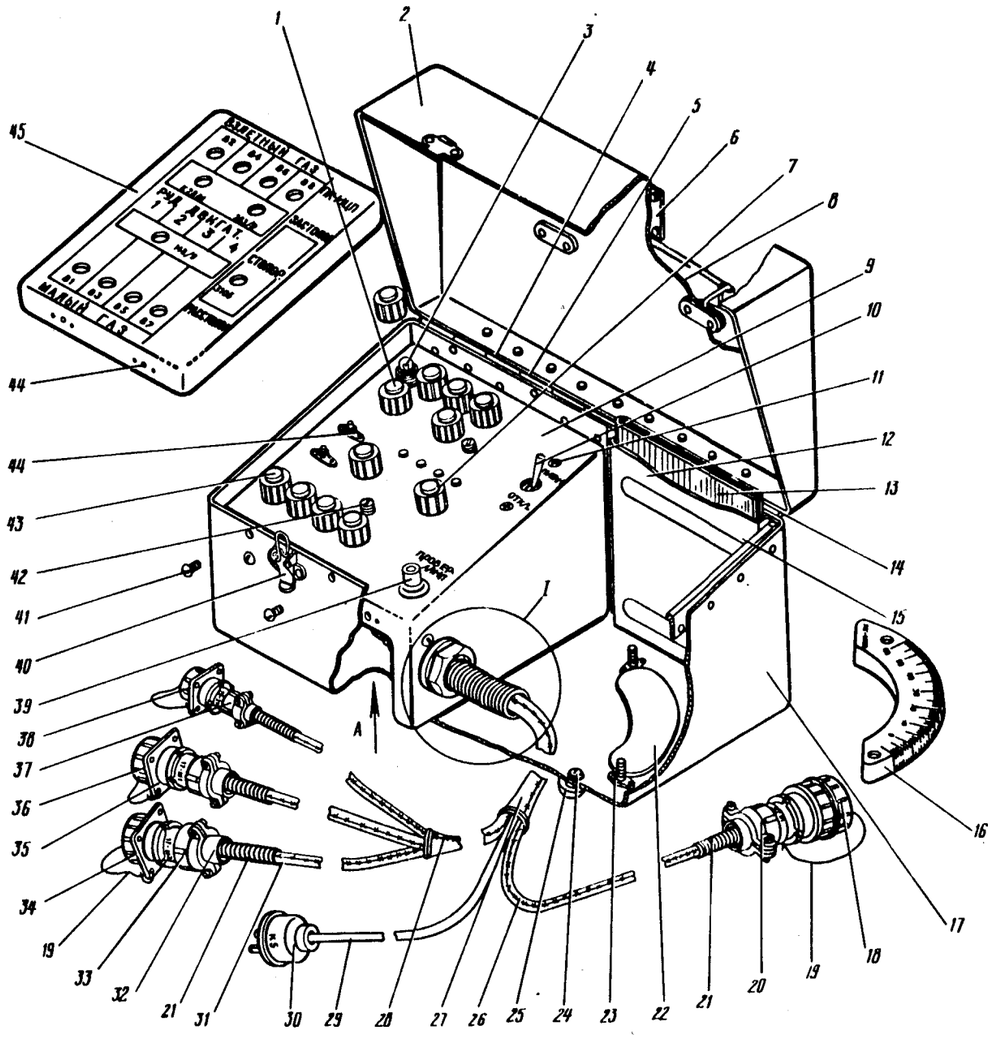

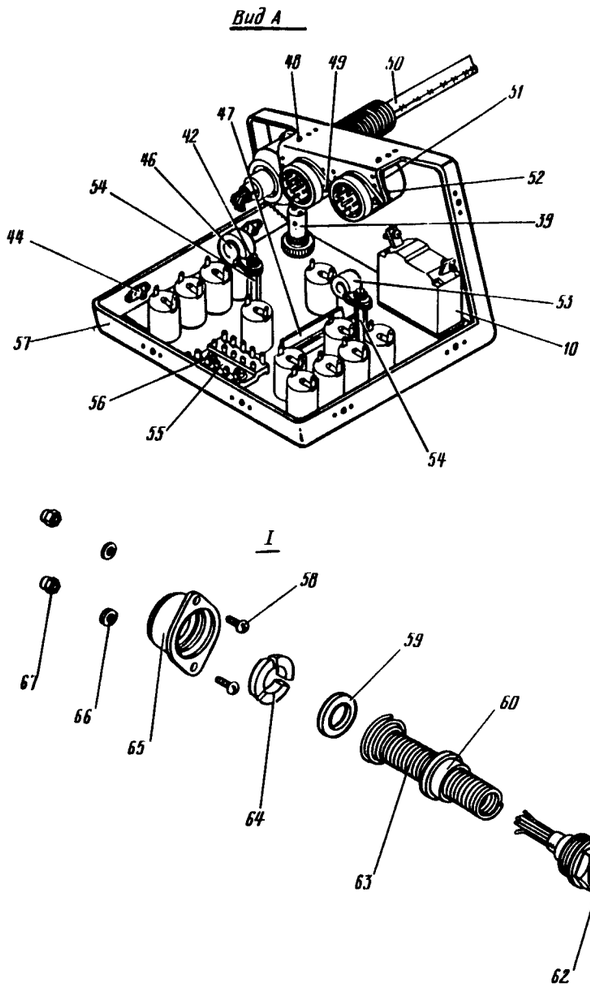

Пульт контроля ПК-МЦП
Фигура 50

11,76

КАТАЛОГ
ДЕТАЛЕЙ И СБОРОЧНЫХ ЕДИНИЦ

Номер фигуры	Номер позиции	Обозначение	Наименование сборочных единиц, деталей	Колич. на сб. ед.	Сведения о взаимозаменяемости и конструктивных изменениях
50		I 76I2 7000 350 000	ПУЛЬТ КОНТРОЛЯ ПК-МЦП	I	
	I	СЛЦ-5I	Лампа сигнальная (желтая)*	3	
	2	I 760I 7000 380 0I3	Крышка	I	
	3	СМ-28-4,8	Лампа*	I2	
	4	I242с49-5-330	Створка петли	I	
		АМг5-3У-3-6	Заклепка	I0	
	5	I242с49-5-270	Створка петли	I	
		АМг5-3У-3-6	Заклепка	9	
	6	I 76I2 7000 362 000	Трафарет	I	
		АМг5-3К-2-5	Заклепка	4	
	7	СЛЦ-5I	Лампа сигнальная (красная)*	I	
	8	649Ан	Ручка	I	
		АМг5-3К-4-I0	Заклепка	4	
	9	I 76I2 7000 352 000	Кронштейн в сборе	I	
	I0	АЗР ГК-5 сер. 2	Автомат защиты*	I	
	II	3I86А-4-8	Винт	2	
	I2	I 760I 7000 370 005	Стенка	I	
		АМг5-3У-3-6	Заклепка	9	
		АМг5-3У-3-7	Заклепка	I	
	I3	I 76I2 7000 350 900	Инструкция по эксплуатации	I	
	I4	I 760I 7000 350 003	Шомпол	I	
	I5	I 760I 7000 370 007	Окантовка	I	
		АМг5-3У-3-7	Заклепка	II	
	I6	I 760I 7000 358 000	Транспортир	I	
	I7	I 760I 7000 370 003	Основание	I	
	I8	5660А-М36хI,5-2	Заглушка	I	
	I9	I 760I 7000 360 005	Леска капроновая	4	
	20	2РМД33КПН32Г5ВI	Разъем штепсельный*	I	
	2I	I 760I 7000 36I 0I0	Пружина	4	
	22	I 760I 7000 370 009	Прокладка	I	
	23	2I53А-5-I8	Болт анкерный	2	
		АМг5-3У-2,6-6	Заклепка	4	

341 I5 ноября I979 г.

КАТАЛОГ
ДЕТАЛЕЙ И СБОРОЧНЫХ ЕДИНИЦ

Номер фигуры	Номер позиции	Обозначение	Наименование сборочных единиц, деталей	Колич. на сб. ед.	Сведения о взаимозаменяемости и конструктивных изменениях
50	24	3I70A-4-8	Винт	4	
		340IA-0,8-4-I0	Шайба	4	
	25	I 760I 7000 37I 000	Лапка	4	
	26	I 760I 7000 360 0I9	Чехол	I	
	27	I 760I 7000 360 003	Чехол	I	
	28	I 760I 7000 360 007	Чехол	I	
	29	I 760I 7000 360 0I5	Кабель	I	
	30	48к	Вилка*	I	
	3I	I 760I 7000 360 0I7	Чехол	3	
	32	I 760I 7000 360 009	Обкладка	4	
	33	2РМД27БПНI9Г5ВI	Разъем штепсельный*	I	
	34	5659A-M30xI,5-2	Заглушка	I	
	35	2РМД24БПНI0Г5ВI	Разъем штепсельный*	I	
	36	5659A-M27xI,5-2	Заглушка	I	
	37	2РМДI8БПН4Г5ВI	Разъем штепсельный*	I	
	38	5659A-M20xI-2	Заглушка	I	
	39	5КС	Кнопка*	I	
	40	АнII5-I	Замок	2	
		АМг5-3К-3-6	Заклепка	8	
	4I	3I70A-4-I0	Винт	II	
	42	324IA-4-I2	Винт	4	
		4Н 65Г 0I 9 ГОСТ 6402-70	Шайба	4	
		2I54A-4	Шайба	4	
	43	СЛЦ-5I	Лампа сигнальная (зеленая)*	8	
	44	338IA-4	Гайка анкерная	I3	
		АМг5-3У-2,6-6	Заклепка	26	
	45	I 76I2 7000 35I 000	Панель в сборе	I	
	46	ИлI629-I0,3	Хомут	I	
	47	Ил3030-56	Гребенка минусовая	I	
		АМг5-3П-2,6-6	Заклепка	4	
	48	3382A-4	Гайка анкерная	2	
		АМг5-3У-2,6-6	Заклепка	4	

КАТАЛОГ
ДЕТАЛЕЙ И СБОРОЧНЫХ ЕДИНИЦ

Номер фигуры	Номер позиции	Обозначение	Наименование сборочных единиц, деталей	Колич. на сб. ед.	Сведения о взаимозаменяемости и конструктивных изменениях
50	49	324IA-3-9	Винт	4	
		340IA-0,5-3-6	Шайба	4	
	50	I 760I 7000 360 000	Жгут в сборе	I	
	5I	ТКЕ26ПIГ	Реле*	2	
	52	3382А-3	Гайка анкерная	2	
		АМг5-3У-2,6-6	Заклепка	4	
	53	ИлI629-8,3	Хомут	I	
	54	УН78-I48-6	Стойка	2	
	55	УН72-340	Колодка клеммная	I	
	56	324IA-4-I2	Винт	2	
		340IA-0,5-4-8	Шайба	2	
	57	I 76I2 7000 352 0I3	Кронштейн	I	
	58	3I70А-4-I2	Винт	2	
	59	I 760I 7000 359 000	Шайба	I	
	60	I 760I 7000 355 000	Втулка	I	
	6I	I 760I 7000 354 000	Гайка	I	
	62	I 760I 7000 350 005	Обкладка	I	
	63	I 760I 7000 357 000	Пружина	I	
	64	I 760I 7000 356 000	Пробка	3	
	65	I 760I 7000 353 000	Фланец	I	
	66	340IA-0,5-4-8	Шайба	2	
	67	3373А-4	Гайка	2	

12.40.00

ПОДЪЕМНЫЕ ПРИСПОСОБЛЕНИЯ

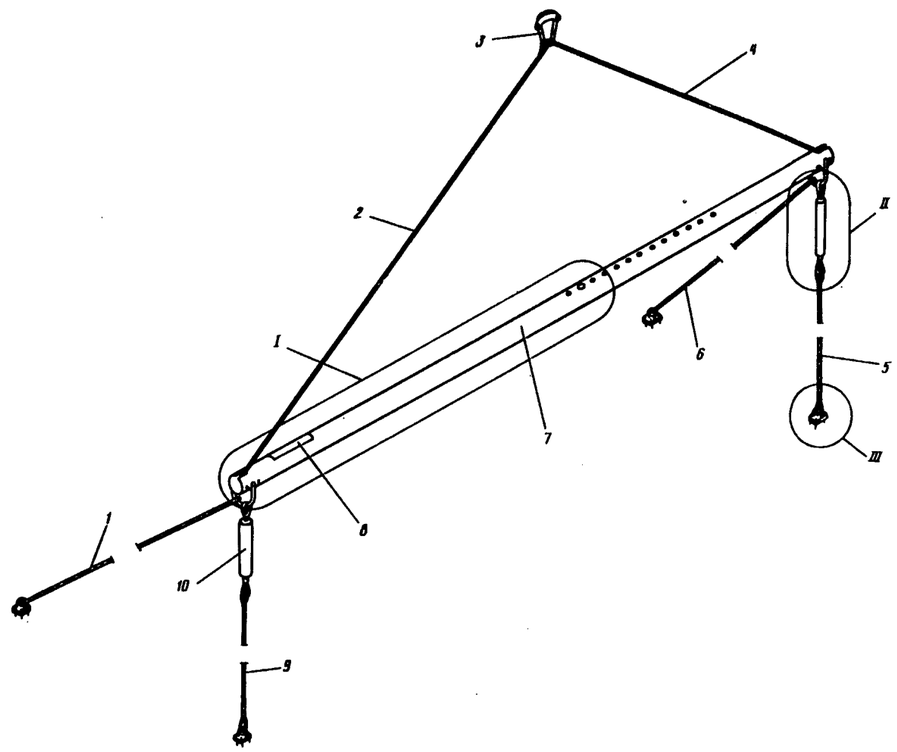

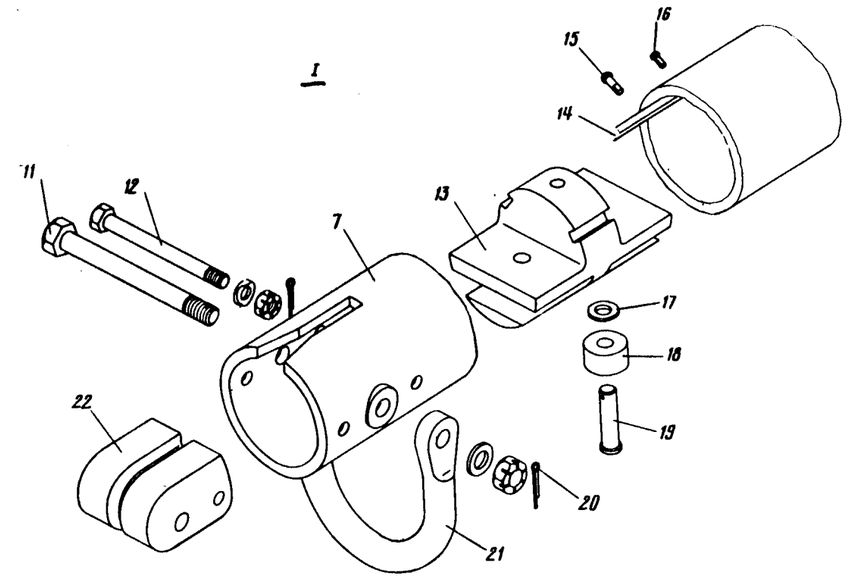

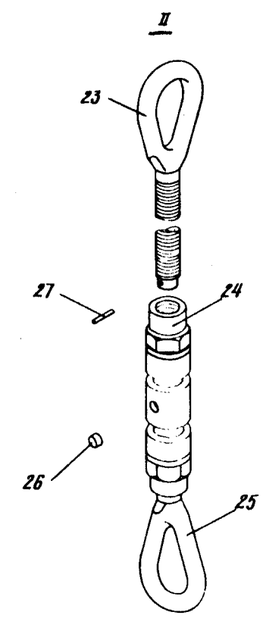

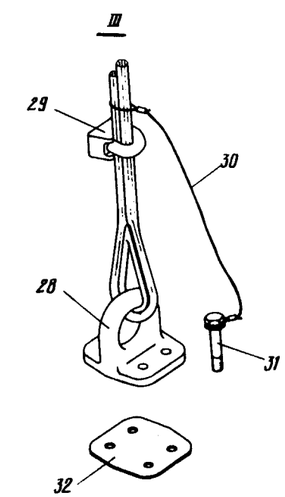

Траверса для подъема ОЧК
Фигура I

11,76

КАТАЛОГ
ДЕТАЛЕЙ И СБОРОЧНЫХ ЕДИНИЦ

Номер фигуры	Номер позиции	Обозначение	Наименование сборочных единиц, деталей	Колич. на сб. ед.	Сведения о взаимозаменяемости и конструктивных изменениях
I		I 760I 9803 I50 000	ТРАВЕРСА ДЛЯ ПОДЪЕМА ОЧК	I	
	I	I 760I 9803 I58 003	Строп-ветвь	I	
	2	I 760I 9803 I70 003	Строп-ветвь	I	
	3	6568А-3	Серьга	I	
	4	I 760I 9803 I70 005	Строп-ветвь	I	
	5	I 760I 9803 I58 009	Строп-ветвь	I	
	6	I 760I 9803 I58 007	Строп-ветвь	I	
	7	I 760I 9803 I60 000	Балка	I	
	8	I 760I 9803 I57 000	Трафарет	I	
		3I70А-5-8	Винт	4	
	9	I 760I 9803 I58 005	Строп-ветвь	I	
	I0	I 760I 9803 I80 000	Тандер	2	
	II	30I7А-I6-I64-5	Болт	2	
	I2	30I7А-I2-I32-45	Болт	5	
		3336А-I2	Гайка	5	
		I 760I 9803 I59 000	Шайба	I0	
		2,5х25 ГОСТ 397-66	Шплинт	5	
	I3	I 760I 9803 I53 000	Направляющая	I	
	I4	I 760I 9803 I56 000	Планка	I	
	I5	305IА-6-I8	Болт	2	
	I6	3I70А-5-I2	Винт	4	
	I7	3405А-3-I4-25	Шайба	2	
	I8	I 760I 9803 I55 000	Втулка	2	
	I9	I 760I 9803 I54 000	Ось	2	
	20	3336А-I6	Гайка	2	
		3405А-2-I6-28	Шайба	2	
		3,2х28 ГОСТ 397-66	Шплинт	2	
	2I	I 760I 9803 I5I 000	Скоба	2	
	22	I 760I 9803 I52 000	Вкладыш	2	
	23	I 760I 9803 I8I 00I	Винт	2	
	24	I 760I 9803 I90 000	Муфта	2	
	25	I 760I 9803 I8I 002	Винт	2	

КАТАЛОГ
ДЕТАЛЕЙ И СБОРОЧНЫХ ЕДИНИЦ

Номер фигуры	Номер позиции	Обозначение	Наименование сборочных единиц, деталей	Колич. на сб. ед.	Сведения о взаимозаменяемости и конструктивных изменениях
I	26	I 760I 9803 I82 000	Пробка	4	
	27	3408А-3Пр$2_{2а}$-22	Штифт	4	
	28	I 760I 9803 580 005	Узел такелажный	4	
		I 760I 9803 58I 000	Кронштейн	4	
	29	I6 ГОСТ I3I86-67	Зажим	24	
	30	I 760I 9803 I58 0II	Трос	I6	
	3I	I 760I 9803 555 004	Болт (l = 49 мм)	I2	
		I 760I 9803 555 005	Болт (l = 53 мм)	4	
	32	I 760I 9803 582 000	Прокладка	4	

Номер фигуры	Номер позиции	Обозначение	Наименование сборочных единиц, деталей	Колич. на сб. ед.	Сведения о взаимозаменяемости и конструктивных изменениях
2		I 760I 9803 200 000	СТРОПЫ ДЛЯ ПОДЪЕМА ЭЛЕРОНОВ И ПРЕДКРЫЛКОВ	I	
	I	I 760I 9803 250 003	Строп-ветвь	I	
		I 760I 9803 250 0II	Трос	I	
	2	6568А-I	Серьга	I	
	3	I 760I 9803 2I0 005	Строп-ветвь	I	
	4	I 760I 9803 20I 000	Болт	4	
	5	I 760I 9803 250 0I3	Трос	I	
	6	I 760I 9803 250 009	Проволока	4	
	7	57с5I-8,I	Коуш	8	
	8	I 760I 9803 240 000	Узел такелажный	2	
		I 760I 9803 24I 000	Кронштейн	2	
	9	I 760I 9803 240 003	Прокладка	2	
	I0	I 760I 9803 2I0 0I5	Трос	I	
	II	I 760I 9803 2I0 007	Трос	I0	
	I2	I 760I 9803 2II 000	Втулка	2	
	I3	I 760I 9803 230 003	Прокладка	2	
	I4	I 760I 9803 220 000	Винт грузовой	2	
	I5	6569А-I	Крюк	2	
	I6	7 ГОСТ I3I86-67	Зажим	I2	
	I7	I 760I 9803 250 005	Строп-ветвь	I	
		I 760I 9803 250 0I3	Трос	I	
	I8	I 760I 9803 2I0 003	Строп-ветвь	I	
		I 760I 9803 2I0 0I3	Трос	I	

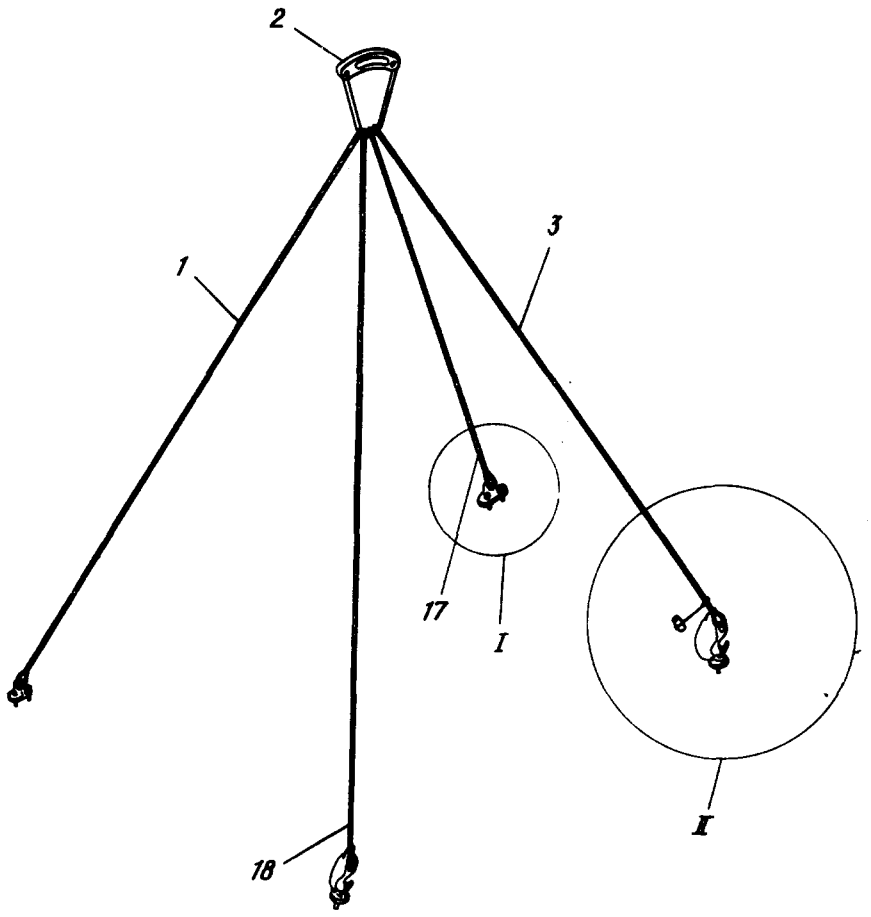

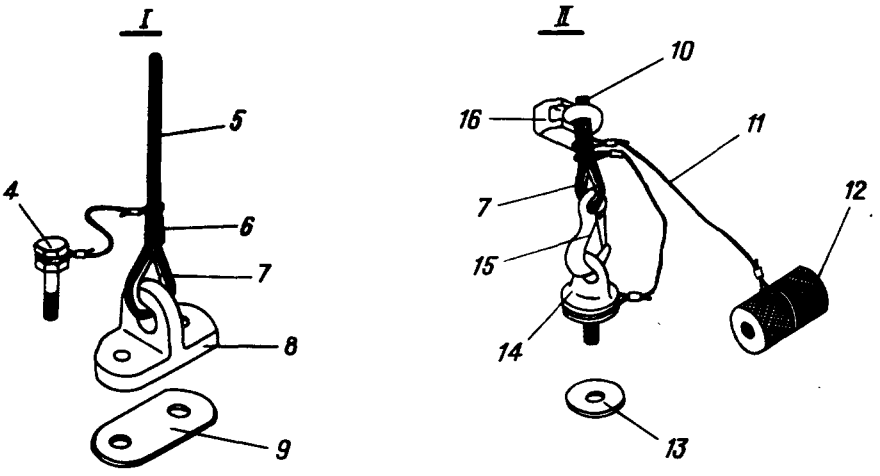

Стропы для подъема элеронов и предкрылков
Фигура 2

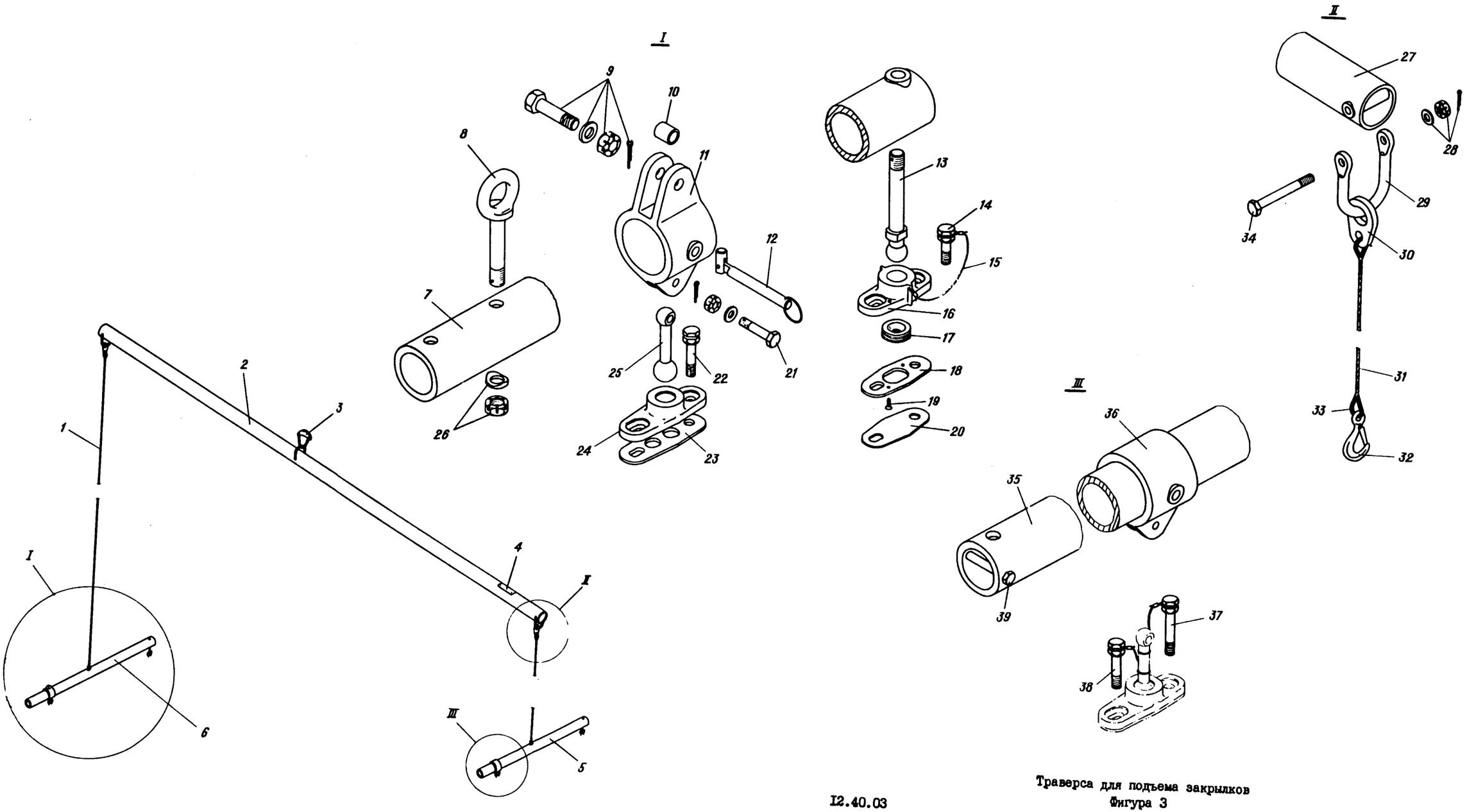

Траверса для подъема закрылков
Фигура 3

КАТАЛОГ
ДЕТАЛЕЙ И СБОРОЧНЫХ ЕДИНИЦ

Номер фигуры	Номер позиции	Обозначение	Наименование сборочных единиц, деталей	Колич. на сб. ед.	Сведения о взаимозаменяемости и конструктивных изменениях
3		I 760I 9803 300 000	ТРАВЕРСА ДЛЯ ПОДЪЕМА ЗАКРЫЛКОВ	I	
	I	I 760I 9803 3I5 000	Строп-ветвь	2	
	2	I 760I 9803 320 000	Труба	I	
	3	6568А-I	Серьга	I	
	4	I 760I 9803 302 000	Трафарет	I	
	5	I 760I 9803 370 000	Ложемент задний	I	
	6	I 760I 9803 330 000	Ложемент передний	I	
	7	I 760I 9803 340 000	Труба	I	
	8	I 760I 9803 332 000	Рым-болт	2	
	9	30I7А-I2-46-4,5	Болт	I	
		3336А-I2	Гайка	I	
		3405А-3-I2-22	Шайба	I	
		2,5х25 ГОСТ 397-66	Шплинт	5	
	I0	2406А-I2-I6-I8	Втулка	I	
	II	I 760I 9803 33I 000	Кронштейн	I	
	I2	2I07с56-I0-97-Т	Шпилька стопорная	2	
	I3	I 760I 9803 365 000	Шарнир	2	
	I4	I 760I 9803 334 003	Болт (l = 38 мм)	2	
	I5	I 760I 9803 330 003	Трос	I2	
		I753с57-4-6	Гильза	24	
	I6	I 760I 9803 362 000	Корпус	2	
	I7	I 760I 9803 364 000	Вкладыш	2	
	I8	I 760I 9803 36I 000	Пластина	2	
	I9	3I77А-3-I0	Винт	8	
	20	I 760I 9803 360 003	Прокладка	2	
	2I	30I7А-8-38-4	Болт	2	
		3336А-8	Гайка	2	
		3405А-2-8-I6	Шайба	2	
		2хI6 ГОСТ 397-66	Шплинт	2	
	22	I 760I 9803 334 005	Болт (l = 40 мм)	2	
	23	I 760I 9803 350 003	Прокладка	2	
	24	I 760I 9803 35I 000	Корпус	2	

КАТАЛОГ
ДЕТАЛЕЙ И СБОРОЧНЫХ ЕДИНИЦ

Номер фигуры	Номер позиции	Обозначение	Наименование сборочных единиц, деталей	Колич. на сб. ед.	Сведения о взаимозаменяемости и конструктивных изменениях
3	25	I 760I 9803 352 000	Серьга	2	
	26	3327А-I4	Гайка	4	
		I273с50-3-I4-65	Шайба	4	
	27	I 760I 9803 320 000	Труба	I	
	28	3336А-I6	Гайка	3	
		3405А-3-I6-30	Шайба	3	
		3,2х40 ГОСТ 397-66	Шплинт	3	
	29	I 760I 9803 55I 000	Серьга	3	
	30	I 760I 9803 3I6 000	Серьга	2	
	3I	I 760I 9803 3I5 000	Строп-ветвь	2	
		I 760I 9803 3I5 005	Трос	2	
	32	6569А-4	Крюк	2	
	33	57с5I-II	Коуш	4	
	34	30I7А-I6-I42-5	Болт	3	
	35	I 760I 9803 380 000	Труба	I	
	36	I 760I 9803 37I 000	Кронштейн	I	
	37	I 760I 9803 334 009	Болт (l = 52 мм)		
	38	I 760I 9803 334 007	Болт (l = 42 мм)		
	39	30I7А-8-70-4	Болт	I	
		3336А-8	Гайка	I	
		2хI6 ГОСТ 397-66	Шплинт	I	

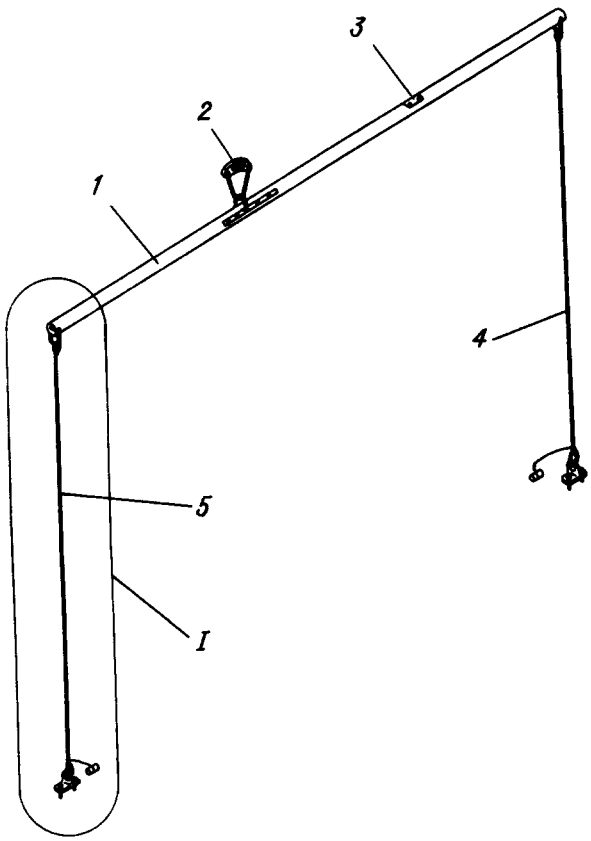

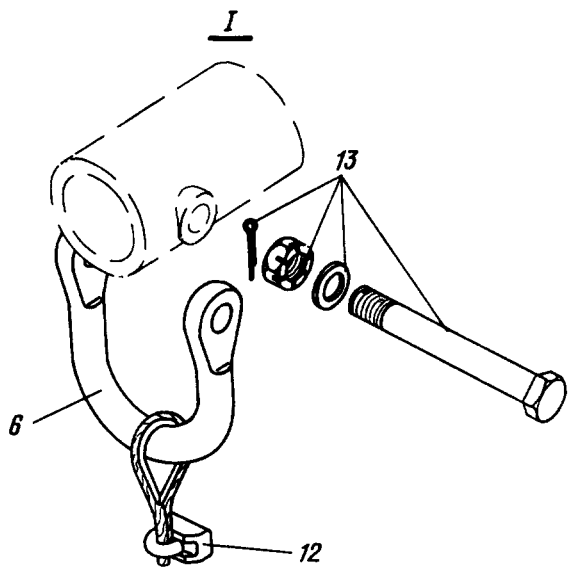

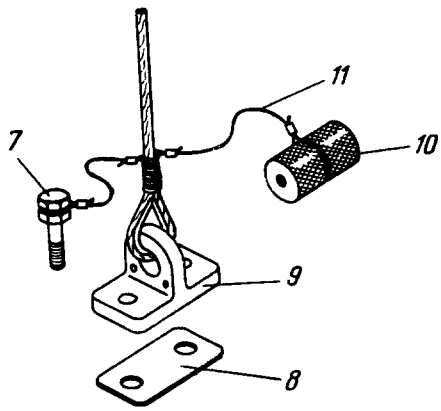

Траверса для подъема руля высоты
Фигура 4

11,76

КАТАЛОГ
ДЕТАЛЕЙ И СБОРОЧНЫХ ЕДИНИЦ

Номер фигуры	Номер позиции	Обозначение	Наименование сборочных единиц, деталей	Колич. на сб. ед.	Сведения о взаимозаменяемости и конструктивных изменениях
4		I 760I 9803 600 000	ТРАВЕРСА ДЛЯ ПОДЪЕМА РУЛЯ ВЫСОТЫ	I	
	I	I 760I 9803 6I0 000	Балка	I	
	2	6568А-I	Серьга	I	
	3	I 760I 9603 603 000	Трафарет	I	
	4	I 760I 9803 600 007	Трос	I	
	5	I 760I 9803 600 005	Трос	I	
	6	I 760I 9803 3II 000	Скоба	3	
	7	I 760I 9803 333 00I	Болт	4	
	8	I 760I 9803 602 000	Прокладка	2	
	9	I 760I 9803 60I 000	Кронштейн	2	
	I0	I 760I 9803 2II 000	Втулка	2	
	II	I 760I 9803 600 003	Тросик	6	
	I2	7 ГОСТ I3I86-67	Зажим	6	
	I3	30I7А-I4-II2-4,5	Болт	3	
		3327А-I4	Гайка	3	
		3405А-3-I4-25	Шайба	4	
		2,5х25-002 ГОСТ 397-66	Шплинт	3	

361 I5 ноября I979 г.

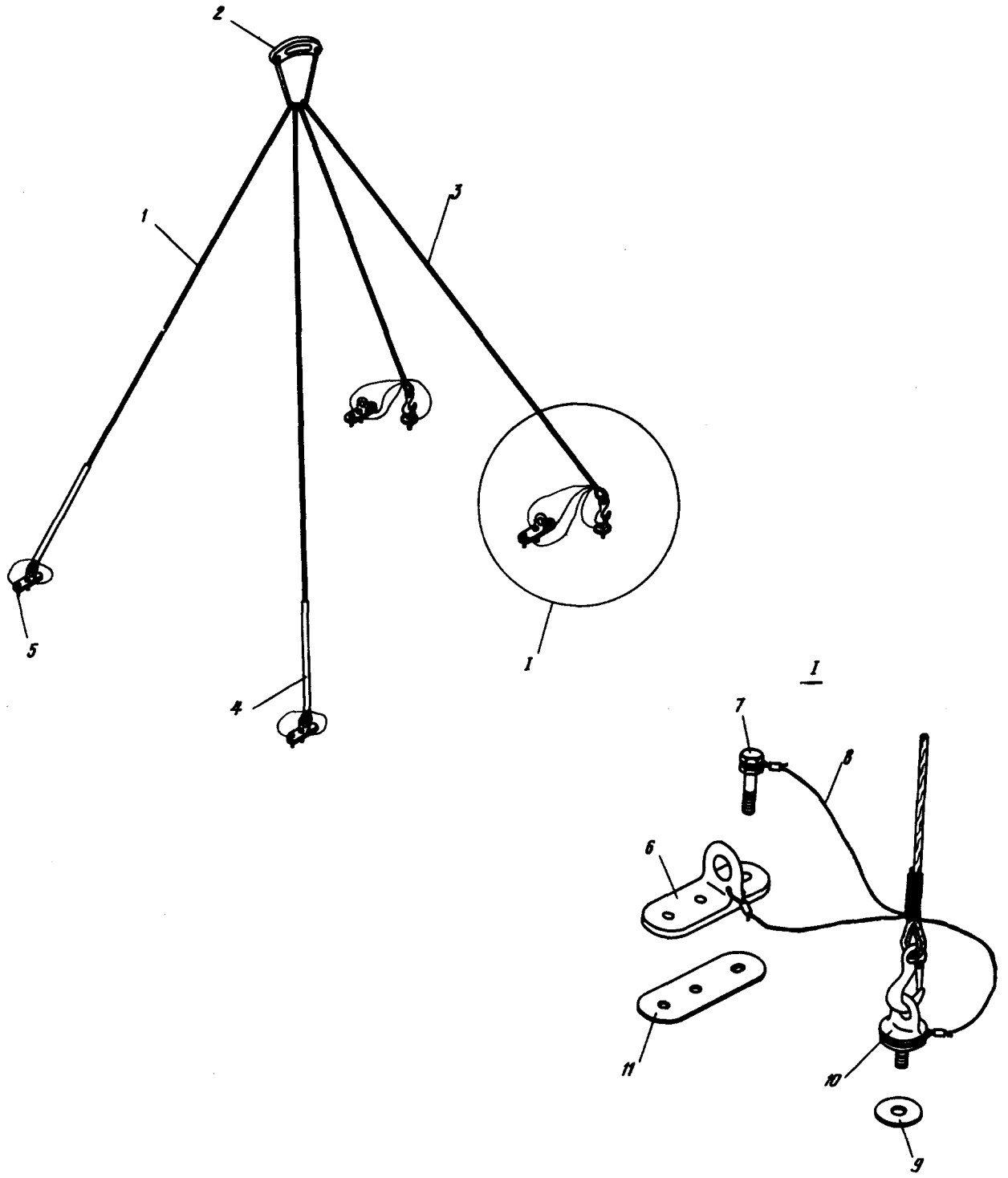

Стропы для подъема верхнего обтекателя
(носовой и хвостовой частей)
Фигура 5

Номер фигуры	Номер позиции	Обозначение	Наименование сборочных единиц, деталей	Колич. на сб. ед.	Сведения о взаимозаменяемости и конструктивных изменениях
5		I 760I 9803 650 000	СТРОПЫ ДЛЯ ПОДЪЕМА ВЕРХНЕГО ОБТЕКАТЕЛЯ (НОСОВОЙ И ХВОСТОВОЙ ЧАСТЕЙ)	I	
	I	I 760I 9803 670 000	Строп-ветвь	2	
		I 760I 9803 670 007	Трос	2	
	2	6568А-I	Серьга	I	
	3	6606А-I-I540-2-I00	Строп-ветвь	2	
	4	I 760I 9803 670 003	Трубка резиновая	2	
	5	I 760I 9803 65I 000	Болт	4	
	6	I 760I 9803 660 000	Узел такелажный	4	
		I 760I 9803 66I 000	Кронштейн	4	
	7	I 760I 9803 20I 000	Болт такелажный	4	
	8	I 760I 9803 650 005	Трос	I2	
	9	I 760I 9803 220 003	Прокладка	2	
	I0	I 760I 9803 220 000	Винт грузовой	2	
		I 760I 9803 22I 000	Кронштейн	2	
	II	I 760I 9803 660 003	Прокладка	4	

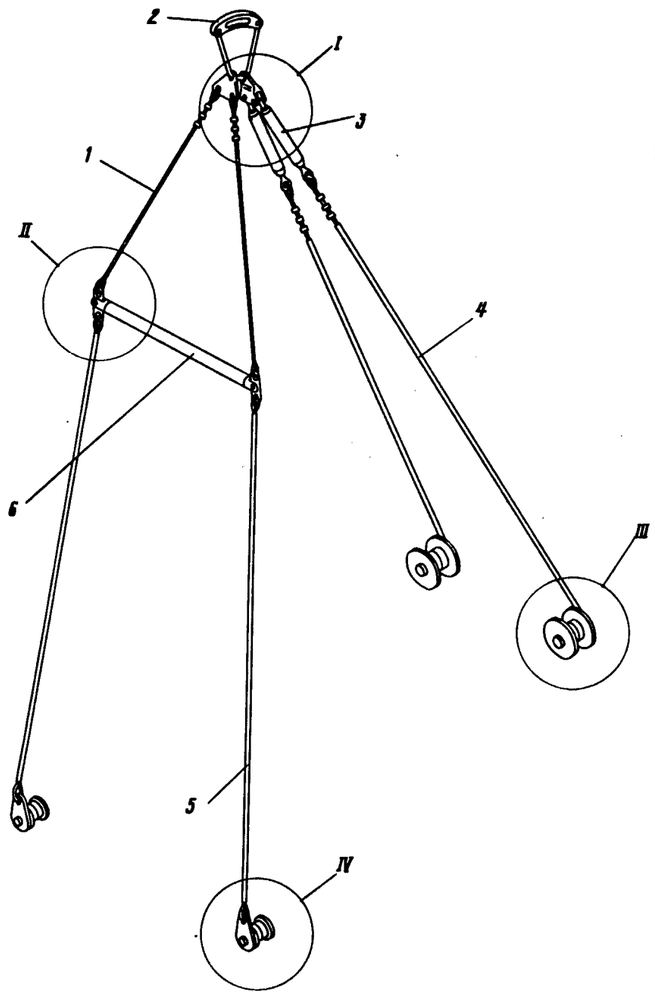

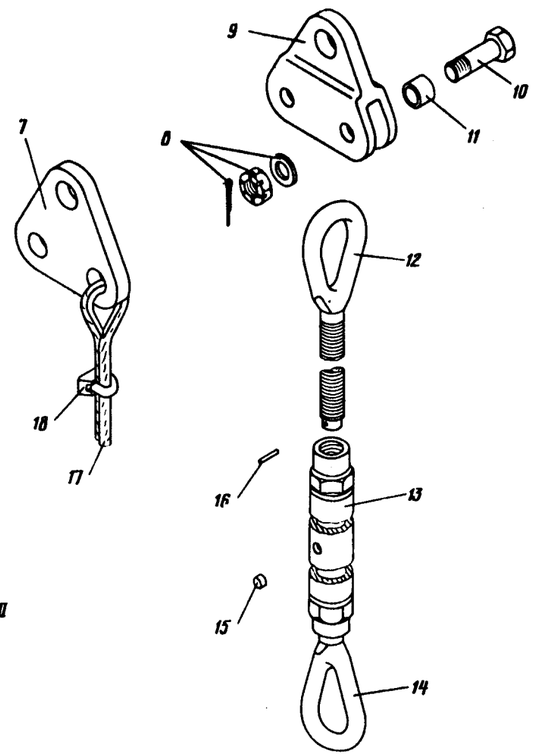

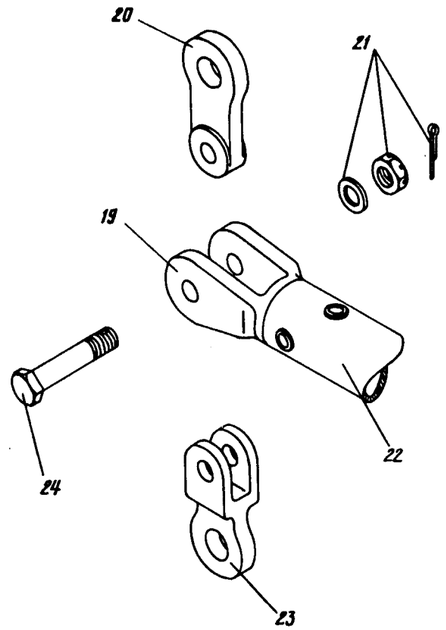

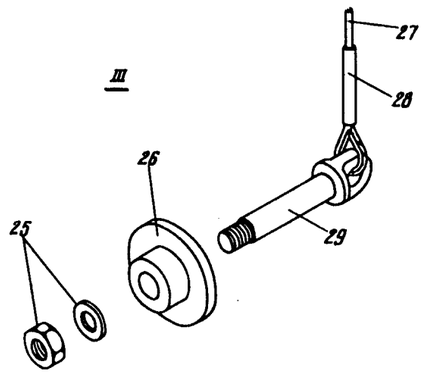

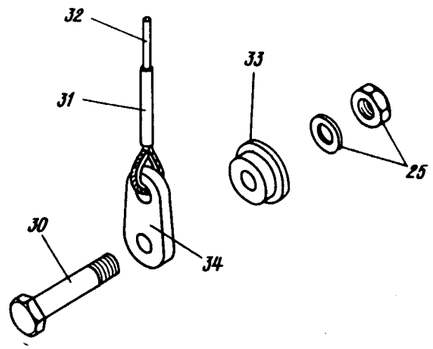

Стропы для подъема киля
Фигура 6

11,76

КАТАЛОГ
ДЕТАЛЕЙ И СБОРОЧНЫХ ЕДИНИЦ

Номер фигуры	Номер позиции	Обозначение	Наименование сборочных единиц, деталей	Колич. на сб. ед.	Сведения о взаимозаменяемости и конструктивных изменениях
6		I 760I 9803 700 000	СТРОПЫ ДЛЯ ПОДЪЕМА КИЛЯ	I	
	I	I 760I 9803 7I0 000	Строп-ветвь	I	
	2	6568А-3	Серьга	I	
	3	I 760I 9803 I80 000	Тандер	2	
	4	I 760I 9803 740 000	Строп-ветвь	2	
	5	I 760I 9803 730 000	Строп-ветвь	2	
	6	I 760I 9803 720 000	Распорка	I	
	7	I 760I 9803 7II 000	Пластина	I	
	8	3,2х40 ГОСТ 397-66	Шплинт	2	
		3336А-I6	Гайка	2	
		3405А-3-I6-28	Шайба	2	
	9	I 760I 9803 703 000	Кронштейн	I	
	I0	30I7А-I6-50-4,5	Болт	2	
	II	I367с50-I6-22-I6	Втулка	2	
	I2	I 760I 9803 I8I 00I	Винт (прав.)	2	
	I3	I 760I 9803 I90 000	Муфта	2	
	I4	I 760I 9803 I8I 002	Винт (лев.)	2	
	I5	I 760I 9803 I82 000	Пробка	I	
	I6	3480А-3Пр$2_{2а}$-22	Штифт	4	
	I7	I 760I 9803 7I0 005	Трос	2	
	I8	I0 ГОСТ I3I86-67	Зажим	6	
	I9	I 760I 9803 72I 000	Вилка	2	
	20	I 760I 9803 7I2 000	Ухо	2	
	2I	3336А-I2	Гайка	2	
		3405А-2-I2-20	Шайба	2	
		2,5х32 ГОСТ 397-66	Шплинт	2	
	22	I 760I 9803 720 003	Труба	I	
	23	I 760I 9803 73I 000	Вилка	2	
	24	30I7А-I2-58-4,5	Болт	2	
	25	3392А-24	Гайка	4	
		3405А-4-24-45	Шайба	4	
	26	I 760I 9803 702 000	Втулка	4	

КАТАЛОГ
ДЕТАЛЕЙ И СБОРОЧНЫХ ЕДИНИЦ

Номер фигуры	Номер позиции	Обозначение	Наименование сборочных единиц, деталей	Колич. на сб. ед.	Сведения о взаимозаменяемости и конструктивных изменениях
6	27	I 760I 9803 740 007	Трос	2	
	28	I 760I 9803 740 003	Трубка резиновая	2	
	29	I 760I 9803 74I 000	Рым-болт	2	
	30	3003А-24-II6	Болт	2	
	3I	I 760I 9803 730 003	Трубка резиновая	2	
	32	I 760I 9803 730 005	Трос	2	
	33	I 760I 9803 70I 000	Втулка	4	
	34	I 760I 9803 732 000	Ухо	2	

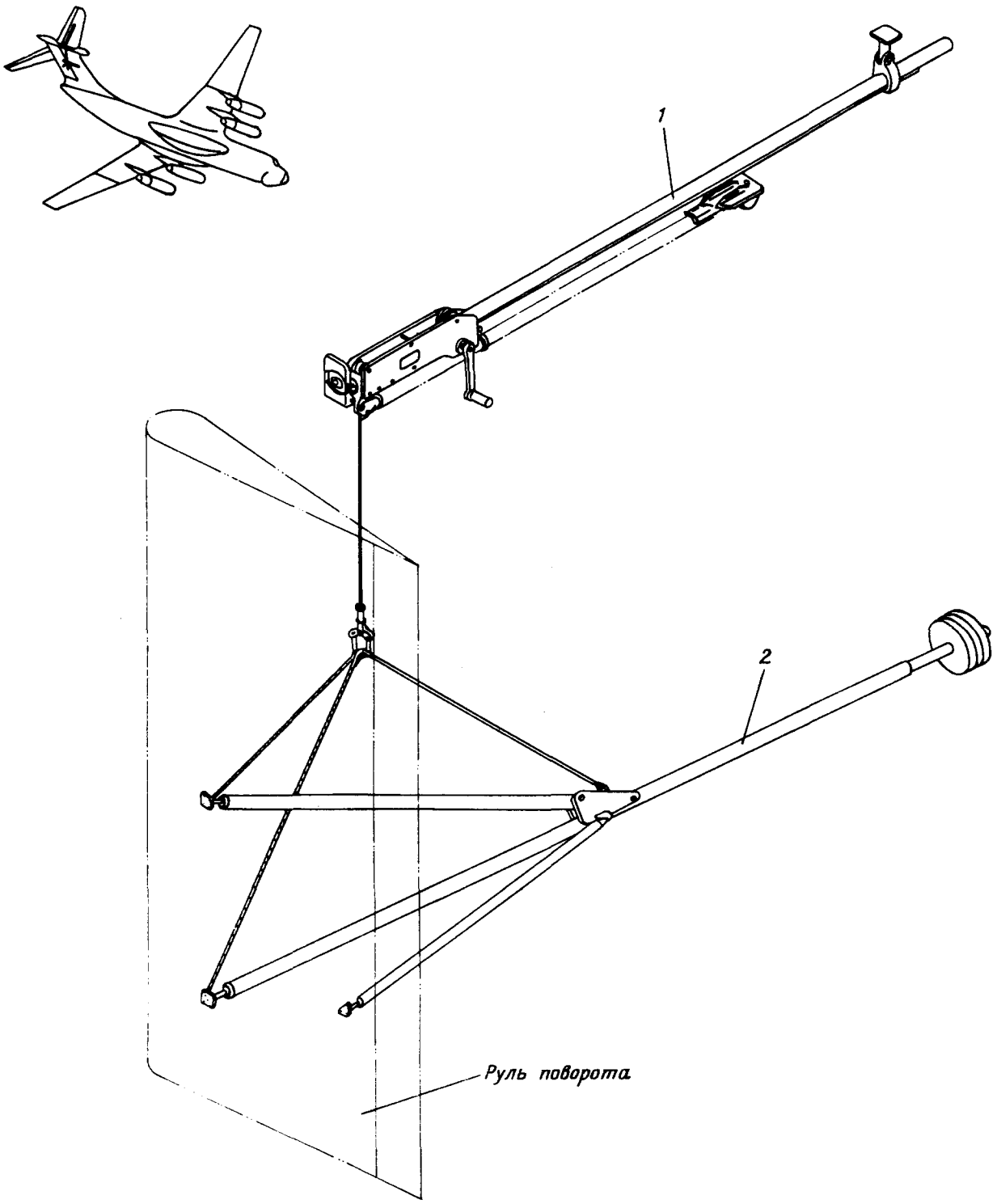

Приспособление для подъема руля поворота
Фигура 7

11,76

КАТАЛОГ
ДЕТАЛЕЙ И СБОРОЧНЫХ ЕДИНИЦ

Номер фигуры	Номер позиции	Обозначение	Наименование сборочных единиц, деталей	Колич. на сб. ед.	Сведения о взаимозаменяемости и конструктивных изменениях
7		I 760I 9803 750 000	ПРИСПОСОБЛЕНИЕ ДЛЯ ПОДЪЕМА РУЛЯ ПОВОРОТА	I	
	I	I 760I 9803 760 000	Тельферное устройство	I	
	2	I 760I 9803 820 000	Траверса	I	

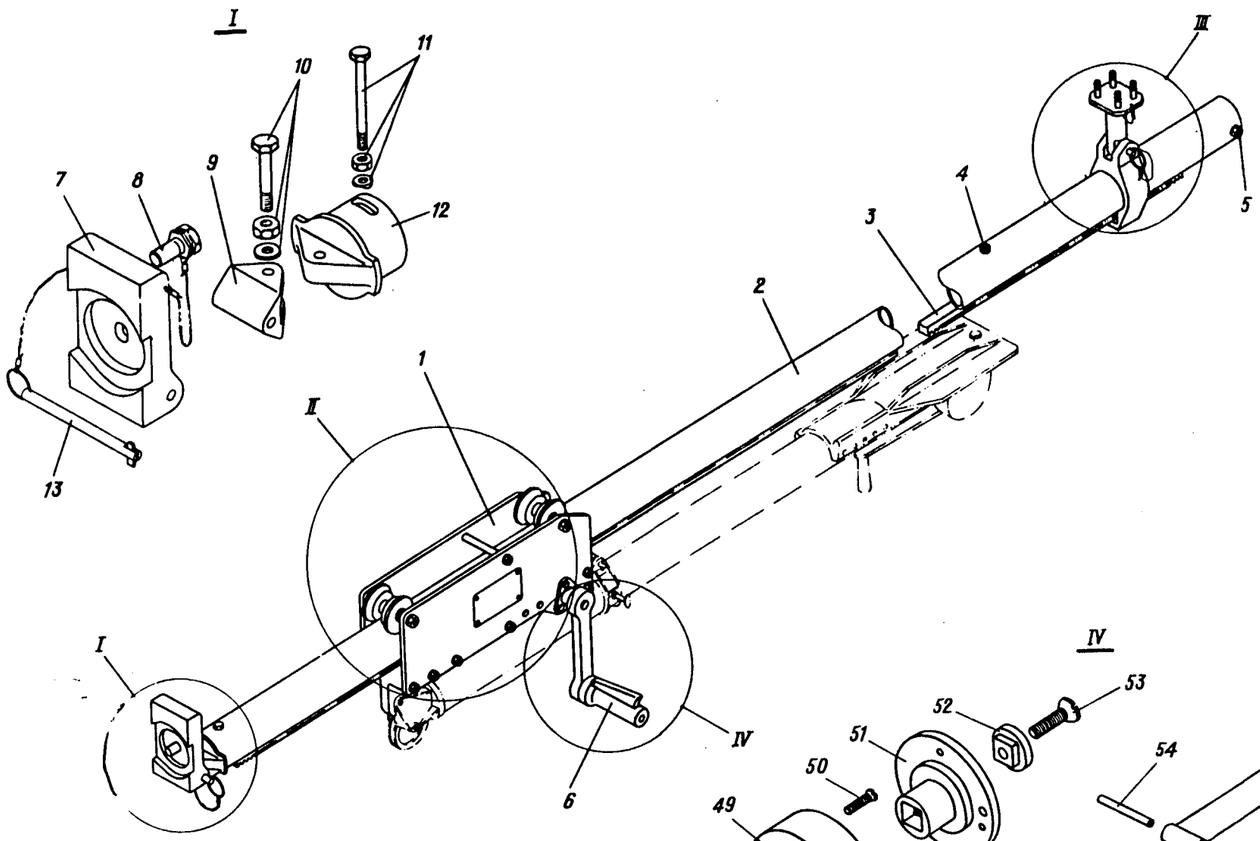
I
II
III
IV
1
2
3
4
5
6
7
8
9
10
11
12
13

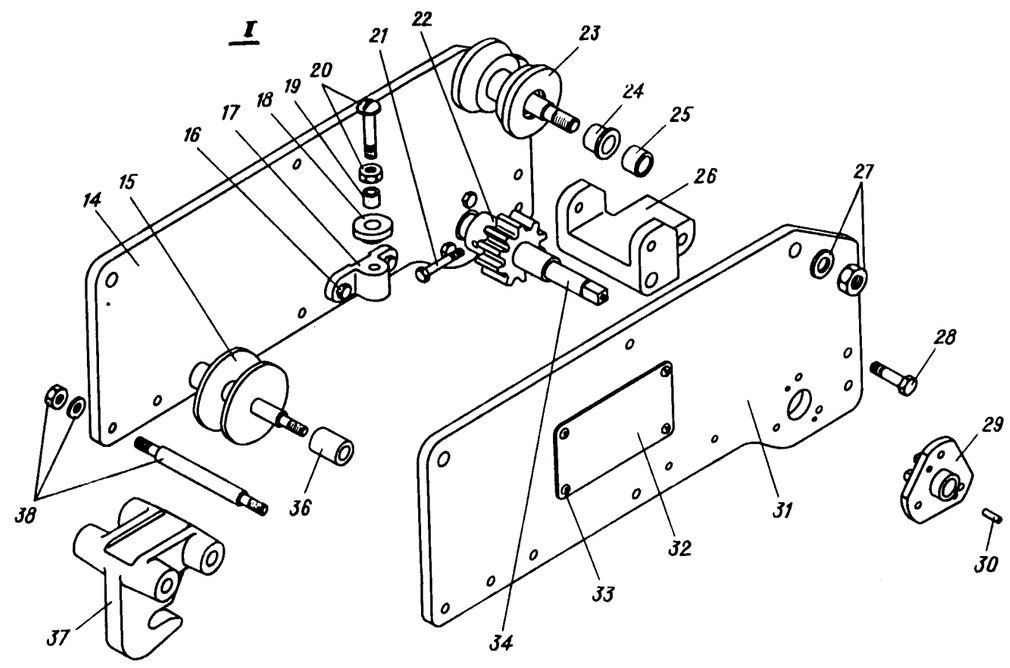
I
14
15
16
17
18
19
20
21
22
23
24
25
26
27
28
29
30
31
32
33
34
36
37
38

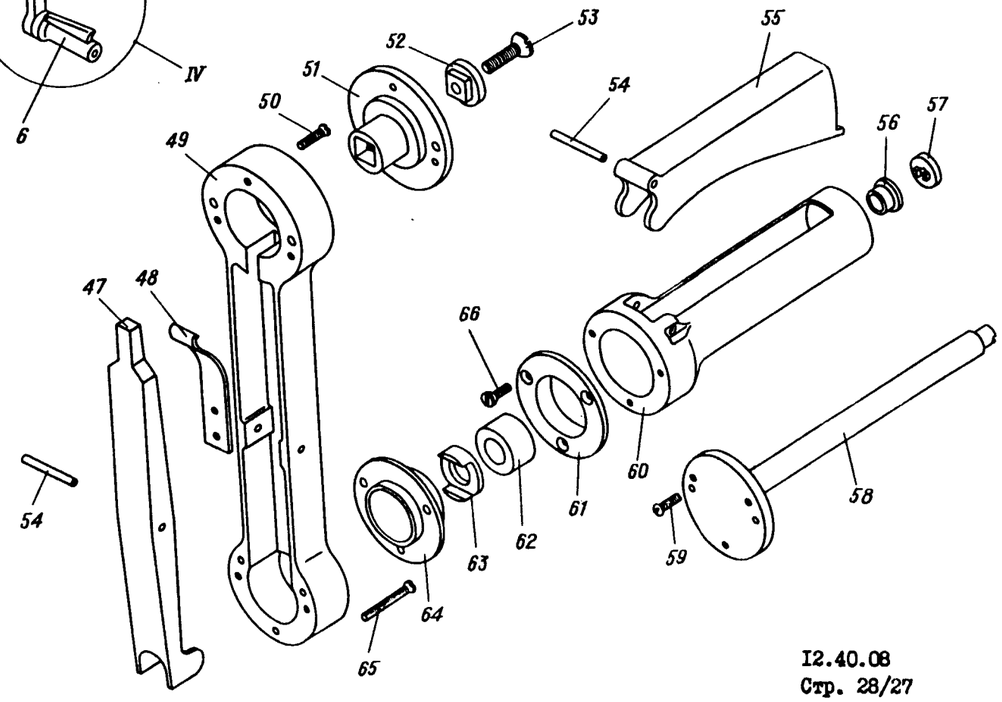
IV
47
48
49
50
51
52
53
54
55
56
57
58
59
60
61
62
63
64
65
66

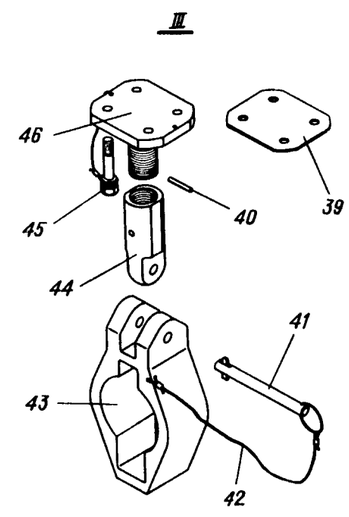
III
39
40
41
42
43
44
45
46

КАТАЛОГ
ДЕТАЛЕЙ И СБОРОЧНЫХ ЕДИНИЦ

Номер фигуры	Номер позиции	Обозначение	Наименование сборочных единиц, деталей	Колич. на сб. ед.	Сведения о взаимозаменяемости и конструктивных изменениях
8		I 760I 9803 760 000	ТЕЛЬФЕРНОЕ УСТРОЙСТВО	I	
	I	I 760I 9803 770 000	Каретка	I	
	2	I 760I 9803 760 003	Труба	I	
	3	I 760I 9803 765 000	Рейка	2	
	4	30I7A-8-84	Болт	6	
		3374A-8	Гайка	6	
		I273c50-I,5-8-70	Шайба	6	
	5	I 760I 9803 768 000	Ручка	I	
		3302A-I0	Гайка	2	
		3405A-3-I0-20	Шайба	2	
	6	I 760I 9803 790 000	Рукоятка	I	
	7	I 760I 9803 76I 000	Кронштейн	I	
	8	I 760I 9803 767 000	Болт	I	
	9	I 760I 9803 762 000	Вилка	I	
	I0	49I6A-I0-56	Болт	I	
		3302A-I0	Гайка	I	
		3405A-3-I0-20	Шайба	I	
	II	30I7A-8-82	Болт	I	
		3374A-8	Гайка	I	
		I273c50-I,5-8-70	Шайба	I	
	I2	I 760I 9803 763 000	Опора	I	
	I3	2042A-4-I02	Шпилька стопорная	I	
	I4	I 760I 9803 778 00I	Пластина (прав.)	I	
	I5	I 760I 9803 773 000	Колесо	I	
	I6	30I7A-6-22	Болт	I0	
		3302A-6	Гайка	I0	
		3405A-I-6-I2	Шайба	I0	
	I7	I 760I 9803 775 000	Кронштейн	2	
	I8	I 760I 9803 78I 000	Ролик	2	
	I9	I363c-8-II-9	Втулка	2	
	20	3059A-8-38	Болт	2	
		3302A-8	Гайка	2	
	2I	30I7A-6-34	Болт	I	

11,76

КАТАЛОГ
ДЕТАЛЕЙ И СБОРОЧНЫХ ЕДИНИЦ

Номер фигуры	Номер позиции	Обозначение	Наименование сборочных единиц, деталей	Колич. на сб. ед.	Сведения о взаимозаменяемости и конструктивных изменениях
8	2I	3302А-6	Гайка	I	
		3405А-I-6-I2	Шайба	I	
	22	I 760I 9803 779 000	Колесо зубчатое	I	
	23	I 760I 9803 800 000	Ролик	2	
		I 760I 9803 80I 000	Ролик	2	
	24	24I4А57-I4-I7-I2	Втулка	4	
	25	2408А-I4-I2	Втулка	4	
	26	I 760I 9803 774 000	Кронштейн	I	
	27	3302А-I0	Гайка	4	
		3405А-2,5-I0-20	Шайба	4	
	28	30I7А-8-28	Болт	2	
	29	I 760I 9803 784 000	Фланец	2	
	30	3482А-4Пр$2_{2а}$-I4	Штифт	4	
	3I	I 760I 9803 778 002	Пластина (лев.)	I	
	32	I 760I 9803 77I 000	Трафарет	I	
	33	3I66А-4-8	Винт	4	
	34	I 760I 9803 783 000	Вал	I	
	36	2406А-I2-I8-23	Втулка	2	
	37	I 760I 9803 772 000	Крюк	I	
	38	I 760I 9803 776 000	Вал	6	
		3302А-8	Гайка	I6	
		3405А-2-8-I6	Шайба	I6	
	39	I 760I 9803 8I0 000	Прокладка	I	
	40	3480А-3Пр$2_{2а}$-22	Штифт	I	
	4I	2042А-4-70	Шпилька стопорная	I	
	42	I 760I 9803 760 005	Трос	7	
	43	I 760I 9803 764 000	Хомут	I	
	44	I 760I 9803 8II 000	Наконечник	I	
	45	I 760I 9803 766 000	Болт	4	
	46	I 760I 9803 8I2 000	Опора	I	
	47	I 760I 9803 79I 000	Стопор	I	
	48	I 760I 8202 2I4 000	Пружина	I	

КАТАЛОГ
ДЕТАЛЕЙ И СБОРОЧНЫХ ЕДИНИЦ

Номер фигуры	Номер позиции	Обозначение	Наименование сборочных единиц, деталей	Колич. на сб. ед.	Сведения о взаимозаменяемости и конструктивных изменениях
8	49	I 760I 8202 2II 000	Корпус	I	
	50	3I77A-3-I0	Винт	4	
	5I	I 760I 9803 792 000	Фланец	I	
	52	I 760I 8202 I34 000	Шайба	I	
	53	3I86A-5-I4	Винт	I	
	54	220Ic52-3-22	Ось	2	
	55	I 760I 8202 202 000	Педаль	I	
	56	I 760I 8202 204 000	Втулка	I	
	57	I 760I 8202 I9I 000	Шайба	I	
	58	I 760I 8202 I95 000	Ось	I	
	59	3I66A-3-I0	Винт	2	
	60	I 760I 8202 20I 000	Корпус	I	
	6I	I 760I 8202 203 000	Втулка	I	
	62	I 760I 8202 I94 000	Втулка	I	
	63	I 760I 8202 I97 000	Шайба упорная	2	
	64	I 760I 8202 I96 000	Втулка	I	
	65	3063A-3-20	Болт	3	
	66	3I77A-3-8	Винт	3	

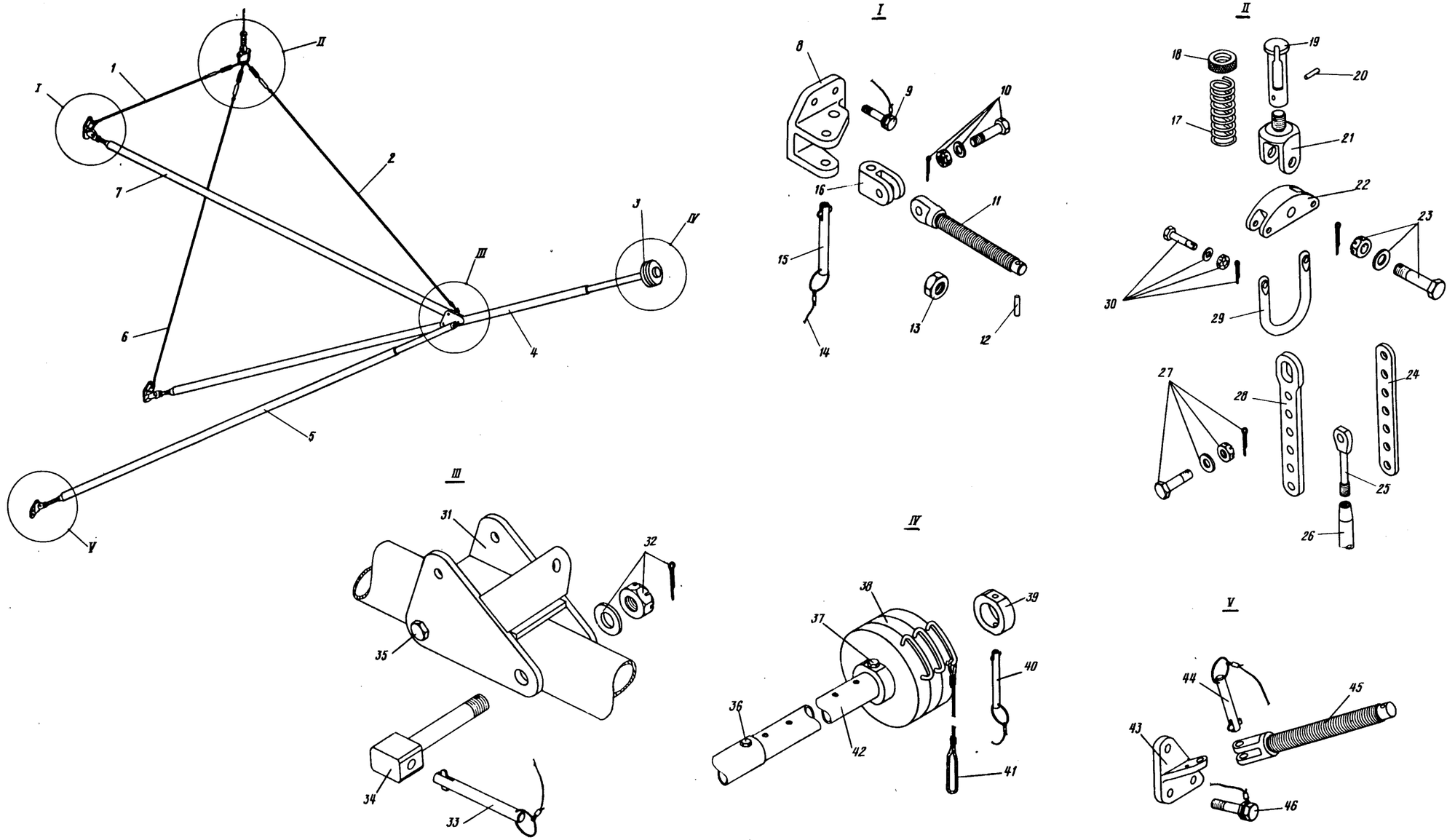
I
II
III
IV
V
1
2
3
4
5
6
7
8
9
10
11
12
13
14
15
16
17
18
19
20
21
22
23
24
25
26
27
28
29
30
31
32
33
34
35
36
37
38
39
40
41
42
43
44
45
46

11,76

КАТАЛОГ
ДЕТАЛЕЙ И СБОРОЧНЫХ ЕДИНИЦ

Номер фигуры	Номер позиции	Обозначение	Наименование сборочных единиц, деталей	Колич. на сб. ед.	Сведения о взаимозаменяемости и конструктивных изменениях
9		I 760I 9803 820 000	ТРАВЕРСА	I	
	I	I 760I 9803 940 003	Строп	I	
	2	I 760I 9803 930 000	Строп	I	
	3	I 760I 9803 900 000	Противовес	I	
	4	I 760I 9803 860 000	Подкос	I	
	5	I 760I 9803 870 000	Подкос	I	
	6	I 760I 9803 940 005	Строп	I	
	7	I 760I 9803 890 000	Подкос	I	
	8	I 760I 9803 950 000	Кронштейн	I	
		I 760I 9803 95I 000	Кронштейн	I	
	9	I 760I 9803 822 003	Болт	8	
	I0	30I7A-I0-38-4	Болт	2	
		3336A-I0	Гайка	2	
		3405A-I,5-I0-20	Шайба	2	
		2,5x25 ГОСТ 397-66	Шплинт	2	
	II	I 760I 9803 826 000	Винт	2	
	I2	3480A-5Пр2_{2a}-25	Штифт	3	
	I3	3324A-I6	Гайка	3	
	I4	I 760I 9803 820 003	Трос	I5	
	I5	2I07c56-I0-72-T	Шпилька стопорная	2	
	I6	I 760I 9803 824 000	Серьга	2	
	I7	I9I6A-2-22-60	Пружина	I	
	I8	I 760I 9803 852 000	Кольцо	I	
	I9	I 760I 9803 85I 000	Стакан	I	
	20	3480A-3Пр2_{2a}-I6	Штифт	I	
	2I	I 760I 9806 073 000	Вилка	I	
	22	I 760I 9803 842 000	Балка	I	
	23	30I7A-I0-44-4	Болт	I	
		3336A-I0	Гайка	I	
		3405A-2,5-I0-20	Шайба	I	
		2,5x25 ГОСТ 397-66	Шплинт	I	
	24	I 760I 9803 82I 000	Пластина	6	
	25	246c50-8	Ушко	3	

КАТАЛОГ ДЕТАЛЕЙ И СБОРОЧНЫХ ЕДИНИЦ

Номер фигуры	Номер позиции	Обозначение	Наименование сборочных единиц, деталей	Колич. на сб. ед.	Сведения о взаимозаменяемости и конструктивных изменениях
9	26	240с50-8	Муфта	3	
	27	30I7А-8-26-4	Болт	6	
		3336А-8	Гайка	6	
		3405А-I,5-8-I8	Шайба	6	
		2х20 ГОСТ 397-66	Шплинт	6	
	28	I 760I 9803 843 000	Пластина	3	
	29	I 760I 9803 84I 000	Скоба	I	
	30	30I7А-6-28-3	Болт	2	
		3336А-6	Гайка	2	
		3405А-I-6-I2	Шайба	2	
		I,6х20 ГОСТ 397-66	Шплинт	2	
	3I	I 760I 9803 830 000	Кронштейн	I	
	32	3336А-I6	Гайка	I	
		3405А-3-I6-32	Шайба	I	
		3,2х40 ГОСТ 397-66	Шплинт	I	
	33	2I07с56-I0-78	Шпилька стопорная	I	
	34	I 760I 9803 823 000	Ось	I	
	35	30I7А-I0-94-4	Болт	2	
		3336А-I0	Гайка	2	
		3405А-I,5-I0-20	Шайба	2	
		2,5х25 ГОСТ 397-66	Шплинт	2	
	36	30I7А-I0-78-4	Болт	2	
		3336А-I0	Гайка	3	
		3405А-I,5-I0-20	Шайба	3	
		2,5х25 ГОСТ 397-66	Шплинт	3	
	37	30I7А-I0-88-4	Болт	I	
	38	I 760I 9803 9I0 000	Диск	3	
	39	I 760I 9803 90I 000	Шайба	2	
	40	2I07с56-I0-96	Шпилька стопорная	I	
	4I	I 760I 9803 820 005	Фала	I	
	42	I 760I 9803 900 003	Труба	I	
	43	I 760I 9803 920 000	Кронштейн	I	
		I 760I 9803 92I 000	Кронштейн	I	
	44	2I07с56-8-44-Т	Шпилька стопорная	I	
	45	I 760I 9803 825 000	Винт	I	
	46	I 760I 9803 822 005	Болт	3	

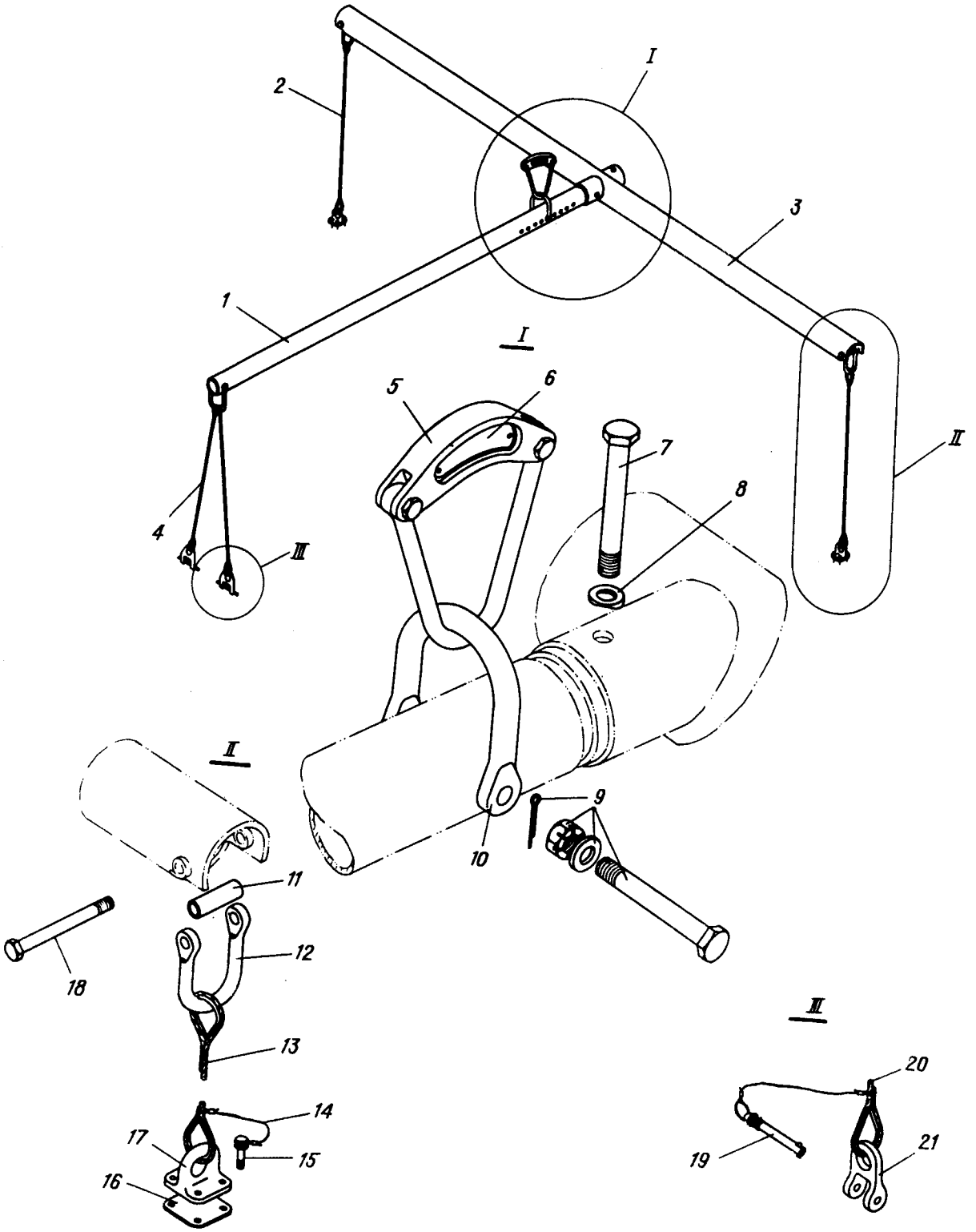

Траверса для подъема стабилизатора
Фигура I0

КАТАЛОГ
ДЕТАЛЕЙ И СБОРОЧНЫХ ЕДИНИЦ

Номер фигуры	Номер позиции	Обозначение	Наименование сборочных единиц, деталей	Колич. на сб. ед.	Сведения о взаимозаменяемости и конструктивных изменениях
I0		I 760I 9803 550 000	ТРАВЕРСА ДЛЯ ПОДЪЕМА СТАБИЛИЗАТОРА	I	
	I	I 760I 9803 560 000	Труба	I	
	2	I 760I 9803 590 005	Строп-ветвь	2	
	3	I 760I 9803 570 000	Балка	I	
	4	I 760I 9803 590 003	Строп-ветвь	2	
	5	6568А-3	Серьга	I	
	6	6575А-2	Трафарет	I	
	7	30I7А-I6-I32-5	Болт	2	
	8	I273с-5-I6-II0	Шайба	4	
	9	30I7А-I6-I44-5	Болт	2	
		3336А-I6	Гайка	6	
		3405А-3-I6-30	Шайба	4	
		3,2х40-002 ГОСТ 397-66	Шплинт	6	
	I0	I 760I 9803 55I 000	Скоба	2	
	II	I 760I 9803 553 000	Втулка	2	
	I2	I 760I 9803 552 000	Скоба	2	
	I3	6606А-I6-II80-3	Строп-ветвь	2	
	I4	I 760I 9803 590 007	Трос	I0	
	I5	I 760I 9803 555 003	Болт	8	
	I6	I 760I 9803 582 003	Прокладка	2	
	I7	I 760I 9803 580 003	Узел такелажный	2	
		I 760I 9803 58I 003	Кронштейн	2	
	I8	30I7А-I6-I68-5	Болт	2	
	I9	5440А-I0-96	Шпилька	2	
	20	6606А-I6-I040-3	Строп-ветвь	2	
	2I	I 760I 9803 554 000	Кронштейн	2	

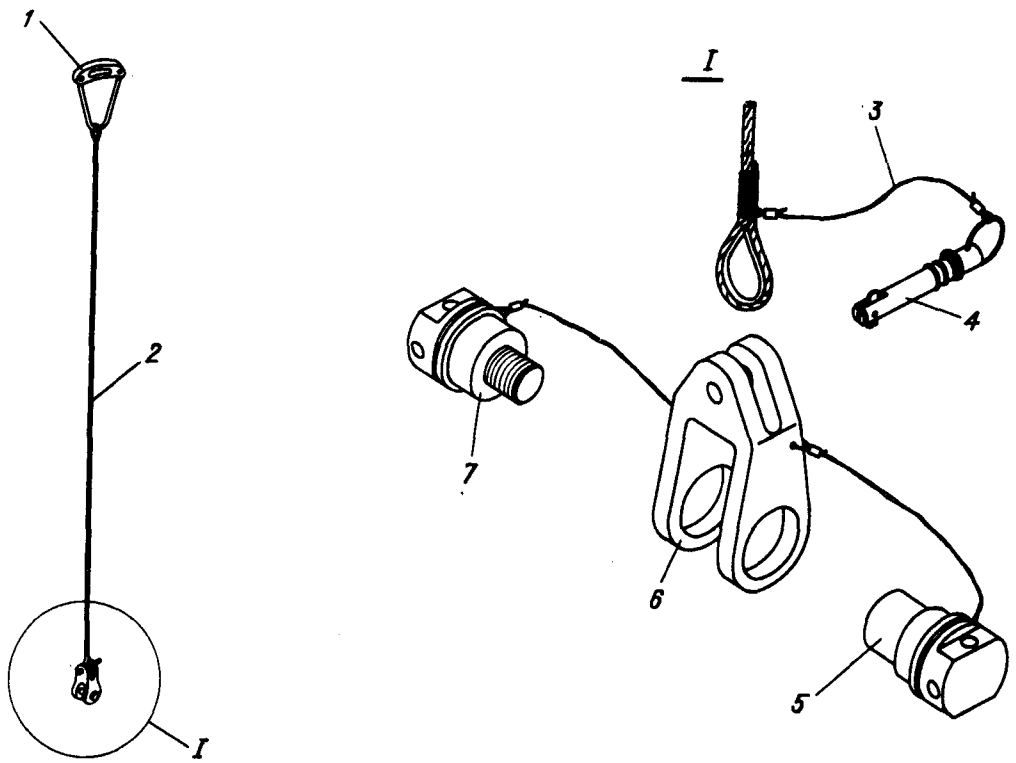

Строп для подъема подъемника стабилизатора
Фигура II

11,76

КАТАЛОГ
ДЕТАЛЕЙ И СБОРОЧНЫХ ЕДИНИЦ

Номер фигуры	Номер позиции	Обозначение	Наименование сборочных единиц, деталей	Колич. на сб. ед.	Сведения о взаимозаменяемости и конструктивных изменениях
II		I 760I 9804 I50 000	СТРОП ДЛЯ ПОДЪЕМА ПОДЪЕМНИКА СТАБИЛИЗАТОРА	I	
	I	6568А-I	Серьга	I	
	2	6606А-I-I200-I-I00	Строп-ветвь	I	
	3	I 760I 9804 I50 003	Трос	3	
	4	5440А-I0-74	Шпилька стопорная	I	
	5	I 760I 9804 I52 000	Втулка	I	
	6	I 760I 9804 I5I 000	Скоба	I	
	7	I 760I 9804 I53 000	Винт	I	

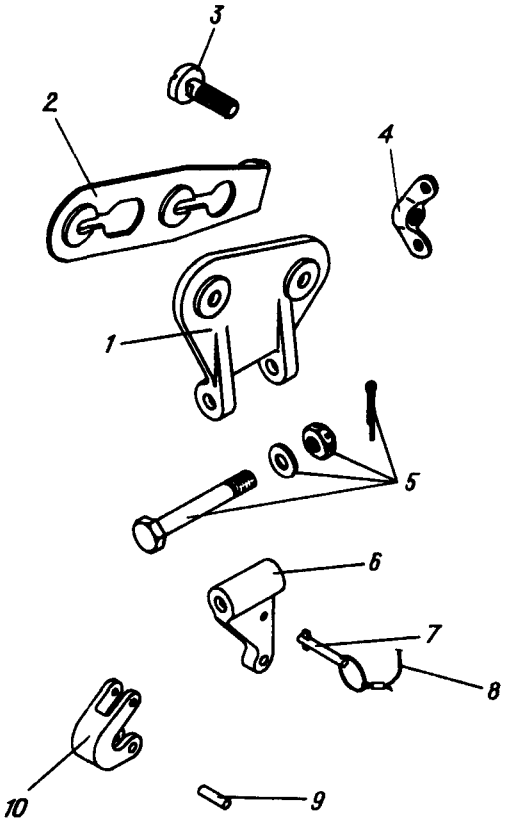

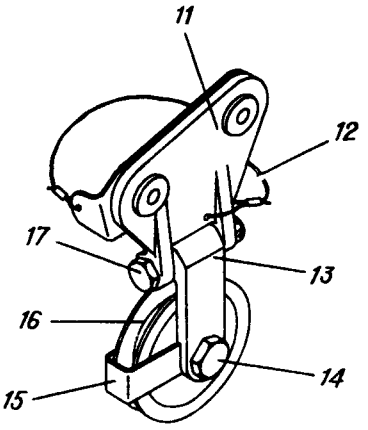

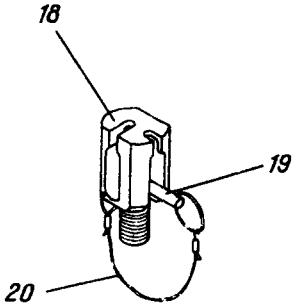

Приспособление для подъема бустеров РП
Фигура I2

11,76

КАТАЛОГ
ДЕТАЛЕЙ И СБОРОЧНЫХ ЕДИНИЦ

Номер фигуры	Номер позиции	Обозначение	Наименование сборочных единиц, деталей	Колич. на сб. ед.	Сведения о взаимозаменяемости и конструктивных изменениях
I2		I 760I 9806 200 000	ПРИСПОСОБЛЕНИЕ ДЛЯ ПОДЪЕМА БУСТЕРОВ РП	I	
	I	I 760I 9806 230 000	Узел подвески лебедки	I	
		I 760I 9806 22I 00I	Кронштейн	I	
	2	I 760I 9806 290 000	Прижим	2	
	3	I 760I 9806 223 000	Болт	4	
	4	I4I4c49-I0 Кд	Гайка барашковая	4	
	5	49I6A-I0-62-4	Болт	I	
		3336A-I0 Кд	Гайка	I	
		3405A-I,5-I0-I8 Кд	Шайба	I	
		2,5x20 ГОСТ 397-66	Штифт	I	
	6	I 760I 9806 23I 000	Серьга	I	
	7	2042A-I-30	Шпилька стопорная	I	
	8	I 760I 9806 230 003	Трос	I	
		I367c50-4-6-I6	Втулка	2	
	9	3482A-5Пр2_{2a}-I6	Штифт	I	
	I0	I 760I 9806 334 000	Пластина	I	
	II	I 760I 9806 220 000	Узел подвески ролика	I	
		I 760I 9806 22I 002	Кронштейн	I	
	I2	I 760I 9806 220 003	Трос	I	
		I367c50-4-6-I6	Втулка	2	
	I3	I 760I 9806 280 000	Обойма	I	
	I4	302IA-I4-44-4,5	Болт	I	
		3336A-I4	Гайка	I	
		3405A-2-I4-25 Кд	Шайба	I	
		2,5x25 ГОСТ 397-66	Шплинт	I	
	I5	I 760I 9806 224 000	Скоба	I	
	I6	I 760I 9806 350 000	Ролик	I	
	I7	49I6A-I0-62-4	Болт	I	
		3336A-I0	Гайка	I	
		3405A-I,5-I0-I8 Кд	Шайба	I	
		2,5x20 ГОСТ 397-66	Шплинт	I	
	I8	I 760I 9806 20I 000	Замок троса	I	
	I9	2042A-2-52	Шпилька стопорная	I	
	20	I 760I 9806 200 003	Трос	I	

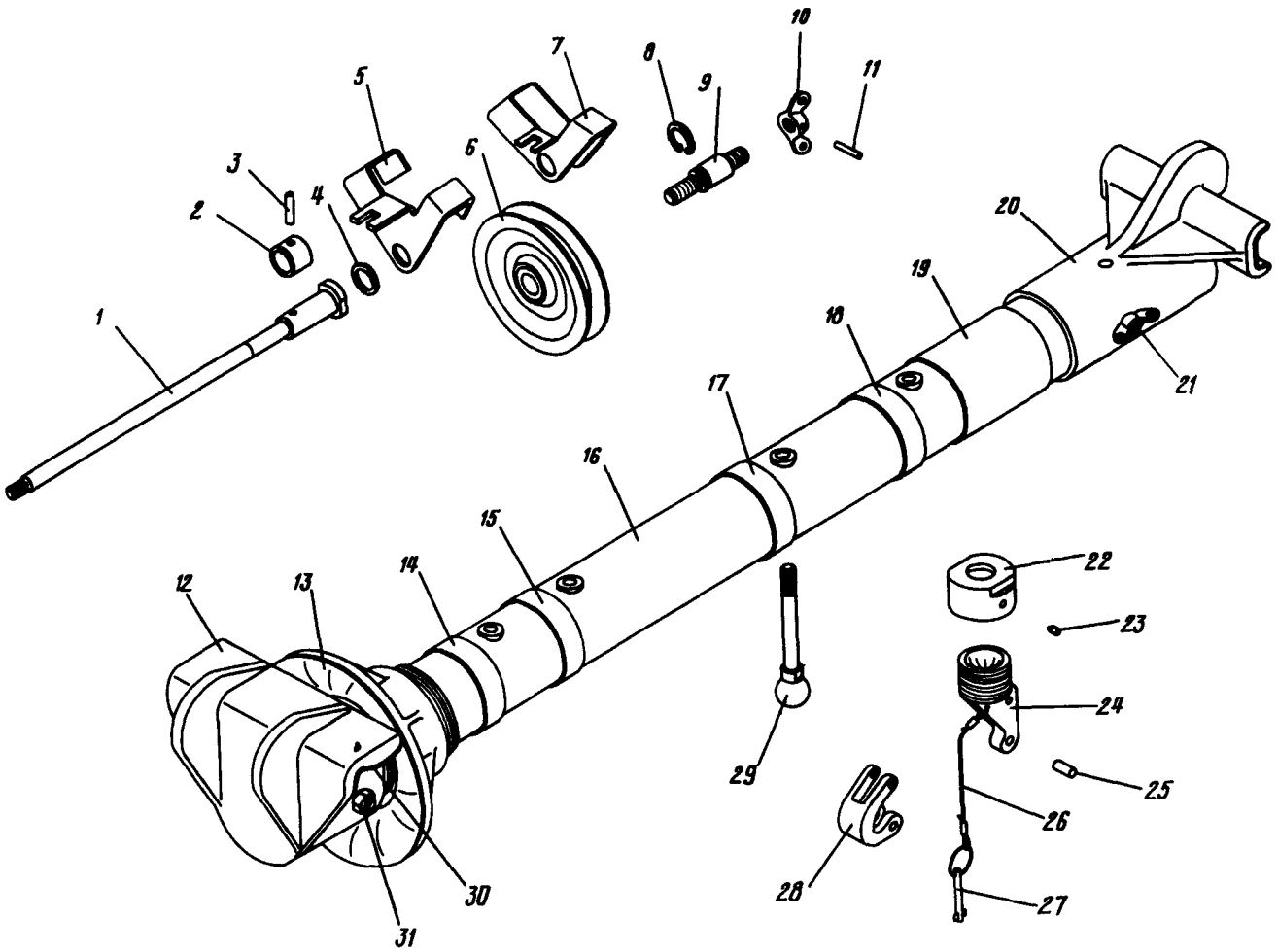

Приспособление для подъема бустеров РВ
Фигура 13

КАТАЛОГ
ДЕТАЛЕЙ И СБОРОЧНЫХ ЕДИНИЦ

Номер фигуры	Номер позиции	Обозначение	Наименование сборочных единиц, деталей	Колич. на сб. ед.	Сведения о взаимозаменяемости и конструктивных изменениях
I3		I 760I 9806 300 000	ПРИСПОСОБЛЕНИЕ ДЛЯ ПОДЪЕМА БУСТЕРОВ РВ	I	
	I	I 760I 9806 302 000	Болт	I	
	2	I 760I 9806 303 000	Втулка	I	
	3	3482А-4Пр$2_{2а}$-I8	Штифт	I	
	4	3405А-I-I4-I8	Шайба	I	
	5	I 760I 9806 30I 000	Ограничитель	I	
	6	I 760I 9806 350 000	Ролик	2	
		I 760I 9806 35I 000	Ролик	2	
		I 760I 9806 352 000	Втулка	2	
	7	I 760I 9806 4I0 000	Ограничитель	I	
	8	563М55-I4 Кд	Кольцо стопорное	I	
	9	I 760I 9806 304 000	Шпилька	I	
	I0	I4I4с49-I0 Кд	Гайка барашковая	I	
	II	3Пр$2_{2а}$-I6 ГОСТ 3I28-70	Штифт	I	
	I2	I 760I 9806 3I0 000	Балка	I	
		I 760I 9806 3II 000	Струбцина	I	
	I3	I 760I 9806 3I3 000	Гайка	I	
		I 760I 9806 3I0 007	Прокладка	I	
	I4	I 760I 9806 3I4 003	Трафарет	I	
		3I66А-3-6	Винт	I2	
	I5	I 760I 9806 3I4 00I	Трафарет	I	
	I6	I 760I 9806 320 000	Труба	I	
	I7	I 760I 9806 3I4 007	Трафарет	I	
	I8	I 760I 9806 3I4 005	Трафарет	I	
	I9	I 760I 9806 3I5 000	Трафарет	I	
	20	I 760I 9806 3I2 000	Струбцина	I	
		I 760I 9806 3I0 005	Перекладка	I	
	2I	49I6А-8-70 Кд	Болт	2	
		I4I4с49-8 Кд	Гайка барашковая	3	
	22	I 760I 9806 330 000	Шарнир	I	
		I 760I 9806 333 000	Гайка	I	

11,76

КАТАЛОГ
ДЕТАЛЕЙ И СБОРОЧНЫХ ЕДИНИЦ

Номер фигуры	Номер позиции	Обозначение	Наименование сборочных единиц, деталей	Колич. на сб. ед.	Сведения о взаимозаменяемости и конструктивных изменениях
I3	23	М4х5 ГОСТ I476-64	Винт	I	
	24	I 760I 9806 33I 000	Корпус	I	
	25	$5Пр2_{2а}$-I6 ГОСТ 3I28-60	Штифт	I	
	26	I 760I 9806 330 003	Трос	I	
		I367с53-4-6-I5	Втулка	2	
	27	2042А-I-30	Шпилька стопорная	I	
	28	I 760I 9806 334 000	Пластина	I	
	29	I 760I 9806 332 000	Шарнир	I	
	30	I 760I 9806 330 003	Прокладка	I	
	3I	3302А-8 Кд	Гайка	I	

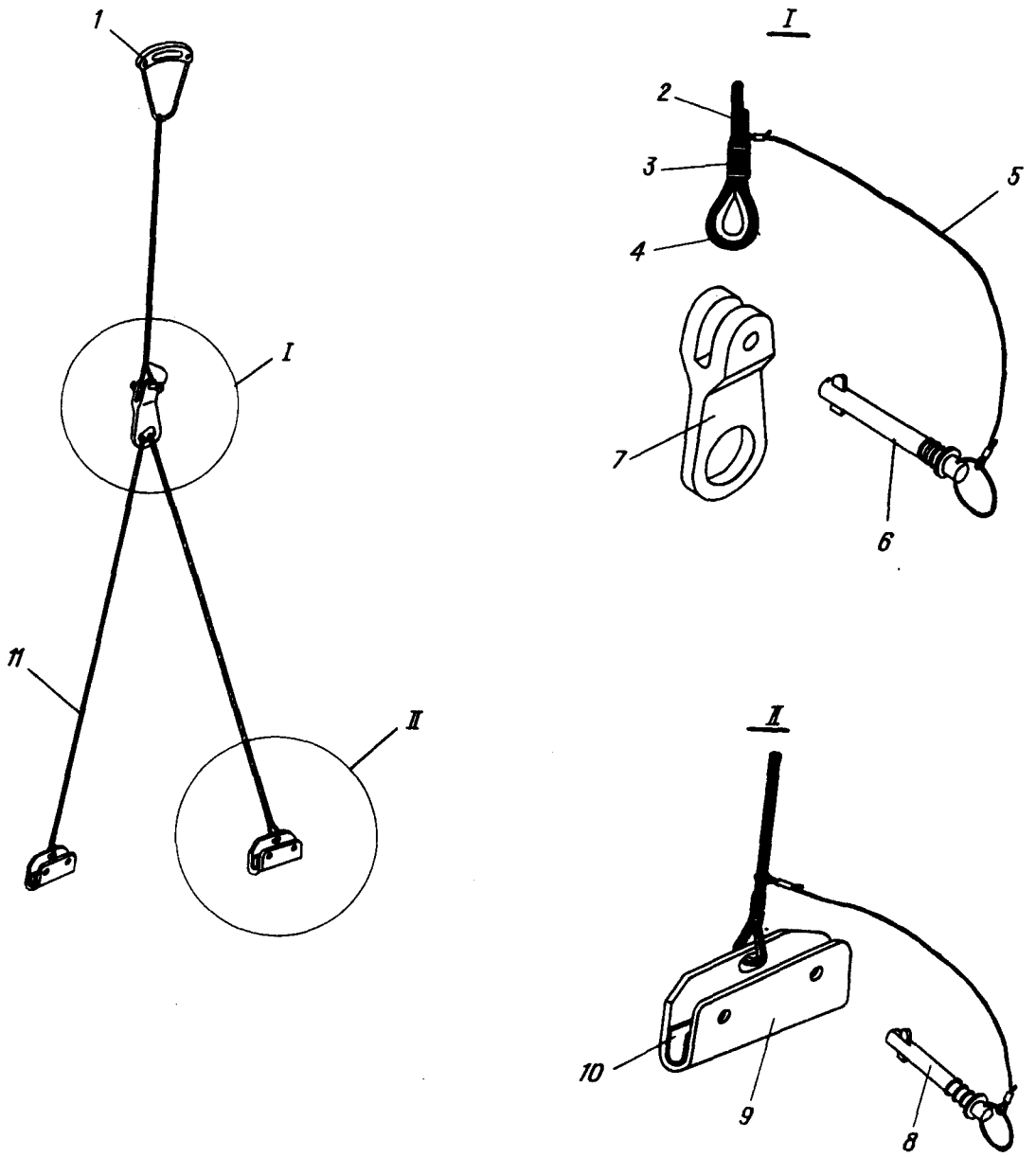

Строп для подъема турбохолодильника
Фигура I4

11,76

КАТАЛОГ
ДЕТАЛЕЙ И СБОРОЧНЫХ ЕДИНИЦ

Номер фигуры	Номер позиции	Обозначение	Наименование сборочных единиц, деталей	Колич. на сб. ед.	Сведения о взаимозаменяемости и конструктивных изменениях
I4		I 760I 9804 200 000	СТРОП ДЛЯ ПОДЪЕМА ТУРБОХОЛОДИЛЬНИКА		
	I	6568А-I	Серьга	I	
	2	6606А-I-I200-I-I00	Строп-ветвь	I	
	3	КС 0,5 ГОСТ 792-67	Проволока	6	
	4	57с5I-8,I	Коуш	2	
	5	I 760I 9804 I60 003	Трос	5	
	6	5440А-I0-74	Шпилька стопорная	I	
	7	I 760I 9804 20I 000	Скоба	I	
	8	2042А-3-54	Шпилька стопорная	2	
	9	I 760I 9804 2I0 000	Крюк	2	
	I0	I 760I 9804 2I0 005	Прокладка	2	
	II	6606А-I-500-I-I00	Строп-ветвь	2	

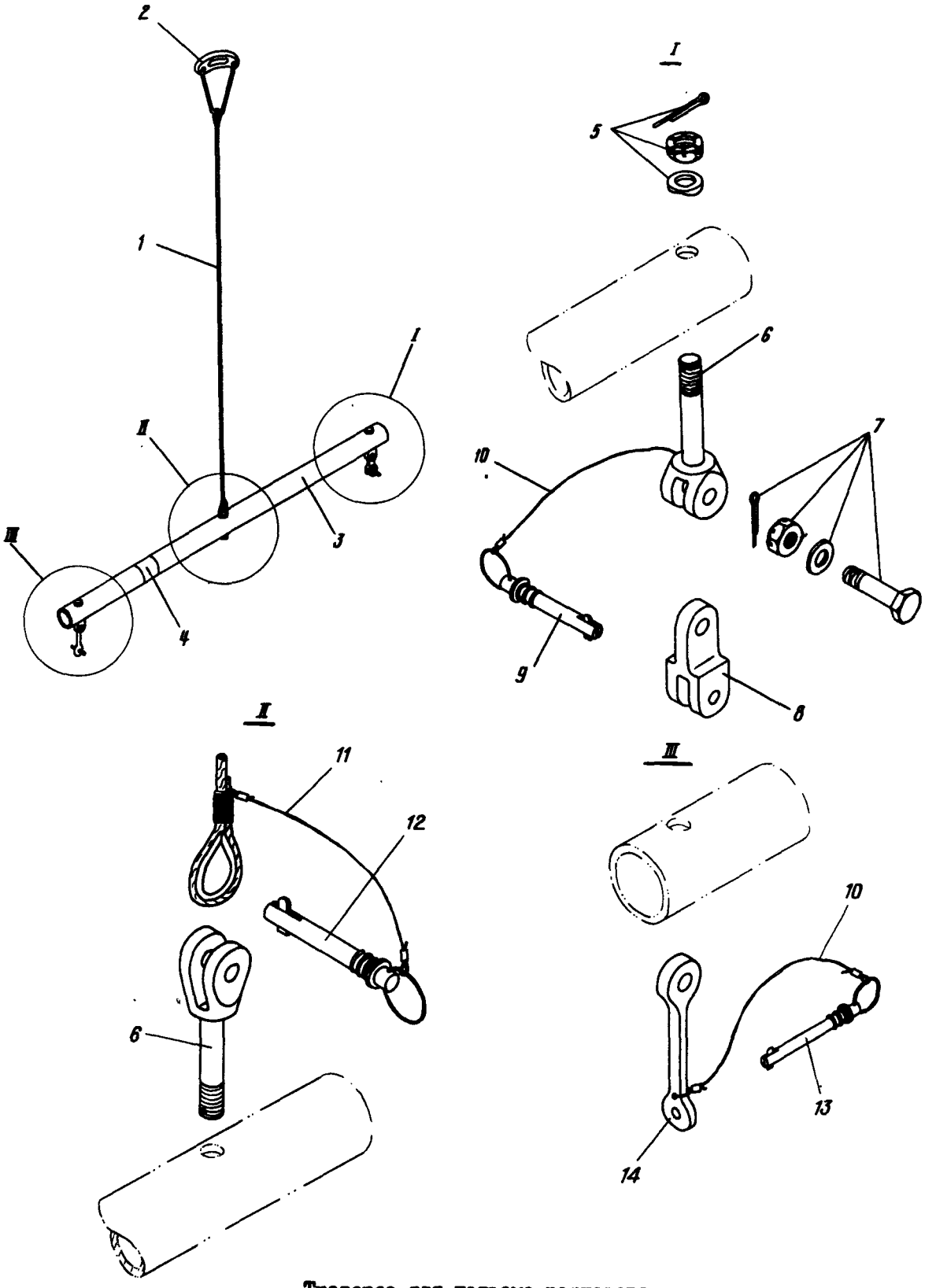

Траверса для подъема радиатора
Фигура I5

КАТАЛОГ
ДЕТАЛЕЙ И СБОРОЧНЫХ ЕДИНИЦ

Номер фигуры	Номер позиции	Обозначение	Наименование сборочных единиц, деталей	Колич. на сб. ед.	Сведения о взаимозаменяемости и конструктивных изменениях
I5		I 760I 9804 300 000	ТРАВЕРСА ДЛЯ ПОДЪЕМА РАДИАТОРА	I	
	I	I 760I 9804 I60 000	Строп	I	
		6606А-I-I200-I-I00	Строп-ветвь	I	
	2	6568А-I	Серьга	I	
	3	I 760I 9804 303 000	Труба	I	
	4	I 760I 9804 304 000	Трафарет	I	
	5	3327А-I2	Гайка	3	
		I273с50-5-I2-45	Шайба	6	
		2,5х32 ГОСТ 397-66	Шплинт	3	
	6	I 760I 9804 302 000	Болт ушковый	3	
	7	3003А-I0-40-4	Болт	2	
		3327А-I0	Гайка	2	
		3405А-2-I0-20	Шайба	2	
		2,5х25 ГОСТ 397-66	Шплинт	2	
	8	I 760I 9804 305 000	Серьга	I	
	9	5440А-8-66	Шпилька стопорная	I	
	I0	I 760I 9804 300 003	Трос	2	
	II	I 760I 9804 I60 003	Трос	I	
	I2	5440А-I0-74	Шпилька стопорная	I	
	I3	5440А-6-56	Шпилька стопорная	I	
	I4	I 760I 9804 30I 000	Серьга	I	

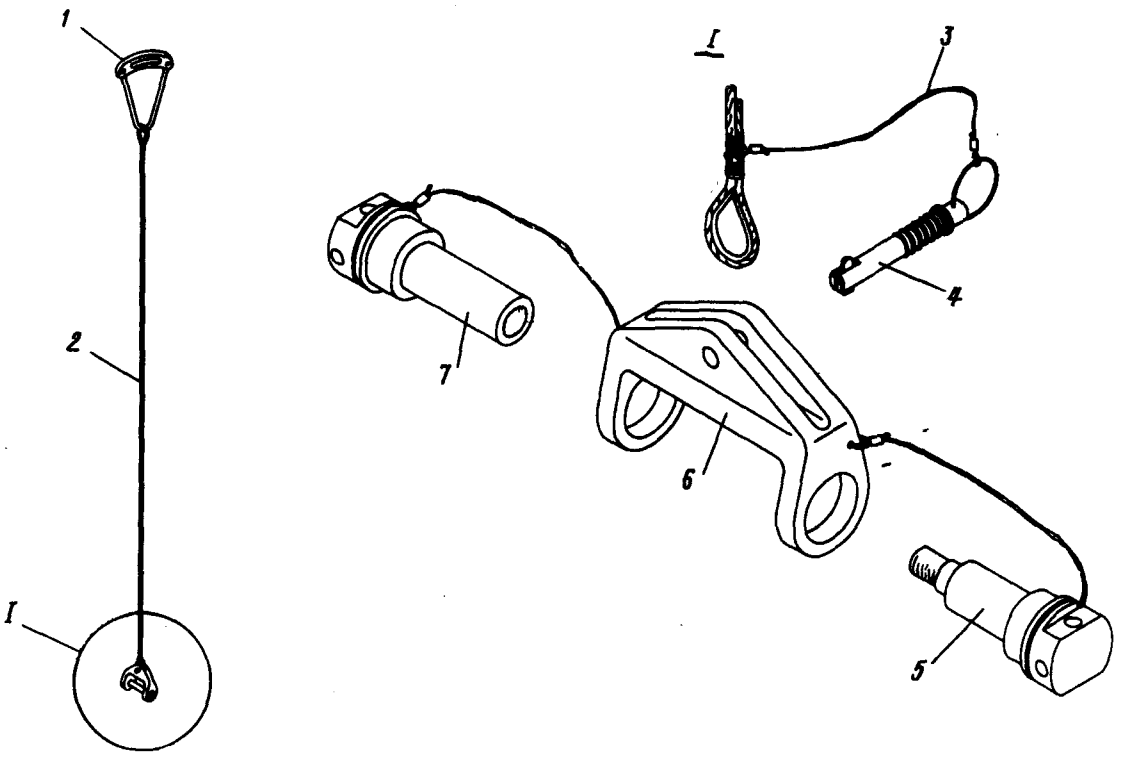

Строп двухприводного подъемника
I 760I 5772 300 000
Фигура I6

Номер фигуры	Номер позиции	Обозначение	Наименование сборочных единиц, деталей	Колич. на сб. ед.	Сведения о взаимозаменяемости и конструктивных изменениях
I6		I 760I 9804 350 000	СТРОП ДВУХПРИВОДНОГО ПОДЪЕМНИКА I 760I 5772 300 000	I	
	I	6568А-I	Серьга	I	
	2	6606А-I-I000-I-200	Строп-ветвь	I	
	3	I 760I 9804 350 003	Трос	3	
	4	5440А-I0-74	Шпилька стопорная	I	
	5	I 760I 9804 352 000	Винт	I	
	6	I 760I 9804 35I 000	Скоба	I	
	7	I 760I 9804 353 000	Втулка	I	

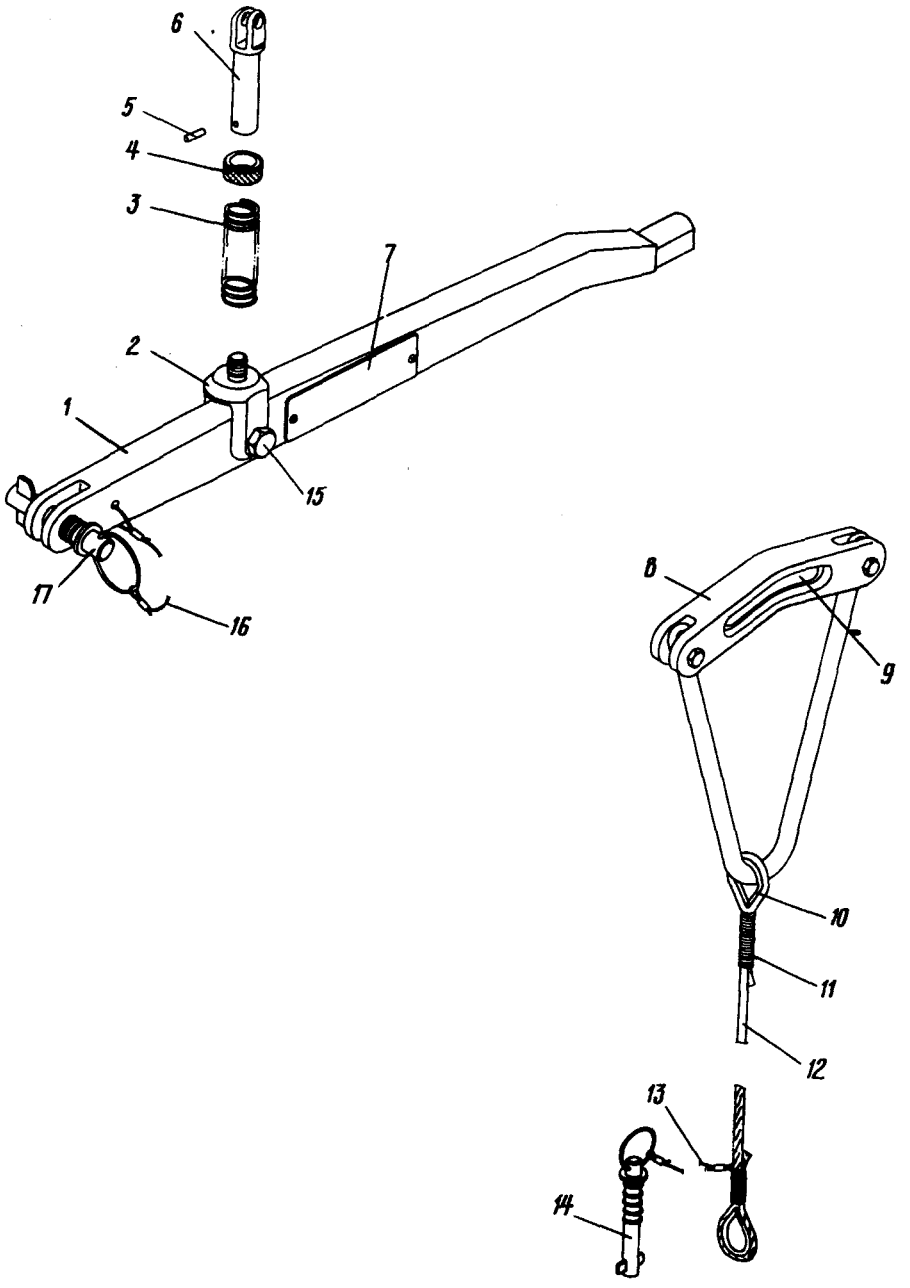

Приспособление для подъема турбоагрегата двигателя ТА-6А
Фигура I7

Номер фигуры	Номер позиции	Обозначение	Наименование сборочных единиц, деталей	Колич. на сб. ед.	Сведения о взаимозаменяемости и конструктивных изменениях
I7		I 760I 9806 050 000	ПРИСПОСОБЛЕНИЕ ДЛЯ ПОДЪЕМА ТУРБОАГРЕГАТА ДВИГАТЕЛЯ ТА-6А	I	
	I	I 760I 9806 060 000	Траверса	I	
		I 760I 9806 06I 000	Балка	I	
	2	I 760I 9806 073 000	Вилка	I	
	3	I9I6A-2-20-60	Пружина	I	
	4	I 760I 9806 072 000	Муфта	I	
	5	$3Пр2_{2a}$-I4 ГОСТ 3I28-70	Штифт	I	
	6	I 760I 9806 07I 000	Стакан	I	
	7	I 760I 9806 062 000	Трафарет	I	
		3I66A-4-6	Винт	2	
	8	I 760I 9806 080 000	Строп для подъема двигателя ТА-6А	I	
		6568A-I	Серьга	I	
	9	6575A-2	Трафарет	I	
		6576A-2	Трафарет	I	
	I0	57c5I-7,I	Коуш	2	
	II	I 760I 9806 080 007	Проволока	2	
	I2	I 760I 9806 080 005	Трос	I	
	I3	I 760I 9806 080 003	Трос	I	
		I367c50-4-6-I6	Втулка	2	
	I4	5440A-I0-74	Шпилька стопорная	I	
	I5	30I7A-I0-42-4	Болт	I	
		3336A-I0	Гайка	I	
		3405A-2-I0-20	Шайба	I	
		2,5x20 ГОСТ 397-66	Шплинт	I	
	I6	I 760I 9806 060 003	Трос	I	
		I367c50-4-6-I6	Втулка	2	
	I7	5440A-I4-72	Шпилька стопорная	I	

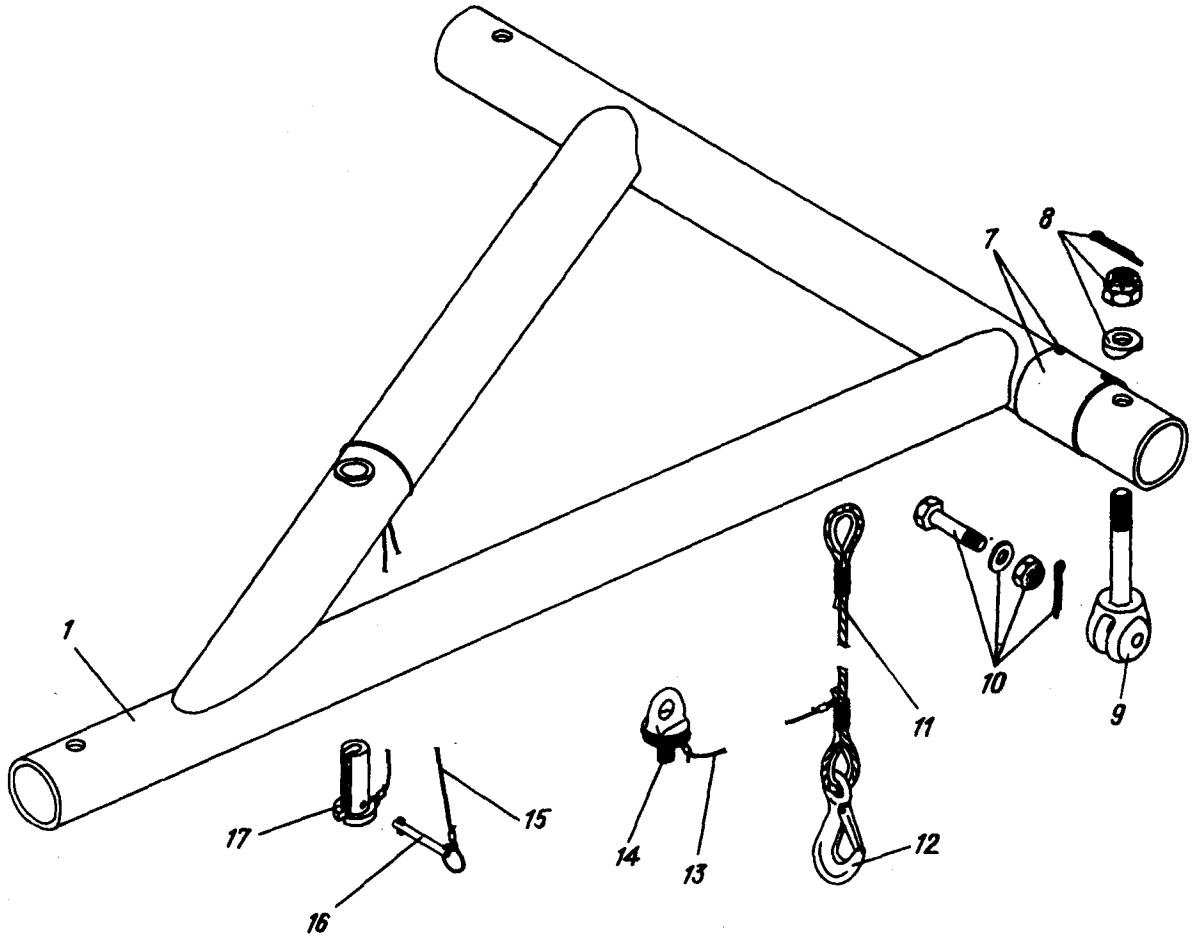

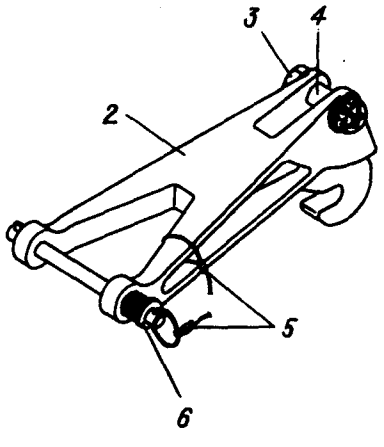

Приспособление для подъема генератора
нейтрального газа (ГНГ)
Фигура I8

КАТАЛОГ
ДЕТАЛЕЙ И СБОРОЧНЫХ ЕДИНИЦ

Номер фигуры	Номер позиции	Обозначение	Наименование сборочных единиц, деталей	Колич. на сб. ед.	Сведения о взаимозаменяемости и конструктивных изменениях
I8		I 760I 9806 240 000	ПРИСПОСОБЛЕНИЕ ДЛЯ ПОДЪЕМА ГЕНЕРАТОРА НЕЙТРАЛЬНОГО ГАЗА	I	
	I	I 760I 9806 250 000	Траверса для подъема ГНГ	I	
		I 760I 9806 260 000	Балка	I	
	2	I 760I 9806 270 000	Кронштейн	I	
		I 760I 9806 27I 000	Кронштейн	I	
	3	3003А-I0-46-4 Кд	Болт	I	
		3327А-I0 Кд	Гайка	I	
		3405А-2-I0-20	Шайба	I	
		2,5х25 ГОСТ 397-66	Шплинт	I	
	4	2409А-I0-I2-I6 Кд	Втулка	I	
	5	I 760I 9806 270 003	Трос	I	
		I367с50-4-6-I5	Заделка троса	2	
	6	5440А-I0-I26	Шпилька стопорная	I	
	7	I 760I 9806 25I 000	Трафарет	I	
		3I66А-3-6	Винт	4	
	8	3327А-I2	Гайка	3	
		I273с5-I2-45	Шайба	3	
		2,5х32 ГОСТ 397-66	Шплинт	3	
	9	I 760I 9804 302 000	Болт ушковый	3	
	I0	3003А-I0-42-4 Кд	Болт	3	
		3327А-I0 Кд	Гайка	3	
		3405А-2-I0-20	Шайба	3	
		2,5х25 ГОСТ 397-66	Шплинт	3	
	II	6606А-I-360-2-I00	Ветвь	3	
	I2	6569А-2	Крюк	3	
	I3	I 760I 9806 250 003	Трос	3	
	I4	I 760I 9806 25I 000	Рым-болт	3	
	I5	I 760I 9806 250 005	Трос	I	
	I6	2042А-I-40	Шпилька стопорная	I	
	I7	I 760I 9806 253 000	Стакан	I	

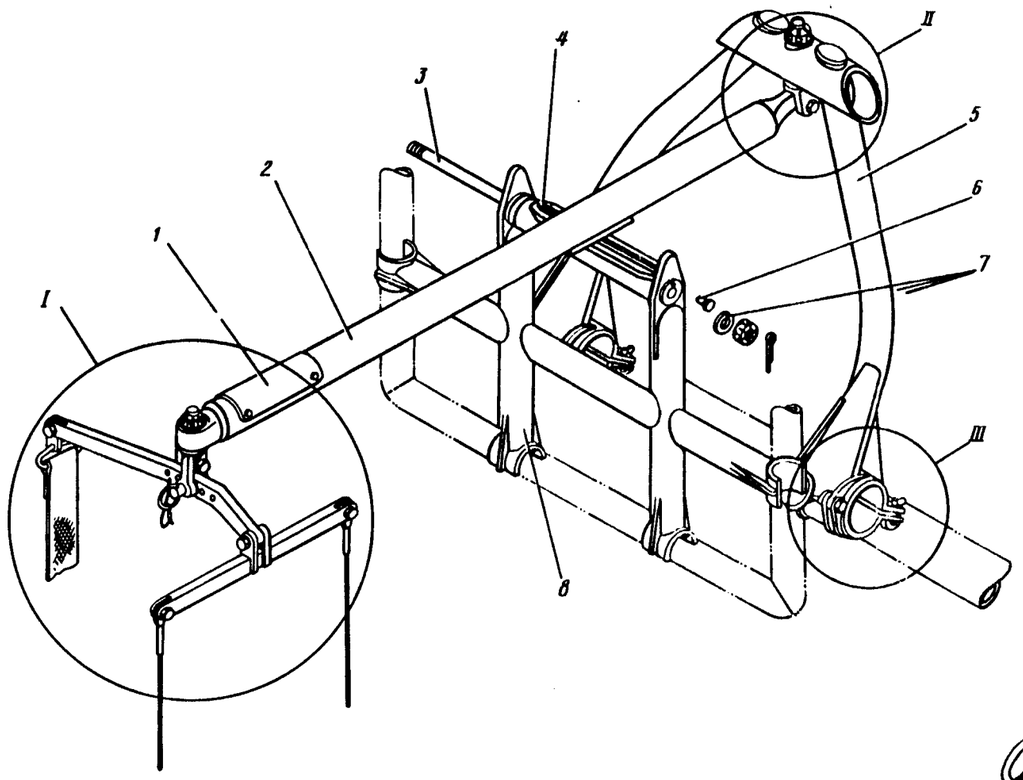

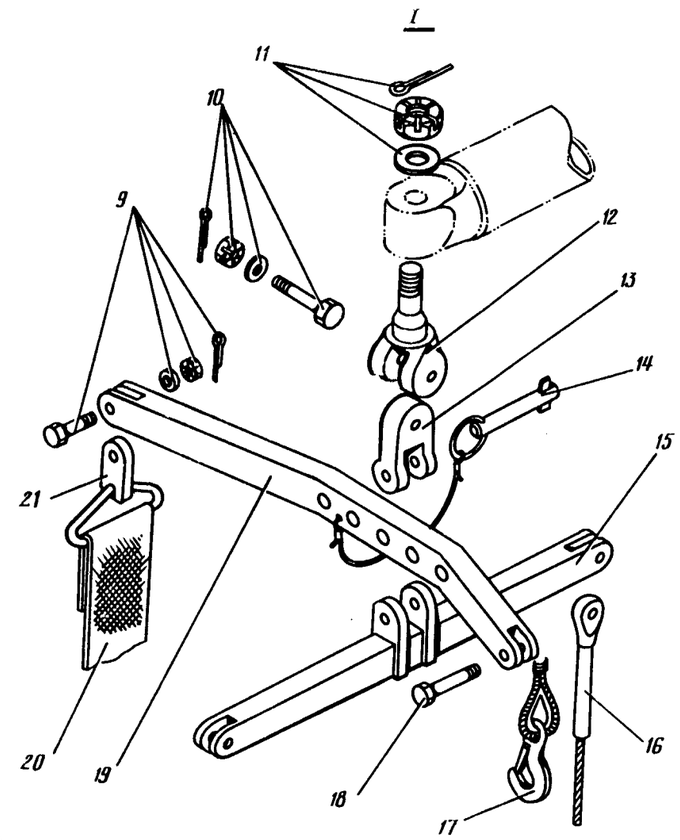

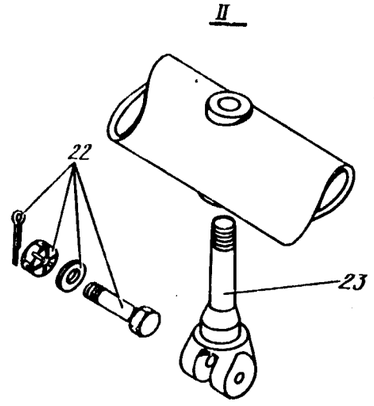

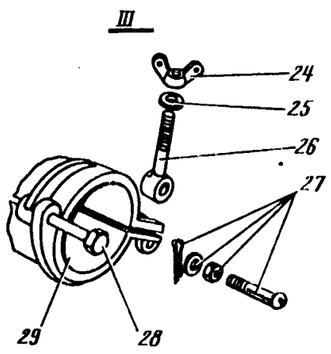

Приспособление для монтажа и демонтажа лебедки ЛПГ-3000А
Фигура 23

Номер фигуры	Номер позиции	Обозначение	Наименование сборочных единиц, деталей	Колич. на сб. ед.	Сведения о взаимозаменяемости и конструктивных изменениях
23		I 760I 9804 0I0 000	ПРИСПОСОБЛЕНИЕ ДЛЯ МОНТАЖА И ДЕМОНТАЖА ЛЕБЕДКИ ЛПГ-3000А	I	С № 0I022
	I	I 760I 9804 0II 000	Трафарет	I	
	2	I 760I 9804 020 000	Балка	I	
	3	I 760I 9804 03I 000	Шпилька	I	
	4	I 760I 9804 045 000	Упор	I	
	5	I 760I 9804 050 000	Рама	I	
	6	I340c5I-2I	Валик	2	
	7	3336А-I4	Гайка	2	
		3405А-2,5-I4-26	Шайба	2	
		2,5х32 ГОСТ 397-66	Шплинт	2	
	8	I 760I 9804 040 000	Рама	I	
	9	3027А-8-24-3,5	Болт	3	
		3336А-8	Гайка	4	
		3405А-I,5-8-I4	Шайба	4	
		2х20 ГОСТ 397-66	Шплинт	4	
	I0	30I7А-I0-46-4	Болт	I	
		3336А-I0	Гайка	I	
		3405А-2-I0-I8	Шайба	I	
		2,5х25 ГОСТ 397-66	Шплинт	I	
	II	3336А-I6	Гайка	2	
		3405А-3-I6-30	Шайба	2	
		3,2х40 ГОСТ 397-66	Шплинт	2	
	I2	I 760I 9804 0I4 003	Вилка	I	
	I3	I 760I 9804 0I3 000	Кардан	I	
	I4	2I07c56-I0-54	Шпилька стопорная	I	
		I 760I 9804 0I0 005	Трос	I	
		464Ан-4	Гильза	2	
	I5	I 760I 9804 090 000	Траверса	I	
	I6	I 760I 9804 0I6 000	Строп-ветвь	2	
	I7	6569А-3	Крюк	2	
	I8	3027А-8-40-3,5	Болт	I	
	I9	I 760I 9804 0I2 000	Траверса	I	
	20	I 760I 9804 095 000	Ремень	I	

КАТАЛОГ
ДЕТАЛЕЙ И СБОРОЧНЫХ ЕДИНИЦ

Номер фигуры	Номер позиции	Обозначение	Наименование сборочных единиц, деталей	Колич. на сб. ед.	Сведения о взаимозаменяемости и конструктивных изменениях
23	21	I 760I 9804 080 000	Фиксатор	I	
	22	30I7A-I0-46-4	Болт	I	
		3336A-I0	Гайка	I	
		3405A-2-I0-I8	Шайба	I	
		2,5x25 ГОСТ 397-66	Шплинт	I	
	23	I 760I 9804 0I4 005	Вилка	I	
	24	I4I4c49-8	Гайка	4	
	25	3405A-2,5-8-I6	Шайба	4	
	26	I 760I 9804 0I7 000	Болт ушковый	4	
	27	3059A-6-32-3	Болт	4	
		3336A-6	Гайка	4	
		3405A-I,5-6-I2	Шайба	4	
		I,6x20 ГОСТ 397-66	Шплинт	4	
	28	30I7A-8-98-4	Болт	2	
		3336A-8	Гайка	2	
		3405A-I,5-8-I4	Шайба	2	
		2x20 ГОСТ 397-66	Шплинт	2	
	29	I 760I 9804 070 000	Полухомут	2	

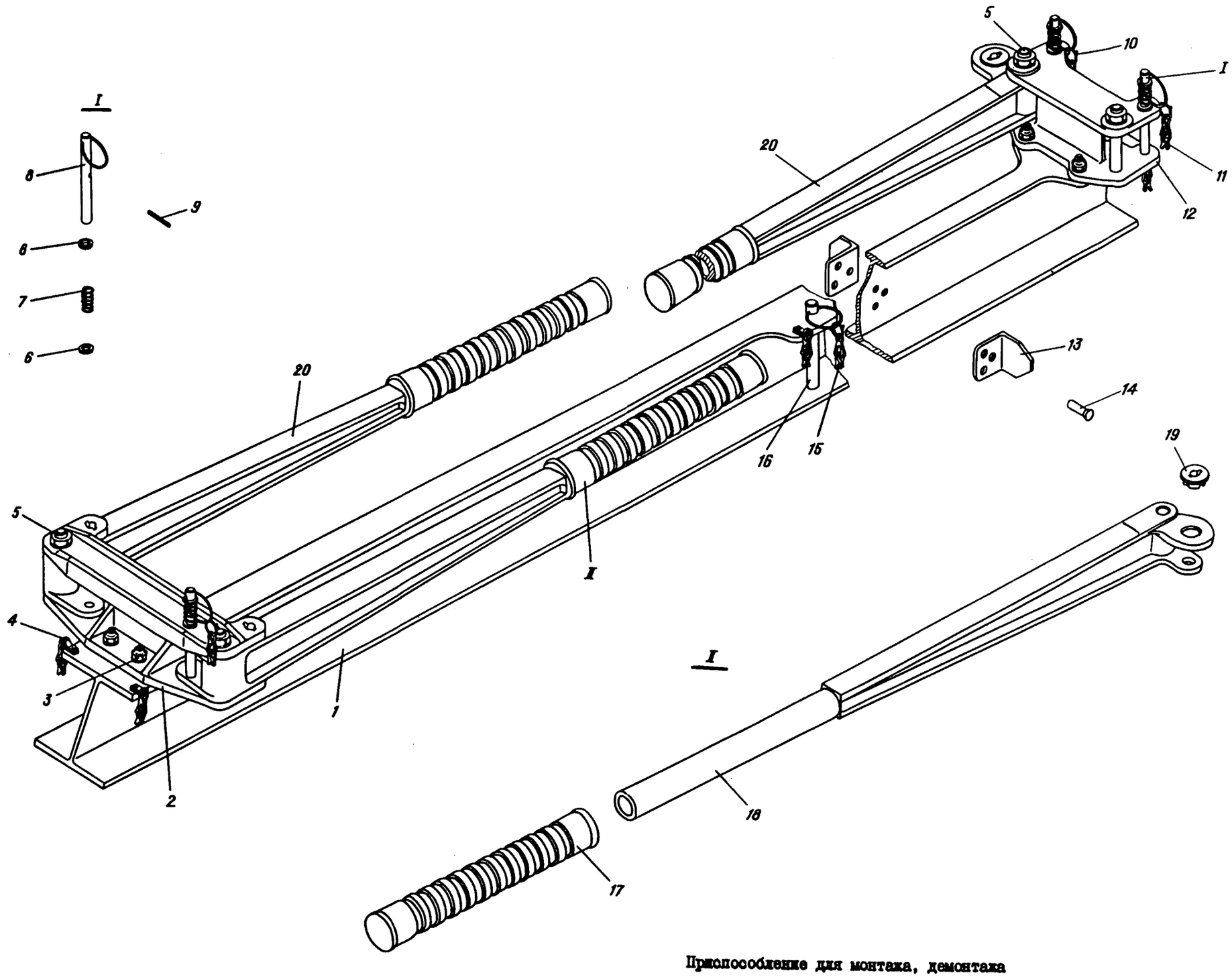

Приспособление для монтажа, демонтажа
и переноски электротельферов
Фигура 24

КАТАЛОГ
ДЕТАЛЕЙ И СБОРОЧНЫХ ЕДИНИЦ

Номер фигуры	Номер позиции	Обозначение	Наименование сборочных единиц, деталей	Колич. на сб. ед.	Сведения о взаимозаменяемости и конструктивных изменениях
24		I 760I 9806 940 000	ПРИСПОСОБЛЕНИЕ ДЛЯ МОНТАЖА, ДЕМОНТАЖА И ПЕРЕНОСКИ ЭЛЕКТРОТЕЛЬФЕРОВ	I	
	I	I 760I 9806 94I 000	Рельс	I	
	2	I 760I 9806 942 000	Кронштейн	I	
	3	3I55А-5-I8	Болт	8	
		3373А-5	Гайка	8	
		3402А-I-5-I0	Шайба	8	
	4	I804с50	Ушко	5	
		АМц-3К-2,6-9	Заклепка	5	
	5	3003А-8-52	Болт	4	
		33I0А-8	Гайка	4	
		8Н 65Г 02 9 ГОСТ 6402-6I	Шайба	4	
	А	I 760I 9806 970 000	Шпилька	4	Сборочный
	6	3402А-0,5-6-I0	Шайба	8	
	7	I9IА-0,8-8-26	Пружина	4	
	8	I 760I 9806 975 000	Фиксатор	4	
	9	3480А-2Пр$2_{2а}$-I0	Штифт	4	
	I0	I593А-I-I0	Булавка	5	
	II	I803с50-80	Цепочка	4	
	I2	I 760I 9806 943 000	Кронштейн	I	
	I3	I 760I 9806 977 000	Упор	I	
	I4	В65-3У-4-I3	Заклепка	3	
	I5	I803с50-I20	Цепочка	I	
	I6	3I7Ан-8-78	Шпилька	I	
	Б	I 760I 9806 950 00I	Ручка (прав.)	2	Сборочный
	I7	I 760I 9806 965 000	Держатель	2	
	I8	I 760I 9806 95I 00I	Ручка (прав.)	2	
		I 760I 9806 95I 002	Ручка (лев.)	2	
	I9	I 760I 9806 944 000	Втулка	2	
	20	I 760I 9806 950 002	Ручка (лев.)	2	

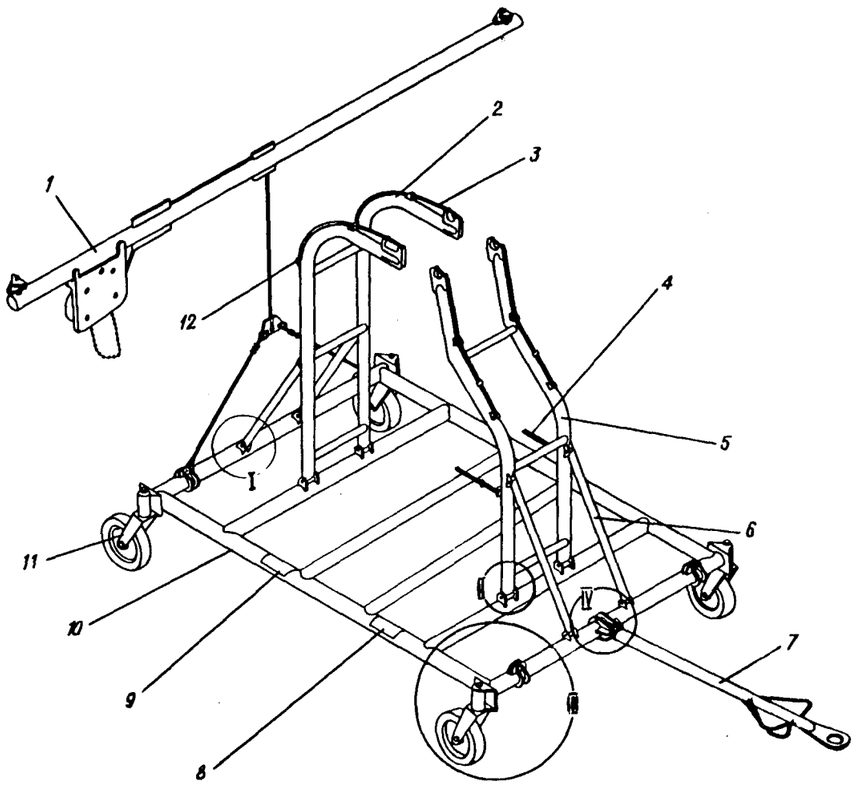

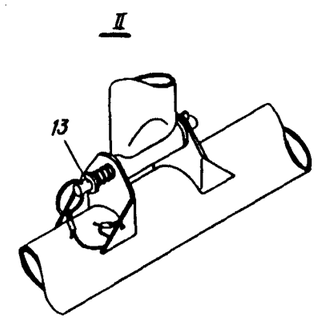

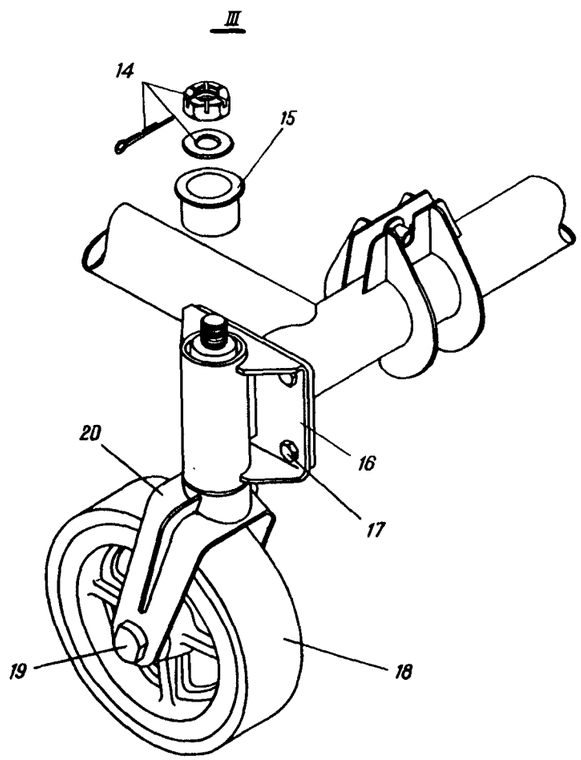

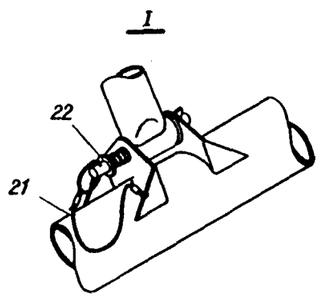

Приспособление для установки нижней антенны КП2-I
Фигура 25 (Лист I из 2)

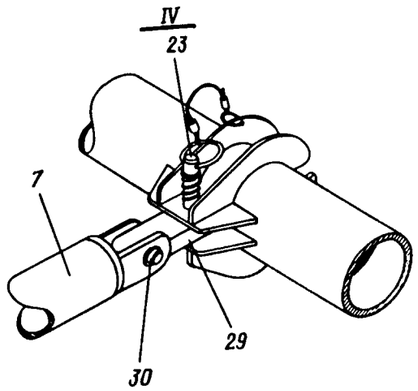

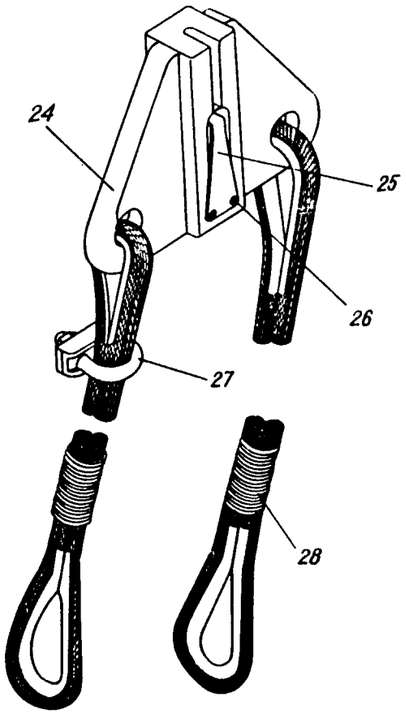

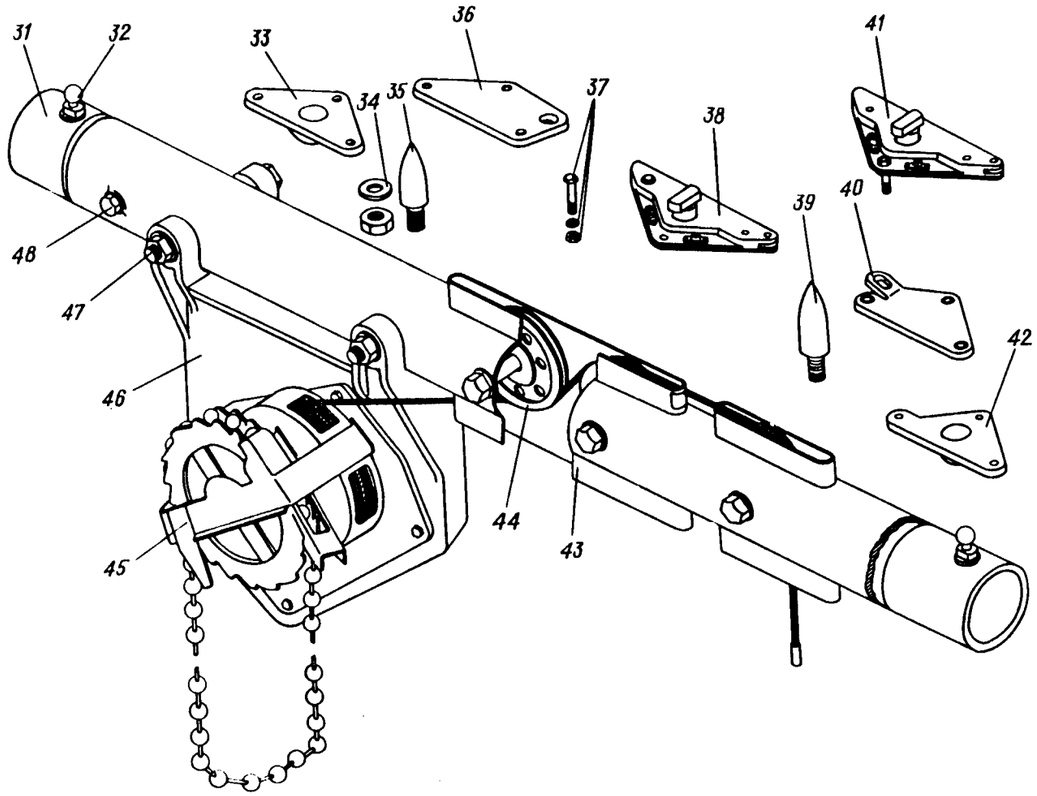

Приспособление для установки нижней антенны КП2-I
Фигура 25 (Лист 2 из 2)

Номер фигуры	Номер позиции	Обозначение	Наименование сборочных единиц, деталей	Колич. на сб. ед.	Сведения о взаимозаменяемости и конструктивных изменениях
25		I 760I 9804 500 000	ПРИСПОСОБЛЕНИЕ ДЛЯ МОНТАЖА И ДЕМОНТАЖА НИЖНЕЙ АНТЕННЫ КП2-I		
	I	I 760I 9804 670 00I	Балка (прав.)	I	
		I 760I 9804 670 002	Балка (лев.)	I	
	2	I 760I 9804 600 000	Левая стойка	I	
	3	I 760I 9804 6I0 000	Ремень	4	
	4	I 760I 9804 620 000	Ремень	2	
	5	I 760I 9804 640 000	Стойка правая	I	
	6	I 760I 9804 660 000	Подкос	4	
	7	I 760I 9804 750 000	Водило	I	
	8	I 760I 9804 502 000	Трафарет	I	
	9	I 760I 9804 50I 000	Трафарет	I	
	I0	I 760I 9804 540 000	Каркас	I	
	II	I 760I 9804 5I0 000	Колесо в сборе	4	
	I2	2006с53-5-26	Валик	I0	
		I367с50-5-7-20	Втулка	I0	
		20I8с53-5	Шайба	20	
	I3	5440А-I0-I26	Шпилька стопорная	4	
	I4	3346А-I8	Гайка	8	
		3405А-3-I8-32	Шайба	8	
		3,2х36-002 ГОСТ 397-66	Шплинт	8	
	I5	I 760I 9804 5I2 000	Втулка	4	
	I6	I 760I 9804 530 000	Кронштейн	4	
	I7	30I7А-8-I8	Болт	I6	
		33I5А-8	Гайка	I6	
		3405А-I,5-8-I6	Шайба	I6	
	I8	I248НС-2	Колесо	4	
	I9	I 760I 9804 5II 000	Ось	4	
	20	I 760I 9804 520 000	Вилка	4	
	2I	I 760I 9804 500 003	Тросик	I3	
	22	5440А-I0-I00	Шпилька стопорная	8	

Номер фигуры	Номер позиции	Обозначение	Наименование сборочных единиц, деталей	Колич. на сб. ед.	Сведения о взаимозаменяемости и конструктивных изменениях
25	23	5440А-10-76	Шпилька стопорная	1	
	24	1 7601 9804 695 000	Переходник в сборе	2	
	25	1 7601 9804 702 000	Пружина	2	
	26	3166А-3-5	Винт	4	
	27	7 ГОСТ 13186-67	Зажим	12	
	28	1 7601 9804 685 003	Трос	4	
	29	1 7601 9804 752 000	Переходник	1	
	30	2006с53-10-36	Валик	1	
		2018с53-10	Шайба	10	
	31	1 7601 9804 680 003	Труба	2	
	32	1 7601 9804 676 000	Шарнир	4	
		3336А-10	Гайка	4	
		2,5х20-002 ГОСТ 397-66	Шплинт	14	
	33	1 7601 9804 726 001	Кронштейн (прав.)	1	
		1 7601 9804 726 002	Кронштейн (лев.)	1	
	34	3302А-10	Гайка	4	
		3405А-2,5-10-20	Шайба	14	
	35	1 7601 9804 728 001	Штырь	2	
	36	1 7601 9804 723 000	Пластина	2	
	37	3072А-5-30	Болт	4	
		3302А-5	Гайка	12	
		3402А-1,5-10	Шайба	8	
	38	1 7601 7715 400 003	Замок	1	
		1 7601 7715 400 004	Замок	1	
	39	1 7601 9804 728 003	Штырь	1	
	40	1 7601 9804 724 001	Пластина (прав.)	1	
		1 7601 9804 724 002	Пластина (лев.)	1	
	41	1 7601 7715 400 011	Замок	1	
		1 7601 7715 400 012	Замок	1	
	42	1 7601 9804 727 001	Кронштейн (прав.)	1	
		1 7601 9804 727 002	Кронштейн (лев.)	1	
	43	3017А-10-82-4	Болт	6	

КАТАЛОГ
ДЕТАЛЕЙ И СБОРОЧНЫХ ЕДИНИЦ

Номер фигуры	Номер позиции	Обозначение	Наименование сборочных единиц, деталей	Колич. на сб. ед.	Сведения о взаимозаменяемости и конструктивных изменениях
25	43	3336А-10	Гайка	14	
		3405А-2,5-10-20	Шайба	14	
		2,5х20-002 ГОСТ 397-66	Шплинт	14	
	44	1 7601 9804 590 000	Ролик	6	
	45	ДЯ-СС-Сб.-1	Лебедка ручная	2	
	46	1 7601 9804 690 000	Кронштейн	2	
	47	3017А-10-108-4	Болт	4	
		3336А-10	Гайка	4	
		3405А-2,5-10-20	Шайба	4	
		2,5х20-002 ГОСТ 397-66	Шплинт	4	
	48	3017А-10-78-4	Болт	2	

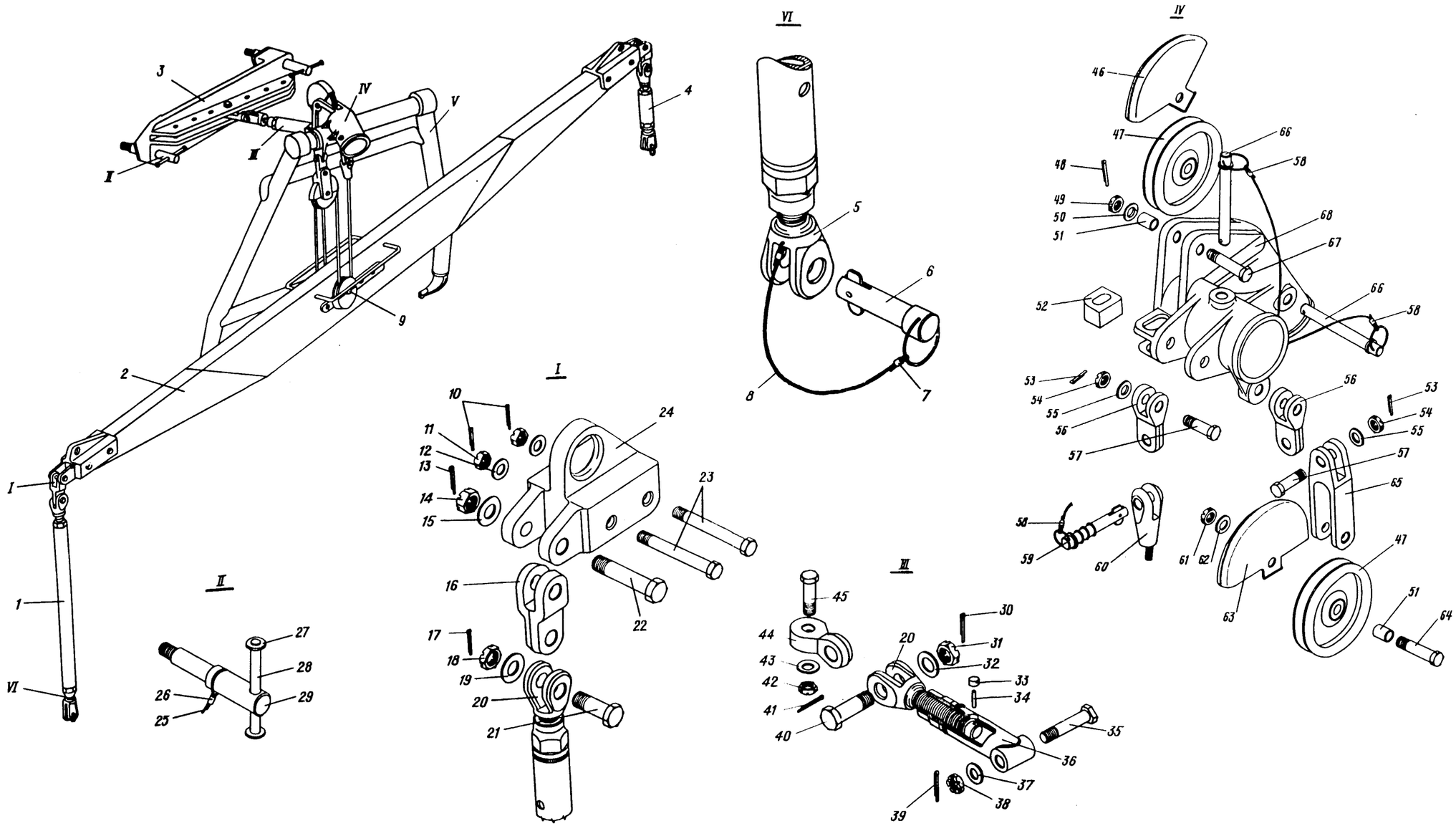

Подъемник двигателя
Фигура 26 (Лист I из 2)

I5 ноября I979 г.

422/421

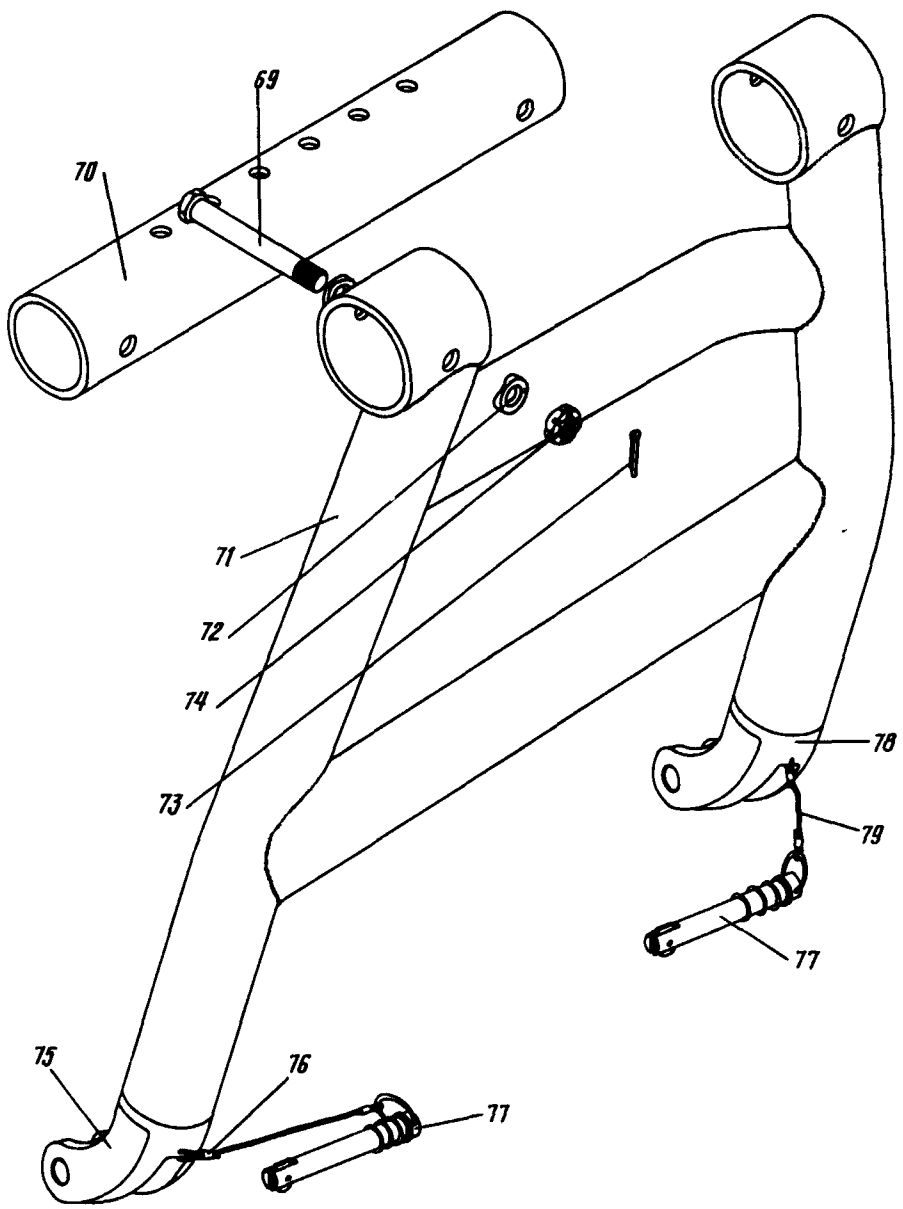

Подъемник двигателя
Фигура 26 (Лист 2 из 2)

КАТАЛОГ
ДЕТАЛЕЙ И СБОРОЧНЫХ ЕДИНИЦ

Номер фигуры	Номер позиции	Обозначение	Наименование сборочных единиц, деталей	Колич. на сб. ед.	Сведения о взаимозаменяемости и конструктивных изменениях
26		I 760I 980I II0 000	ПОДЪЕМНИК ДВИГАТЕЛЯ		
	I	I 760I 980I 270 000	Муфта	I	
	2	I 760I 980I I23 000	Балка	I	
	3	I 760I 980I I40 00I	Кронштейн (прав.)	I	
		I 760I 980I I40 002	Кронштейн (лев.)	I	
	4	I 760I 980I 250 000	Муфта	I	
	5	I 760I 980I 242 000	Вилка	2	
	6	5440А-I6-94	Шпилька	2	
	7	I753с55-6-4	Втулка	4	
	8	I 760I 980I 220 003	Трос	2	
	9	30I7А-I8-I32-5	Болт	I	
	I0	2,5х25-002 ГОСТ 397-66	Шплинт	4	
	II	3346А-I2	Гайка	4	
	I2	3405А-2-I2-22	Шайба	4	
	I3	3,2х28-002 ГОСТ 397-66	Шплинт	2	
	I4	3346А-I6	Гайка	2	
	I5	3405А-3-I6-32	Шайба	2	
	I6	I 760I 980I 222 000	Кронштейн	2	
	I7	3,2х28-002 ГОСТ 397-66	Шплинт	2	
	I8	3346А-I6	Гайка	2	
	I9	3405А-3-I6-32	Шайба	2	
	20	I 760I 980I 242 000	Вилка	2	
	2I	30I7А-I6-52-5	Болт	2	
	22	30I7А-I6-80-5	Болт	2	
	23	30I7А-I2-98-4,5	Болт	4	
	24	I 760I 980I 228 000	Кронштейн	I	
	25	I 760I 980I I20 003	Тросик	2	
	26	I367с50-4-6	Гильза	4	
	27	3405А-2,5-I0-20	Шайба	4	

КАТАЛОГ
ДЕТАЛЕЙ И СБОРОЧНЫХ ЕДИНИЦ

Номер фигуры	Номер позиции	Обозначение	Наименование сборочных единиц, деталей	Колич. на сб. ед.	Сведения о взаимозаменяемости и конструктивных изменениях
26	28	I 760I 9904 4I4 000	Рукоятка	2	
	29	I 760I 980I I9I 000	Болт	2	
	30	3,2х36-002 ГОСТ 397-66	Шплинт	I	
	3I	3336А-I6	Гайка	I	
	32	3405А-3-I6-28	Шайба	I	
	33	I 760I 980I I82 000	Втулка	5	
	34	3480А-3Пр$2_{2а}$-22	Шпилька	5	
	35	3027А-I2-66-4	Болт	I	
	36	I 760I 980I I80 000	Тяга	I	
	37	3405А-2-I2-22	Шайба	I	
	38	3336А-I2	Гайка	I	
	39	2,5х32-002 ГОСТ 397-66	Шплинт	I	
	40	30I7А-I6-56-5	Болт	I	
	4I	2,5х32-002 ГОСТ 397-66	Шплинт	I	
	42	3336А-I2	Гайка	I	
	43	3405А-2-I2-22	Шайба	I	
	44	I 760I 980I I23 000	Серьга	I	
	45	30I7А-I2-48-4,5	Болт	I	
	46	I 760I 980I I60 000	Кожух	I	
	47	I 760I 980I 280 000	Ролик	I	
	48	2,5х25-002 ГОСТ 397-66	Шплинт	I	
	49	3336А-I0	Гайка	I	
	50	3405А-2-I0-I8	Шайба	I	
	5I	2409А-I0-I2-I6	Втулка	I	
	52	I 760I 980I I29 000	Вкладыш	I	
	53	2,5х20-002 ГОСТ 397-66	Шплинт	3	
	54	3336А-I0	Гайка	3	

Номер фигуры	Номер позиции	Обозначение	Наименование сборочных единиц, деталей	Колич. на сб. ед.	Сведения о взаимозаменяемости и конструктивных изменениях
26	55	3405А-2-10-18	Шайба	3	
	56	1 7601 9801 126 000	Серьга	2	
	57	3017А-10-36-4	Болт	3	
	58	44с49-1-19	Контровка	3	
	59	3440А-10-72	Шпилька	1	
	60	1 7601 9801 128 000	Подвеска	1	
	61	3336А-10	Гайка	1	
	62	3405А-2-10-18	Шайба	1	
	63	1 7601 9801 170 003	Кожух	1	
	64	3027А-10-46-4	Болт	1	
	65	1 7601 9801 127 000	Вилка	1	
	66	1 7601 9801 150 000	Шпилька	2	
	67	3027А-10-50-4	Болт	1	
	68	1 7601 9801 125 001 1 7601 9801 125 002	Кронштейн (прав.) Кронштейн (лев.)	1 1	
	69	4916А-12-92-4,5	Болт	2	
	70	1 7601 9801 124 000	Ось	1	
	71	1 7601 9801 130 001 1 7601 9801 130 002	Рама (прав.) Рама (лев.)	1 1	
	72	1273с50-5-12-70	Шайба	4	
	73	2,5х32-002 ГОСТ 397-66	Шплинт	2	
	74	3336А-12	Гайка	2	
	75	1 7601 9801 133 000	Вилка	1	
	76	1753с55-6-4	Втулка	4	
	77	5440А-12-90	Шпилька	2	
	78	1 7601 9801 134 000	Вилка	1	
	79	1 7601 9801 120 003	Тросик	2	

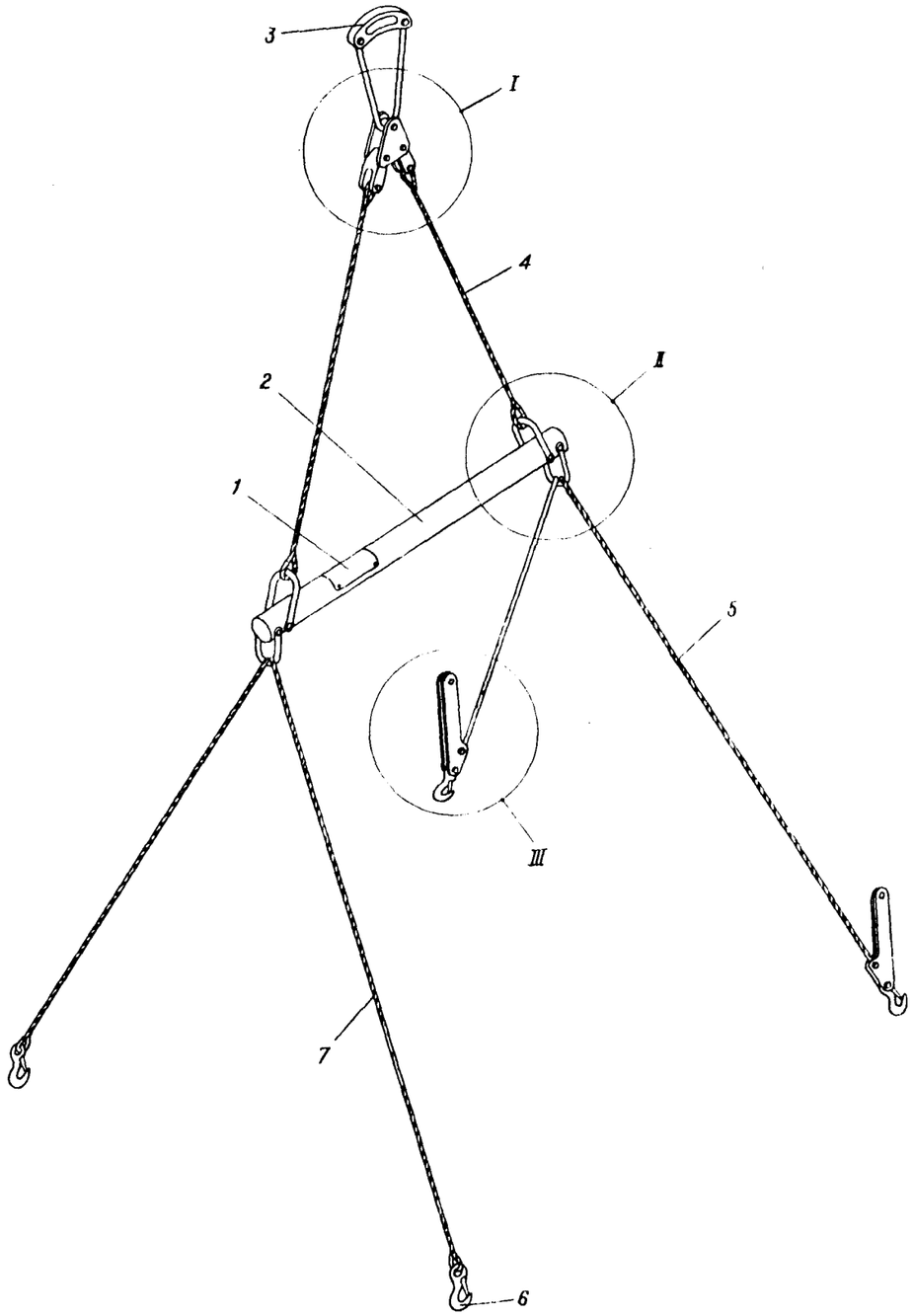

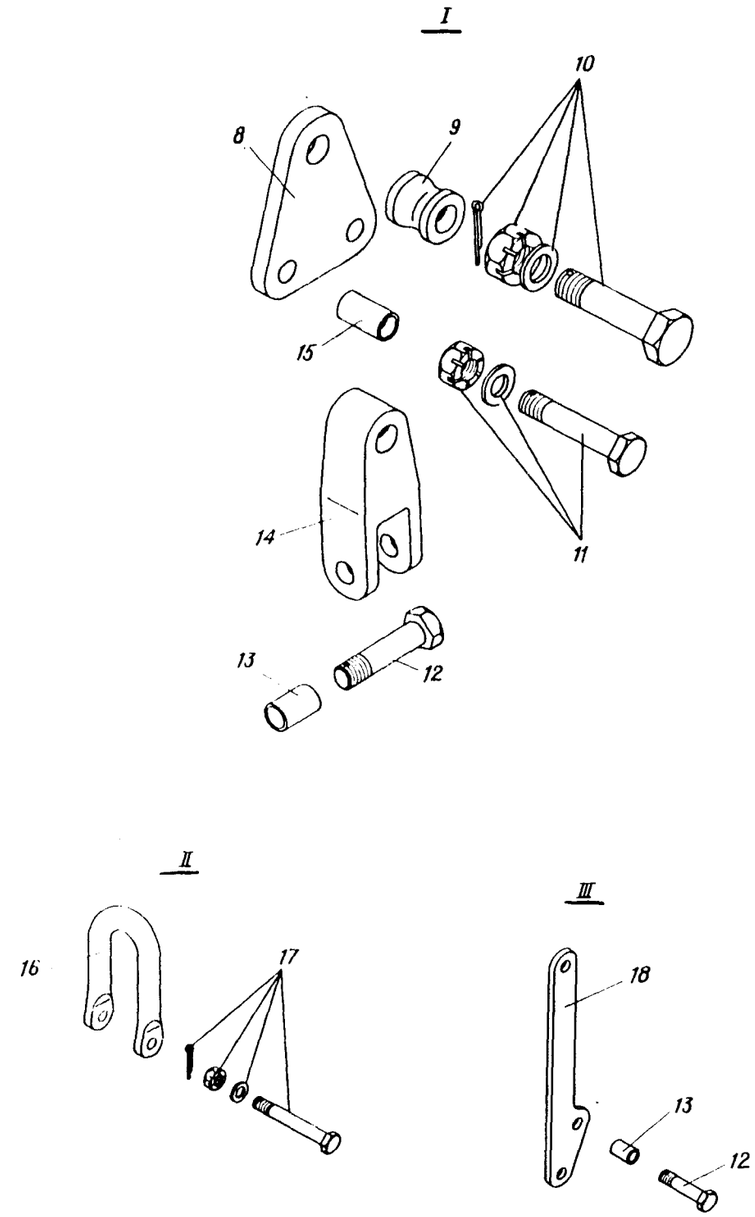

Стропы для подъема двигателя в контейнере
Фигура 27

Номер фигуры	Номер позиции	Обозначение	Наименование сборочных единиц, деталей	Колич. на сб. ед.	Сведения о взаимозаменяемости и конструктивных изменениях
27		I 760I 980I 200 000	СТРОПЫ ДЛЯ ПОДЪЕМА ДВИГАТЕЛЯ В КОНТЕЙНЕРЕ	I	
	I	I 760I 980I 208 000	Трафарет	I	
	2	I 760I 980I 2I0 000	Распорка	I	
	3	6568А-4	Серьга	I	
	4	6606А-I8-I200-I-5000	Трос	2	
	5	6606А-I8-2276-I-5000	Трос	2	
	6	6569А-7	Крюк	4	
	7	6606А-I8-2336А-I-5000	Трос	2	
	8	I 760I 980I 202 000	Щека	2	
	9	I 760I 980I 20I 000	Ролик	I	
	I0	49I6А-20-84-5,5	Болт	I	
		3336А-20	Гайка	I	
		3405А-3-20-32	Шайба	I	
		3,2х32-002 ГОСТ 397-66	Шплинт	I0	
	II	30I7А-I6-80-5	Болт	2	
		3336А-I6	Гайка	4	
		3405А-3-I6-28	Шайба	I0	
	I2	30I7А-I6-68-5	Болт	6	
	I3	2406А57-I6-20-30	Втулка	4	
	I4	I 760I 980I 203 000	Кардан	2	
	I5	2406А57-I6-20-36	Втулка	2	
	I6	I 760I 980I 204 000	Серьга	4	
	I7	30I7А-I6-II6-5	Болт	4	
		3346А-I6	Гайка	4	
		3405А-3-I6-8	Шайба	I0	
		3,2х32-002 ГОСТ 397-66	Шплинт	4	
	I8	I 760I 980I 207 00I	Пластина (прав.)	2	
		I 760I 980I 207 002	Пластина (лев.)	2	

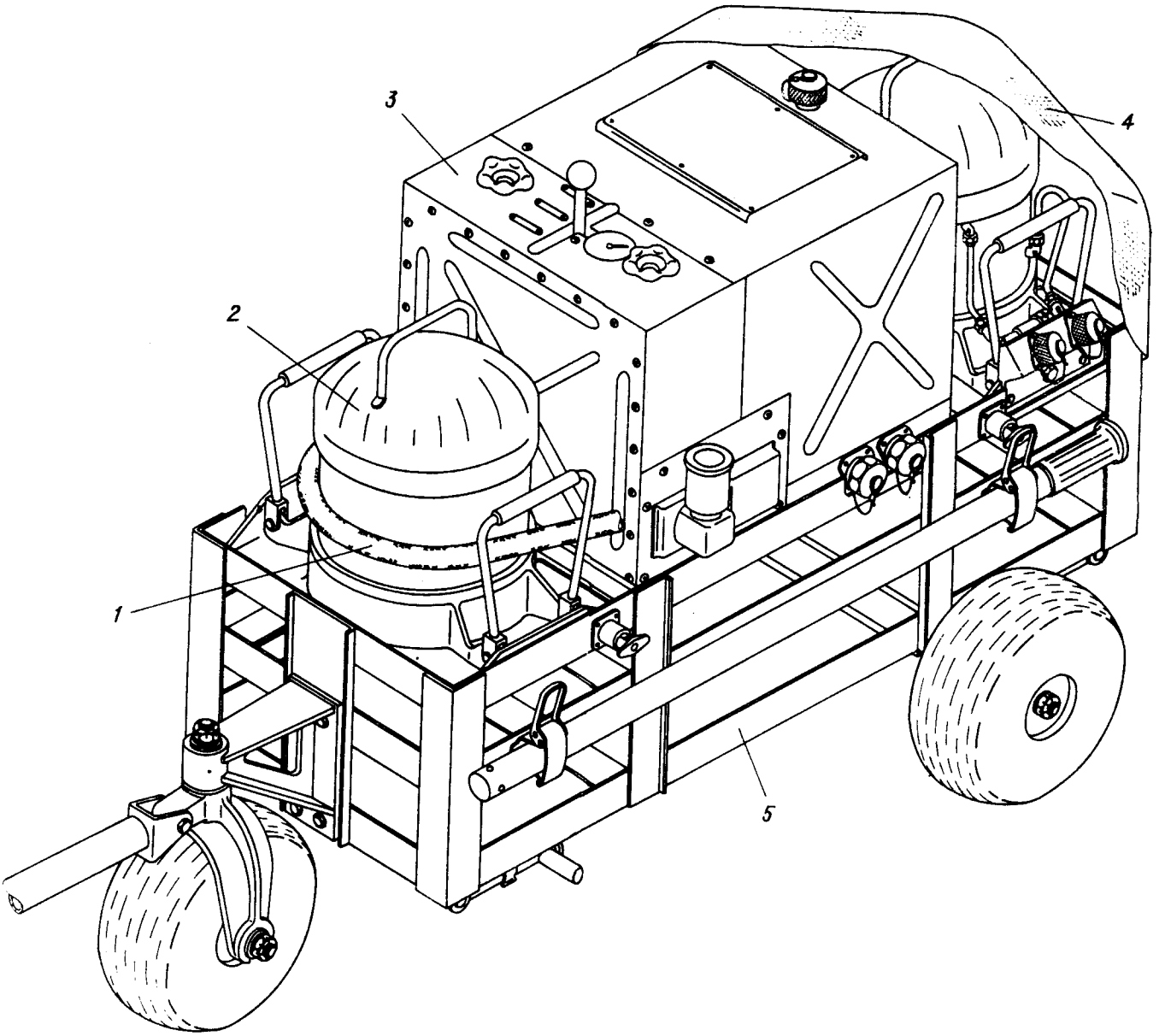

Комплект домкратов
Фигура 28 (Лист I из 5)

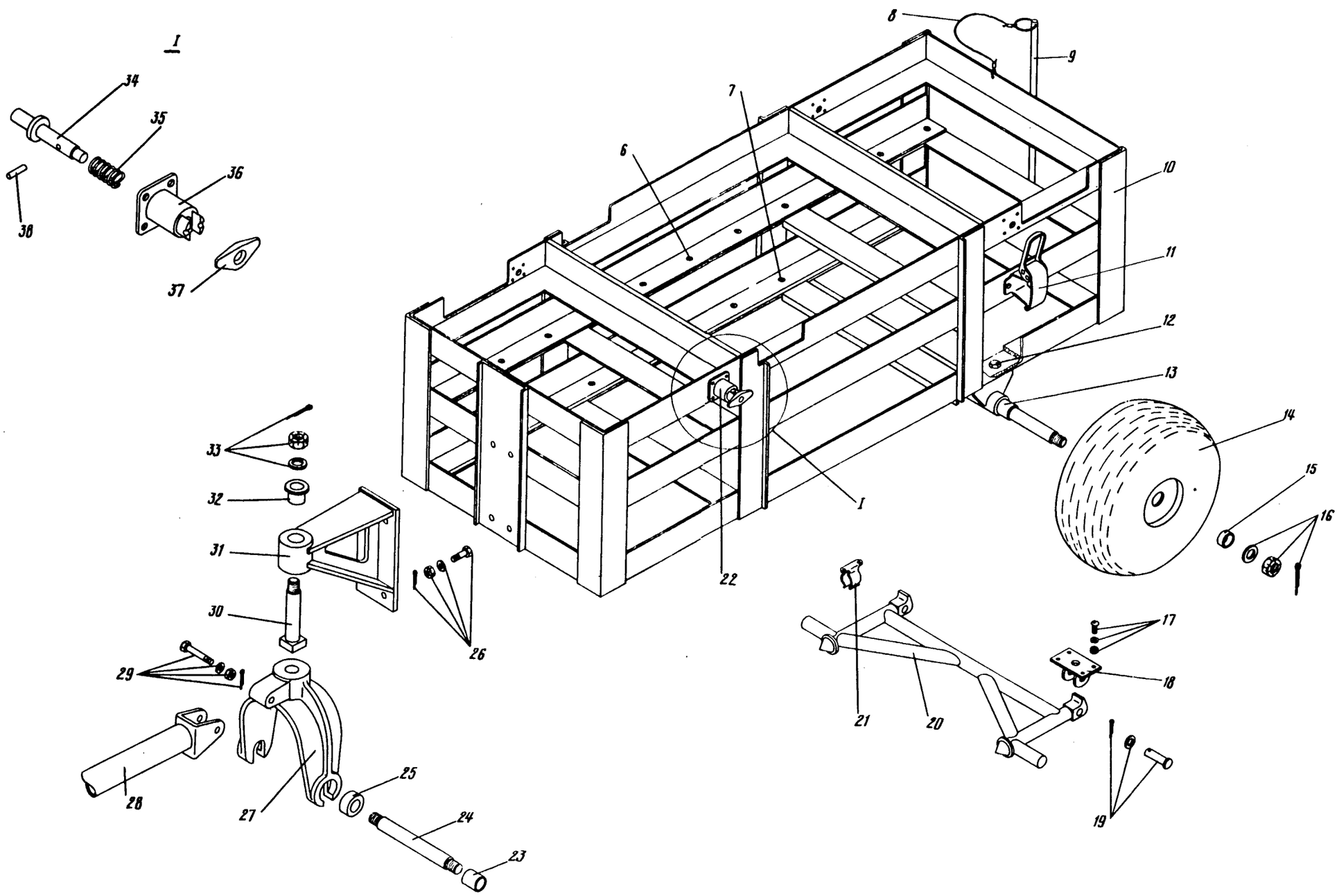

Комплект домкратов
Фигура 28 (Лист 2 из 5)

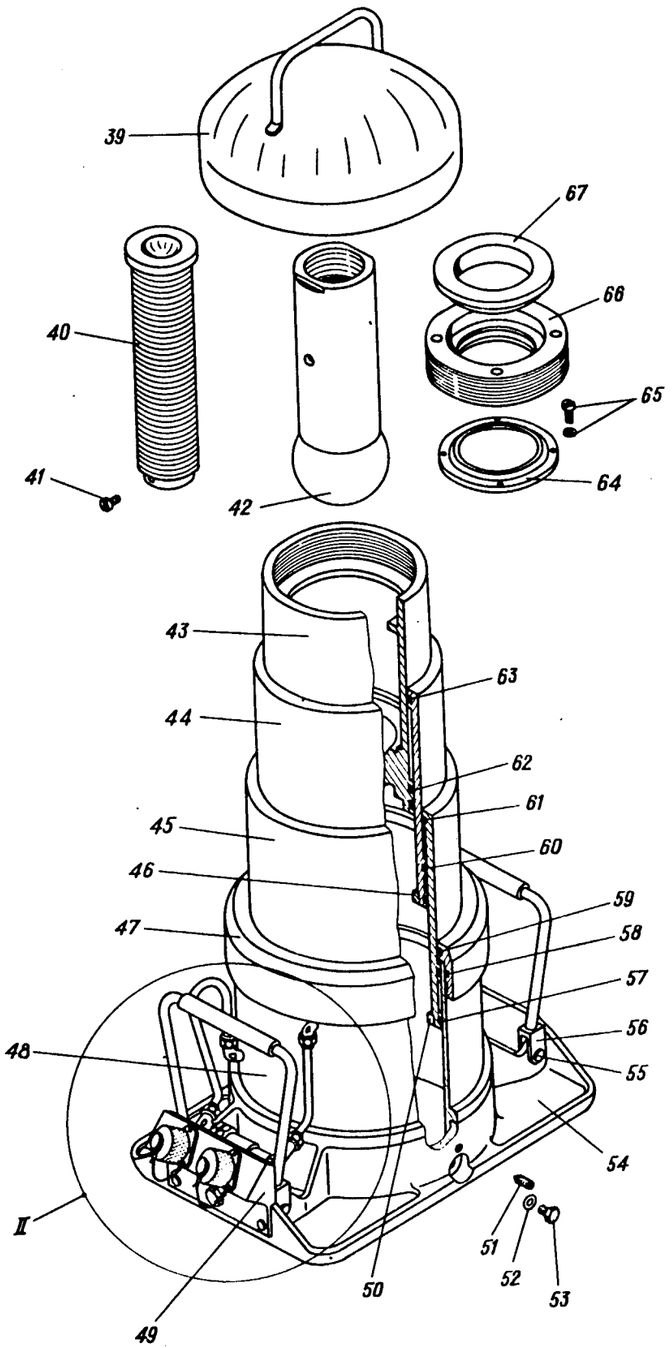

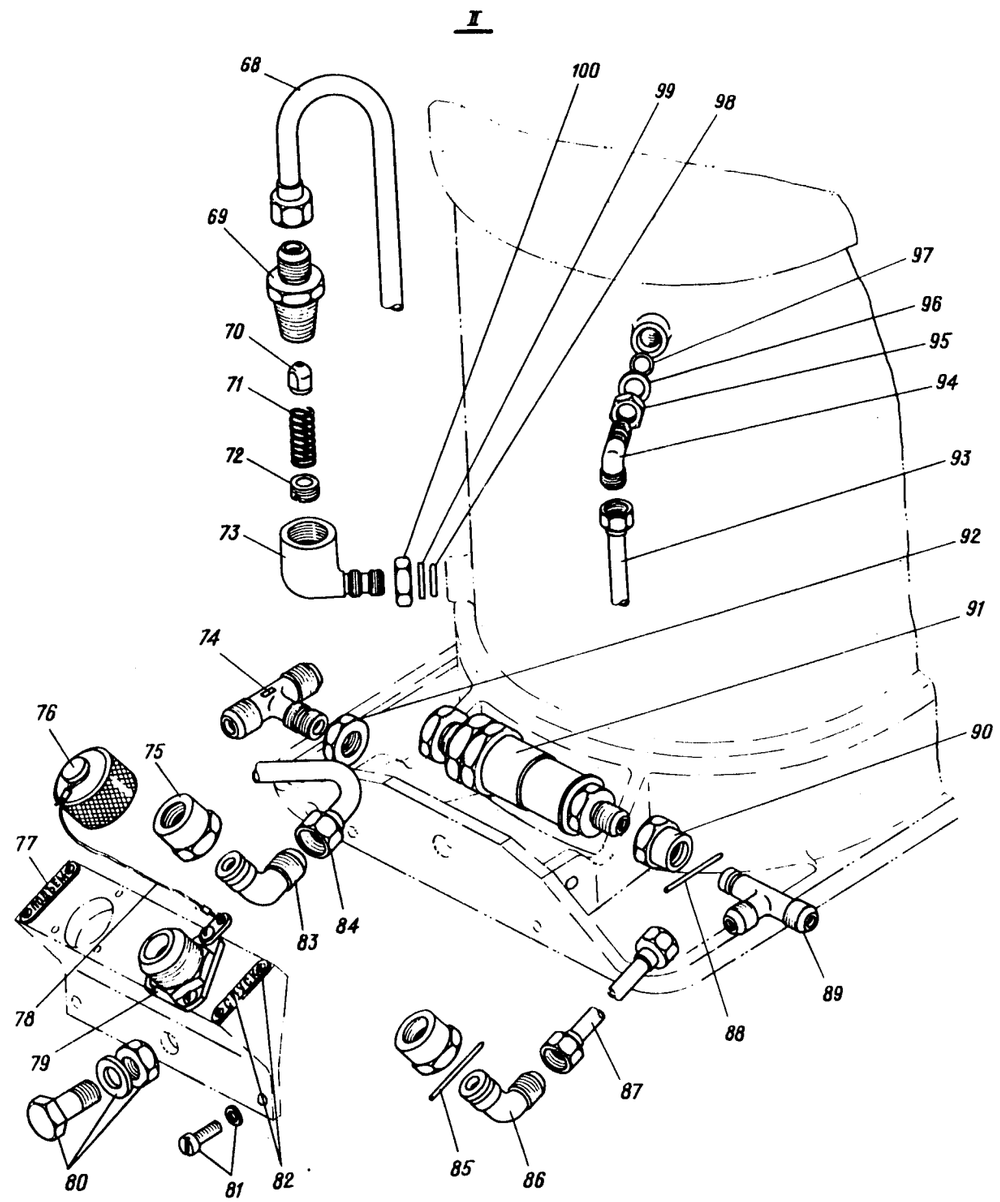

Комплект домкратов
Фигура 28 (Лист 3 из 5)

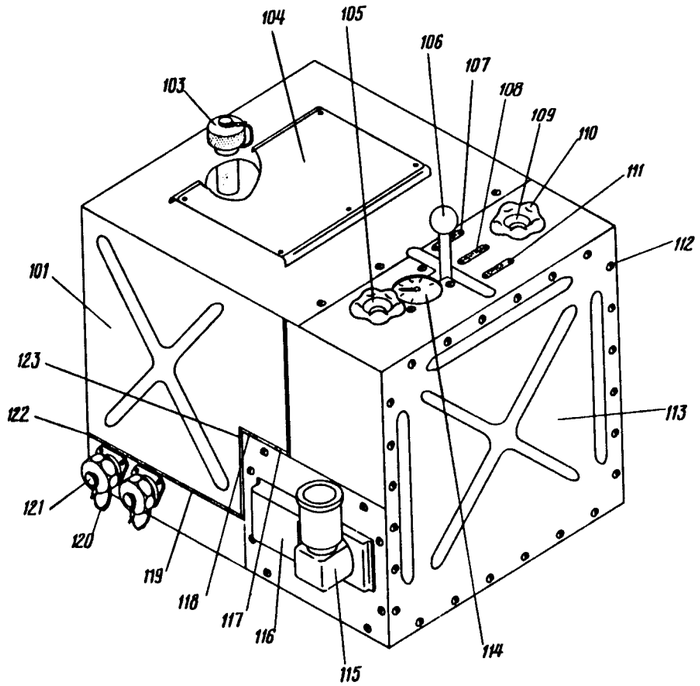

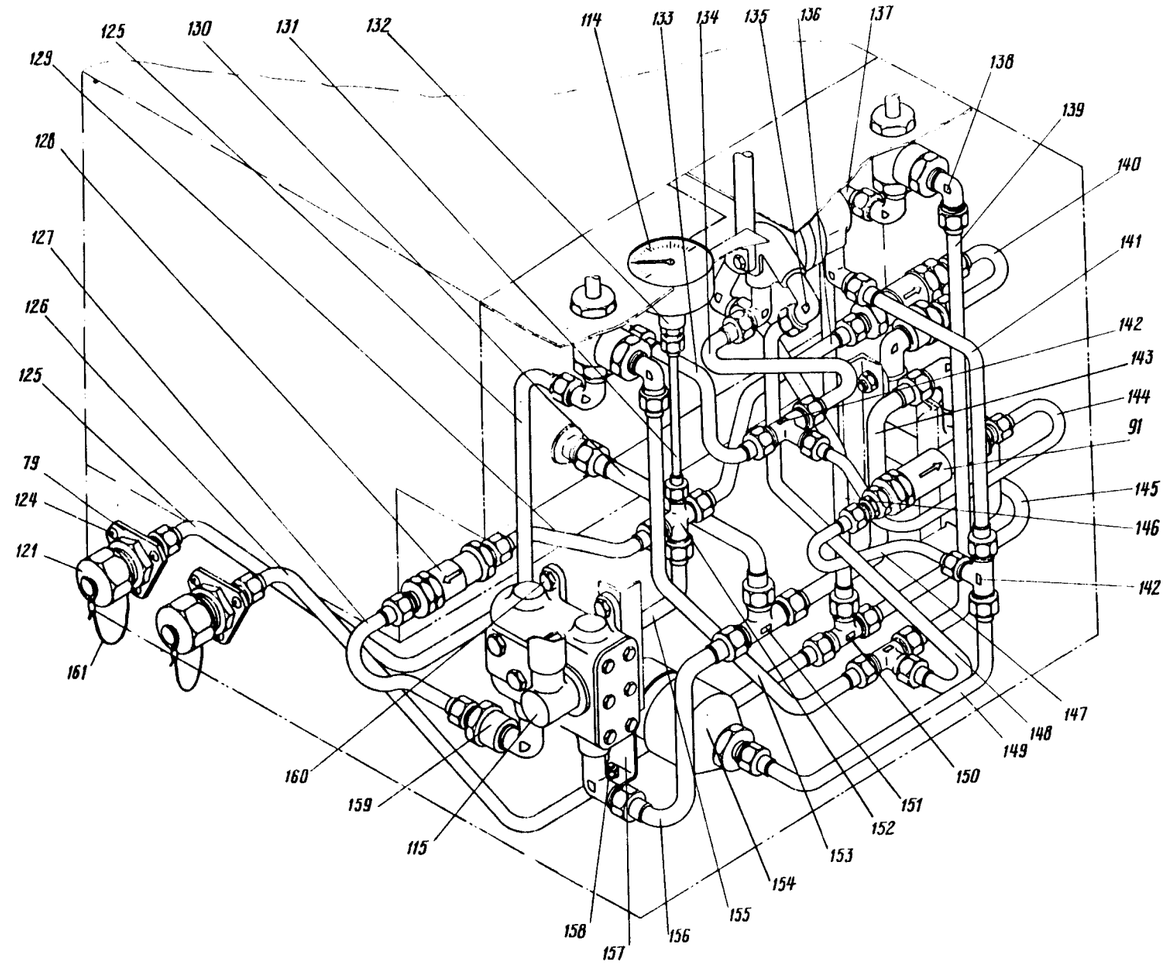

Комплект домкратов
Фигура 28 (Лист 4 из 5)

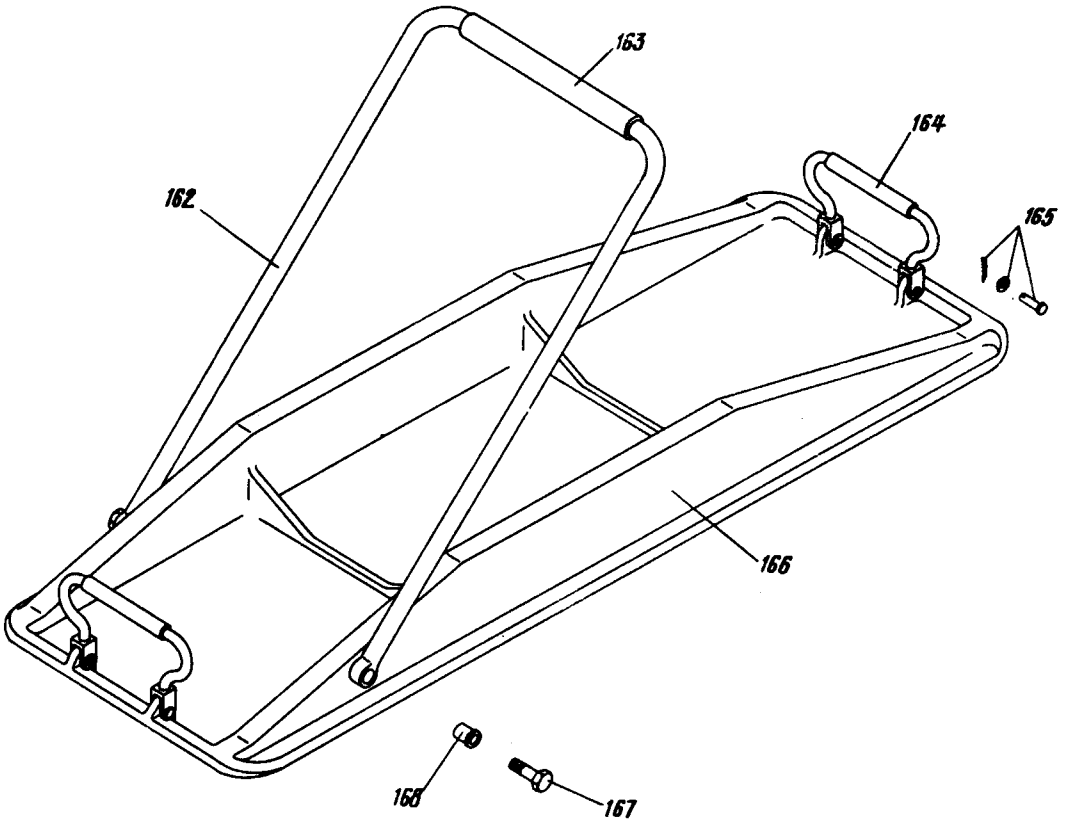

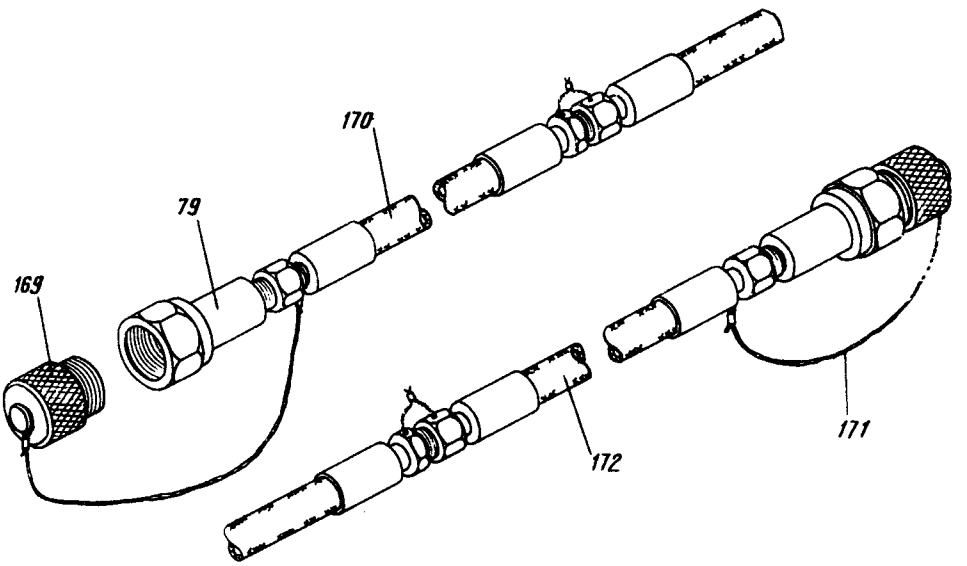

Комплект домкратов
Фигура 28 (Лист 5 из 5)

Номер фигуры	Номер позиции	Обозначение	Наименование сборочных единиц, деталей	Колич. на сб. ед.	Сведения о взаимозаменяемости и конструктивных изменениях
28		39 2300 000 000	КОМПЛЕКТ ДОМКРАТОВ	I	
	I	39 2300 020 000	Рукав	4	
	2	39 23I0 000 000	Домкрат	2	
	3	39 2320 000 000	Пульт управления	I	
	4	39 2300 030 000	Чехол	I	
	5	39 2330 000 000	Тележка	I	
	6	39 2330 0I2 000	Планка	2	
		307IA-4-I2	Болт	20	
		3373A-4	Гайка	20	
		3402A-0,5-4-8	Шайба	20	
	7	39 2330 0II 000	Планка	2	
		307IA-4-I6	Болт	20	
		3373A-4	Гайка	20	
		3402A-0,5-4-8	Шайба	20	
	8	248H-I5-280	Трос в сборе	I	
	9	39 2330 080 000	Шпилька	I	
	I0	39 2330 I00 000	Каркас	I	
	II	50IH-I	Замок	4	
	I2	30I7A-8-20-4	Болт	4	
		3335A-8	Гайка	4	
		3402A-2,5-8-I6	Шайба	4	
		2x20 ГОСТ 397-66	Шплинт	4	
	I3	39 2330 030 000	Ось задняя	I	
	I4	К-352	Колесо нетормозное*	3	
	I5	32 2330 04I 003	Втулка	2	
	I6	334IA-I6	Гайка	4	
		3402A-3-I6-28	Шайба	4	
		3,2x36 ГОСТ 397-66	Шплинт	4	
	I7	3I66A-5-I6	Болт	I6	
		3373A-5	Гайка	I6	
		3402A-0,5-5-I0	Шайба	I6	
	I8	39 2330 070 000	Кронштейн	4	
	I9	I340c5I-I2-38-32	Валик	4	
		3402A-2-I2-22	Шайба	4	
		3,2x2 ГОСТ 397-66	Шплинт	4	

КАТАЛОГ
ДЕТАЛЕЙ И СБОРОЧНЫХ ЕДИНИЦ

Номер фигуры	Номер позиции	Обозначение	Наименование сборочных единиц, деталей	Колич. на сб. ед.	Сведения о взаимозаменяемости и конструктивных изменениях
28	20	39 2330 060 000	Подножка	2	
	21	39 2330 004 000	Лирка	4	
	22	39 2330 090 000	Стопор	4	
	23	39 2330 041 005	Втулка	2	
	24	39 2330 007 000	Ось	1	
	25	39 2330 006 000	Втулка	2	
	26	3017А-8-26-4	Болт	4	
		3335А-8	Гайка	4	
		3402А-2,5-8-16	Шайба	4	
		2х20 ГОСТ 397-66	Шплинт	4	
	27	39 2330 001 000	Вилка	1	
	28	470Н	Водило	1	
	29	3017А-8-52-4	Болт	1	
		3341А-8	Гайка	1	
		3402А-1,5-8-14	Шайба	1	
		2х20 ГОСТ 397-66	Шплинт	1	
	30	39 2330 008 000	Шкворень	1	
	31	39 2330 020 000	Кронштейн	1	
	32	39 2330 009 000	Втулка	2	
	33	3341А-16	Гайка	1	
		3402А-3-16-28	Шайба	1	
		3,2х36 ГОСТ 397-66	Шплинт	1	
	34	39 2330 094 000	Палец	4	
	35	1916А-1,2-13-25	Пружина	4	
	36	39 2330 092 000	Стакан	4	
	37	39 2330 091 000	Рукоятка	4	
	38	$4Пр2_{2а}$х18 ГОСТ 3128-70	Штифт	4	
	39	39 2310 010 000	Крышка	2	
	40	39 2310 591 000	Винт	2	
	41	3157А-6-12	Винт	2	
	42	39 2310 081 000	Пята	2	
	43	39 2310 520 000	Шток внутренний	2	

Номер фигуры	Номер позиции	Обозначение	Наименование сборочных единиц, деталей	Колич. на сб. ед.	Сведения о взаимозаменяемости и конструктивных изменениях
28	44	39 23I0 530 000	Шток средний	2	
	45	39 23I0 II0 000	Шток наружный	2	
	46	39 23I0 504 000	Гайка	2	
	47	39 23I0 50I 000	Крышка	2	
	48	39 23I0 600 000	Цилиндр	2	
	49	39 23I0 555 000	Кронштейн	2	
	50	39 23I0 003 000	Гайка	2	
	5I	М8хI6 ГОСТ I476-58	Винт	8	
	52	2I86А-5-I	Кольцо уплотнительное	2	
	53	2I94А-8хI,25	Пробка	2	
	54	39 23I0 585 000	Опора	2	
	55	I340с5I-8-26-23	Валик	8	
		3402А-2,5-8-I6	Шайба	8	
		2,5хI6 ГОСТ 397-66	Шплинт	8	
	56	39 23I0 560 000	Ручка	4	
	57	2I86А-I2I	Кольцо уплотнительное	4	
		2I87А-I2I	Шайба защитная	8	
	58	2I86А-I29	Кольцо уплотнительное	2	
	59	2I86А-I25	Кольцо уплотнительное	2	
		2I87А-I22	Шайба защитная	2	
	60	2I86А-II6	Кольцо уплотнительное	4	
		2I86А-II6	Шайба защитная	8	
	6I	2I86А-II7	Кольцо уплотнительное	2	
		2I87А-II7	Шайба защитная	2	
	62	2I86А-III	Кольцо уплотнительное	4	
		2I87А-III	Шайба защитная	8	
	63	2I86А-II2	Кольцо уплотнительное	2	
		2I87А-II2	Шайба защитная	2	
	64	39 23I0 005 000	Крышка	2	
	65	245Ан-6-I6	Винт	8	
		6Н 65Г ГОСТ 6402-70	Шайба	8	
	66	39 23I0 070 000	Амортизатор	2	
		39 23I0 070 003	Амортизатор	2	
		39 23I0 07I 000	Гайка	2	

КАТАЛОГ
ДЕТАЛЕЙ И СБОРОЧНЫХ ЕДИНИЦ

Номер фигуры	Номер позиции	Обозначение	Наименование сборочных единиц, деталей	Колич. на сб. ед.	Сведения о взаимозаменяемости и конструктивных изменениях
28	67	39 23I0 008 000	Втулка	2	
	68	39 23I0 000 2I9	Трубопровод	2	
	69	39 23I0 090 000	Дроссель	2	
		39 23I0 093 000	Штуцер	2	
	70	39 23I0 092 000	Клапан	2	
	7I	I9I6А-0,8-II-32-П	Пружина	2	
	72	39 23I0 09I 000	Гайка	2	
	73	39 23I0 007 000	Угольник	2	
	74	с927Ан-I0	Тройник	2	
	75	39 23I0 I40 000	Угольник в сборе	2	
		965Ан-8	Гайка	4	
	76	39 23I0 006 003	Крышка	4	
	77	39 2320 003 003	Трафарет	2	
	78	248Ан-20-I50	Трос	4	
	79	673I00АФ	Клапан разъема*	8	
	80	3003А-I2-28	Болт	2	
		33I0А-I2	Гайка	2	
		I2Н 65Г ГОСТ 6402-70	Шайба	2	
	8I	3I57А-6-I8	Болт	4	
		6Н 65Г ГОСТ 6402-70	Шайба	4	
	82	39 2320 003 005	Трафарет	2	
		3I66А-2,5-6	Винт	8	
	83	39 23I0 I4I 000	Угольник	2	
	84	39 23I0 000 2I7	Трубопровод	2	
	85	982Ан-8	Стопор	4	
	86	39 23I0 I30 000	Угольник в сборе	2	
		39 23I0 I3I 000	Угольник	2	
	87	39 23I0 000 2I3	Трубопровод	2	
	88	399IА-3-4I	Стопор	2	
	89	Н94-647-6-6	Тройник переходной	2	
	90	Н94-639-6	Гайка накидная	2	
	9I	ГА-I33-I00-3к	Клапан предохранительный*	3	

КАТАЛОГ
ДЕТАЛЕЙ И СБОРОЧНЫХ ЕДИНИЦ

Номер фигуры	Номер позиции	Обозначение	Наименование сборочных единиц, деталей	Колич. на сб. ед.	Сведения о взаимозаменяемости и конструктивных изменениях
28	92	cI047A55-I4xI	Гайка	2	
	93	39 23I0 000 223	Трубопровод	2	
	94	2809A-6-39	Угольник	2	
	95	2I96A-I2xI	Контргайка	2	
	96	2I98A-4	Шайба	2	
	97	2I86A-I0-I	Кольцо уплотнительное	2	
	98	2I86A-I3	Кольцо уплотнительное	2	
	99	2I98A-6	Шайба	2	
	I00	2I96A-I6xI	Гайка	2	
	I0I	39 2320 I00 000	Бак	I	
	I03	39 2548 000 000	Фильтр	I	
	I04	39 2320 004 000	Трафарет	I	
	I05	39 2320 007 003	Трафарет	I	
	I06	629600/B-T	Кран*	I	
	I07	39 2320 003 003	Трафарет	3	
	I08	39 23I0 003 007	Трафарет	I	
	I09	39 2320 007 005	Трафарет	I	
	II0	3742A-I	Кран	2	
	III	39 2320 003 005	Трафарет	3	
	II2	3I66A-4-7	Винт	48	
	II3	39 2320 002 000	Люк	I	
	II4	МТ-3-400	Манометр*	I	
	II5	HP0I-00-2	Насос ручной*	2	
	II6	39 2320 030 000	Крышка	2	
	II7	39 2320 000 006	Лист	2	
	II8	39 2320 000 007	Лист	I	
	II9	39 2320 000 009	Лист	2	
	I20	248H-20-I50	Заделка троса	4	
	I2I	39 2320 005 000	Заглушка	4	
	I22	39 2320 000 003	Лист	2	
	I23	39 2320 000 008	Лист	I	

КАТАЛОГ
ДЕТАЛЕЙ И СБОРОЧНЫХ ЕДИНИЦ

Номер фигуры	Номер позиции	Обозначение	Наименование сборочных единиц, деталей	Колич. на сб. ед.	Сведения о взаимозаменяемости и конструктивных изменениях
28	I24	3I66A-4-I4	Винт	I2	
		3402A-I,5-4-I0	Шайба	I2	
		3350A-4	Гайка	I2	
	I25	39 2320 000 029	Трубопровод	I	
	I26	39 2320 000 I35	Трубопровод	I	
	I27	39 2320 000 057	Трубопровод	I	
	I28	ОК-08	Обратный клапан*	2	
	I29	39 2320 000 053	Трубопровод	I	
	I30	39 2320 000 I45	Трубопровод	I	
	I3I	39 2320 000 2I3	Трубопровод	I	
	I32	39 2320 0I3 000	Переходник	I	
	I33	39 2320 000 0I5	Трубопровод	I	
	I34	39 2320 000 033	Трубопровод	2	
	I35	cI0IIA55-8-27	Угольник	2	
	I36	39 2320 000 05I	Трубопровод	I	
	I37	39 2320 000 03I	Трубопровод	I	
	I38	c925Ан-II	Угольник	4	
		2I96A-I6xI	Контргайка	4	
		2I98A-6	Шайба	4	
		2I86A-I3-2	Кольцо уплотнительное	4	
	I39	39 2320 000 023	Трубопровод	I	
	I40	39 2320 000 055	Трубопровод	I	
	I4I	39 2320 000 02I	Трубопровод	I	
	I42	2753A-6-8	Тройник	2	
	I43	39 2320 000 I49	Трубопровод	I	
	I44	39 2320 000 043	Трубопровод	I	
	I45	39 2320 000 I37	Трубопровод	I	
	I46	39 2320 000 I69	Трубопровод	I	
	I47	39 2320 000 04I	Трубопровод	I	
	I48	39 2320 000 025	Трубопровод	I	
	I49	39 2320 000 0I9	Трубопровод	I	
	I50	2749A-8	Тройник	2	

Номер фигуры	Номер позиции	Обозначение	Наименование сборочных единиц, деталей	Колич. на сб. ед.	Сведения о взаимозаменяемости и конструктивных изменениях
28	I5I	cI026A55-I0	Тройник	I	
	I52	2785A-4-8	Крестовина	I	
	I53	39 2320 000 027	Трубопровод	I	
	I54	I2ГФ5СН	Фильтр*	I	
	I55	39 2320 000 0I7	Трубопровод	I	
	I56	39 2320 000 I47	Трубопровод	I	
	I57	39 2320 020 000	Кронштейн	I	
	I58	3I83A-5-I8	Болт	2	
		3402A-I,5-5-I0	Шайба	2	
		3350A-5	Гайка	2	
	I59	39 2320 0II 000	Переходник	2	
	I60	30I7A-8-22	Болт	8	
		33I0A-8	Гайка	8	
		8Н 65Г ГОСТ 6402-70	Шайба	8	
	I6I	248Н-20-I50	Трос	4	
	I62	39 2340 0I0 000	Ручка	2	
	I63	39 2340 0I0 007	Резина	2	
	I64	39 2340 050 000	Ручка	4	
	I65	I340c5I-8-22-I9	Валик	8	
		3402A-I,5-8-I4	Шайба	8	
		2,5xI6 ГОСТ 397-66	Шплинт	8	
	I66	39 2340 000 000	Плита стопорная	2	
		39 2340 002 000	Плита	2	
	I67	3003A-I2-36	Болт	4	
	I68	39 2340 00I 000	Втулка	4	
	I69	39 2300 040 003	Заглушка	8	
	I70	46IIA-Г8-240-2000	Рукав	8	
	I7I	248Н-20-2I0	Заделка троса	8	
	I72	4609A-Г8-240-2000	Рукав	4	

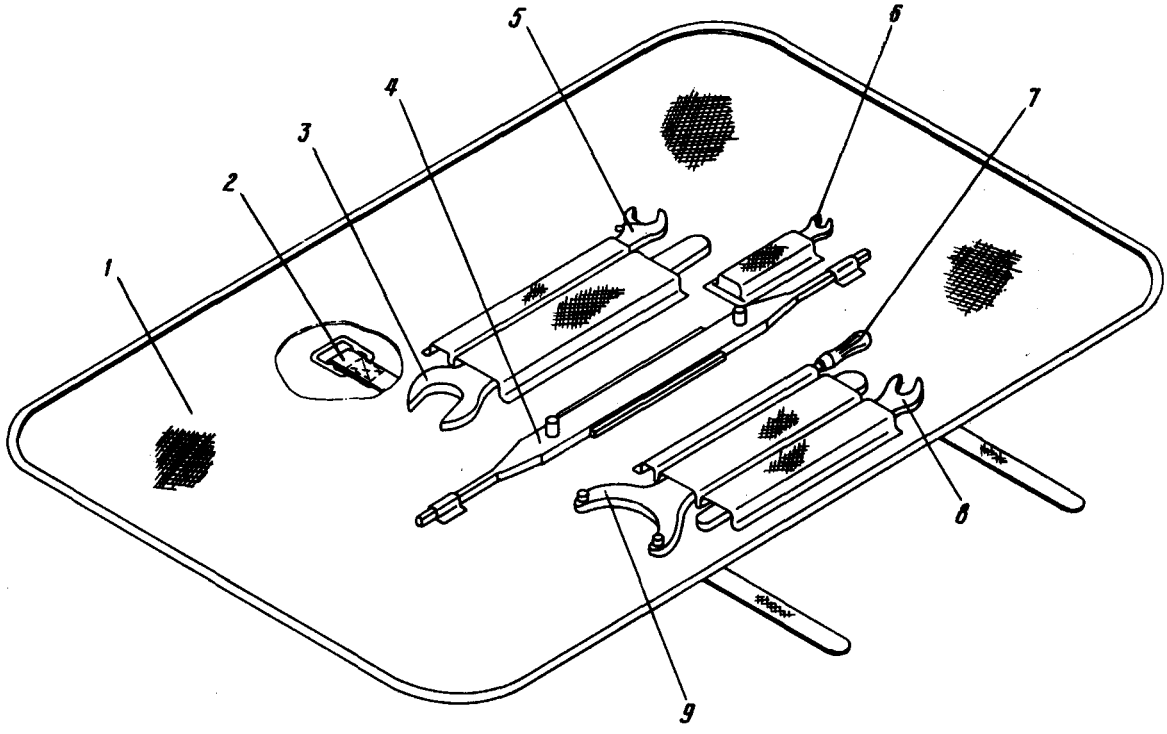

Инструментальная сумка
Фигура 29

11,76

КАТАЛОГ
ДЕТАЛЕЙ И СБОРОЧНЫХ ЕДИНИЦ

Номер фигуры	Номер позиции	Обозначение	Наименование сборочных единиц, деталей	Колич. на сб. ед.	Сведения о взаимозаменяемости и конструктивных изменениях
29		39 2360 000 000	ИНСТРУМЕНТАЛЬНАЯ СУМКА	I	
	I	39 2360 000 005	Раскрой	I	
	2	268Н-5-800	Ремень	2	
	3	78II-0I50	Ключ гаечный	I	
	4	39 2360 0I0 000	Ключ специальный	I	
	5	46 ГОСТ 7275-62	Ключ разводной	I	
	6	78II-0004	Ключ гаечный	I	
	7	78I0-0054	Отвертка	I	
	8	78II-0I45	Ключ гаечный	I	
	9	78I2-0352 2Iкр ГОСТ 6394-73	Ключ рожковый	I	

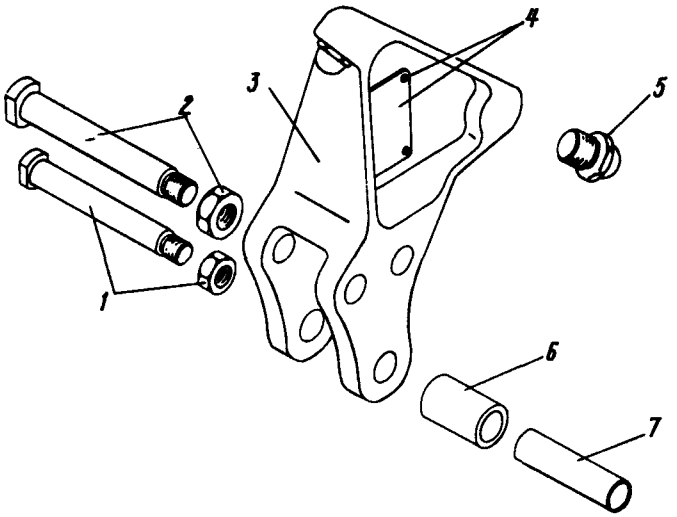

Кронштейн
Фигура 30

КАТАЛОГ
ДЕТАЛЕЙ И СБОРОЧНЫХ ЕДИНИЦ

Номер фигуры	Номер позиции	Обозначение	Наименование сборочных единиц, деталей	Колич. на сб. ед.	Сведения о взаимозаменяемости и конструктивных изменениях
30		I 760I 9903 020 000	КРОНШТЕЙН	I	
	I.	Ил374-30-24-I82	Болт	I	
		33I5А-24	Гайка	I	
	2	Ил374-32-27-200	Болт	I	
		3324А-27	Гайка	I	
	3	I 760I 9903 02I 000	Кронштейн	I	
	4	I 760I 9903 025 000	Трафарет	I	
		3I66А-4-6	Винт	4	
	5	I 760I 9903 024 000	Опора	2	
	6	I 760I 9903 023 000	Втулка	I	
		I 760I 9903 022 000	Втулка	I	

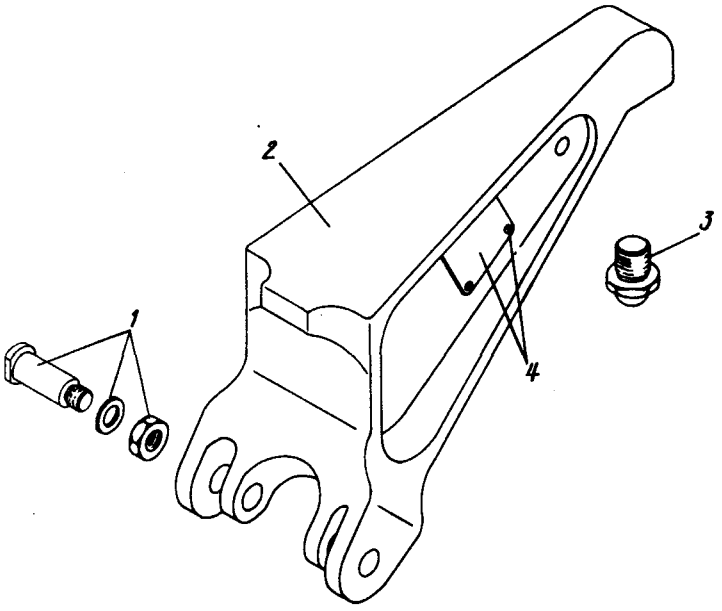

Кронштейн
Фигура 31

11,76

КАТАЛОГ
ДЕТАЛЕЙ И СБОРОЧНЫХ ЕДИНИЦ

Номер фигуры	Номер позиции	Обозначение	Наименование сборочных единиц, деталей	Колич. на сб. ед.	Сведения о взаимозаменяемости и конструктивных изменениях
3I		I 760I 9903 030 000	КРОНШТЕЙН	2	
	I	I 760I 9903 0II 000	Болт	4	
		33I5A-24	Гайка	4	
		3405A-3-24-40	Шайба	4	
	2	I 760I 9903 03I 000	Кронштейн	2	
	3	I 760I 9903 024 000	Опора	2	
	4	I 760I 9903 032 000	Трафарет	2	
		3I66A-3-6	Винт	8	

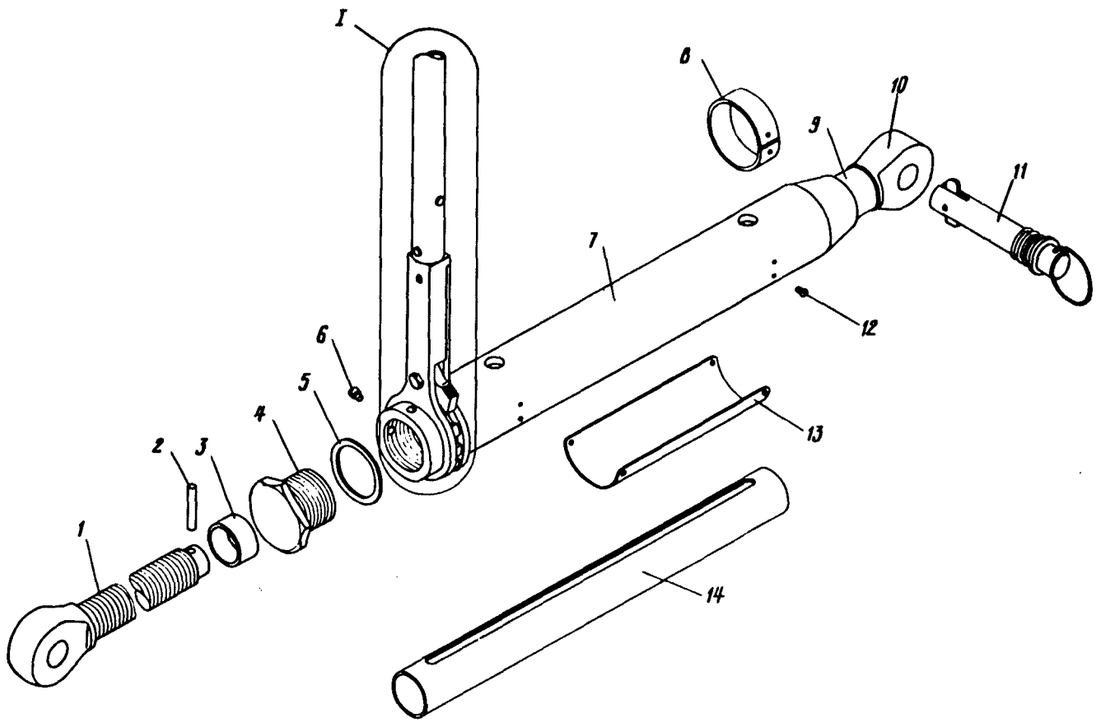

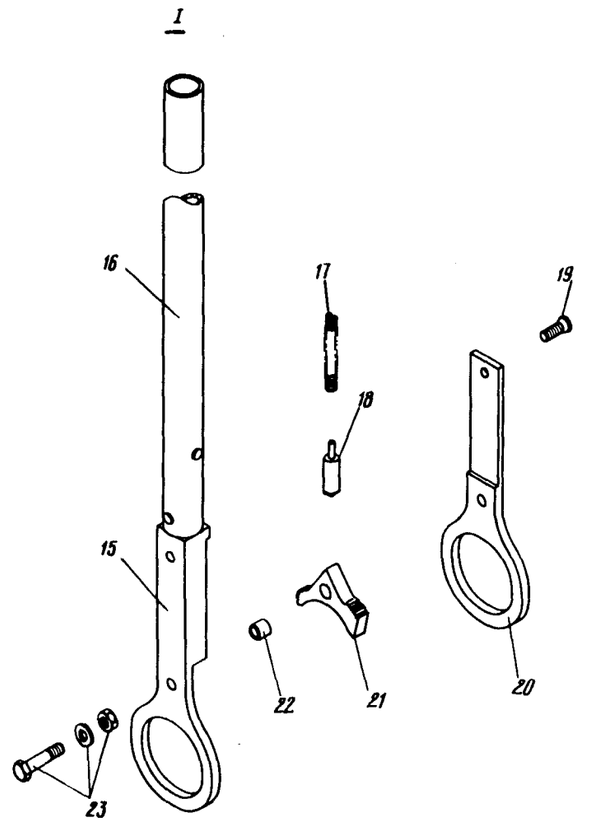

Стяжной тандер
Фигура 32

КАТАЛОГ
ДЕТАЛЕЙ И СБОРОЧНЫХ ЕДИНИЦ

Номер фигуры	Номер позиции	Обозначение	Наименование сборочных единиц, деталей	Колич. на сб. ед.	Сведения о взаимозаменяемости и конструктивных изменениях
32		I 760I 9903 040 000	СТЯЖНОЙ ТАНДЕР	I	
	I	I 760I 9903 04I 002	Винт	I	
	2	3408А-5Пр$2_{2а}$-32	Штифт	2	
	3	I 760I 9903 040 003	Втулка	I	
	4	I 760I 9903 042 000	Гайка	I	
	5	I 760I 9903 040 007	Шайба	I	
	6	I 760I 9903 047 000	Винт установочный	3	
	7	I 760I 9903 050 000	Корпус	I	
	8	I 760I 9903 040 009	Хомут	2	
	9	I 760I 9903 040 005	Втулка	I	
	I0	I 760I 9903 04I 00I	Винт	I	
	II	5440А-I8-I04	Шпилька стопорная	2	
	I2	3I66А-3-6	Винт	8	
	I3	I 760I 9903 049 000	Трафарет	I	
	I4	I 760I 9903 046 000	Синхронизатор	I	
	I5	I 760I 9903 060 000	Рукоятка	I	
		I 760I 9903 060 003	Рукоятка	I	
	I6	I 760I 9903 060 005	Труба	I	
	I7	I9I6А-0,8-6-44	Пружина	I	
	I8	I 760I 9903 044 000	Фиксатор	I	
	I9	3I83А-5-I2	Винт	I	
	20	I 760I 9903 043 000	Пластина	I	
	2I	I 760I 9903 045 000	Собачка	I	
	22	I 760I 9903 048 000	Втулка	I	
	23	30I7А-6-26	Болт	I	
		33I5А-6	Гайка	I	
		3402А-I-6-I2	Шайба	I	

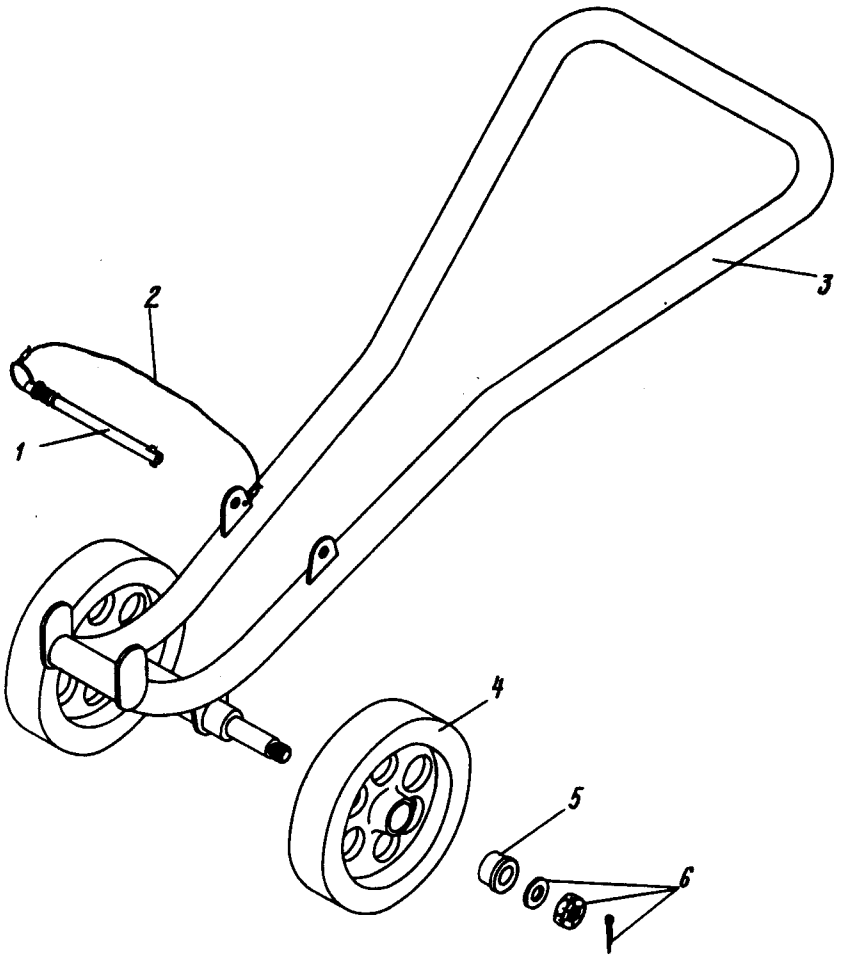

Рычаг для установки кронштейнов на главные шасси
Фигура 33

Номер фигуры	Номер позиции	Обозначение	Наименование сборочных единиц, деталей	Колич. на сб. ед.	Сведения о взаимозаменяемости и конструктивных изменениях
33		I 760I 9903 070 000	РЫЧАГ ДЛЯ УСТАНОВКИ КРОНШТЕЙНОВ НА ГЛАВНЫЕ ШАССИ	I	
	I	5440А-I0-I64	Шпилька стопорная	I	
	2	I 760I 9903 070 003	Трос	I	
	3	I 760I 9903 080 000	Рама	I	
	4	I248НС-2	Колесо	2	
	5	I 760I 9903 093 000	Втулка	4	
	6	3346А-I8	Гайка	2	
		3405А-I,5-I8-32	Шайба	2	
		3,2х36-002 ГОСТ 397-66	Шплинт	2	

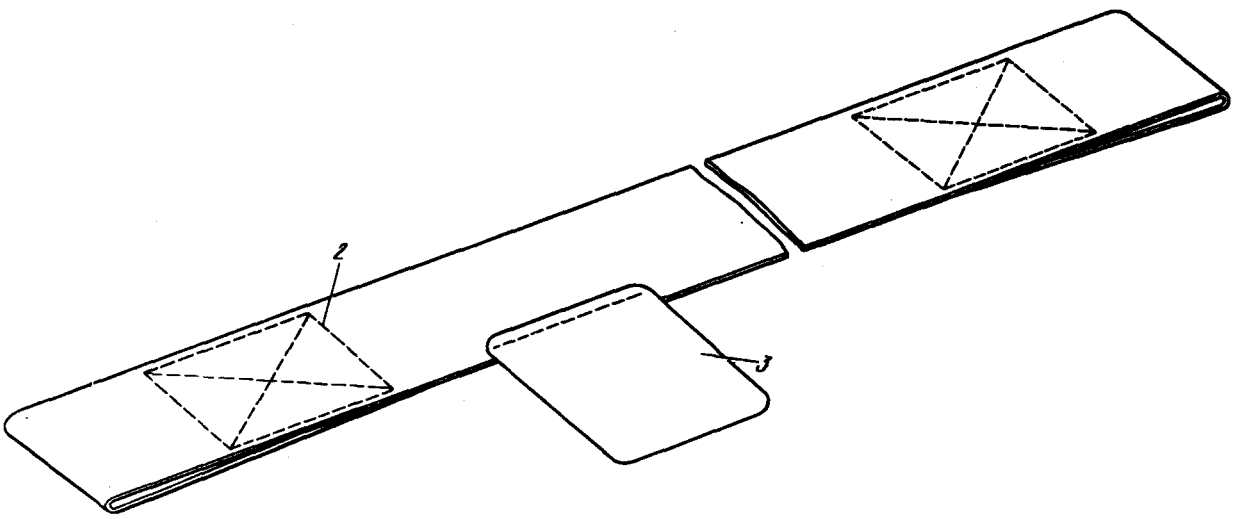

Пояс для подъема ПСН-6А в контейнере
Фигура 34

Номер фигуры	Номер позиции	Обозначение	Наименование сборочных единиц, деталей	Колич. на сб. ед.	Сведения о взаимозаменяемости и конструктивных изменениях
34		I 760I 9804 260 000	ПОЯС ДЛЯ ПОДЪЕМА ПСН-6А В КОНТЕЙНЕРЕ	I	
	I	I 760I 9804 260 003	Тесьма	I	
	2	I 760I 9804 260 005	Нитки	I	
	3	I 760I 9804 260 007	Трафарет	I	

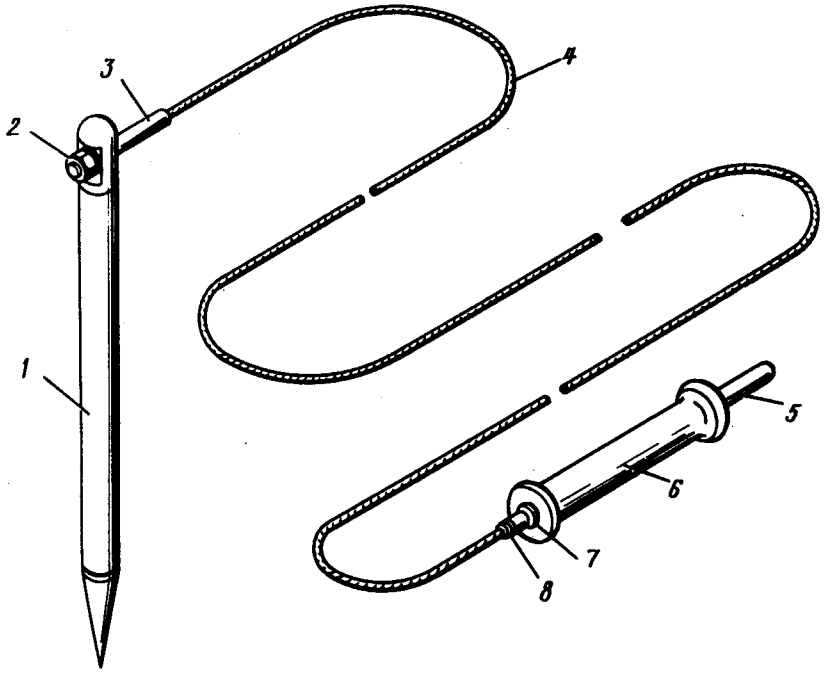

Трос заземления со штырем
Фигура 35

11,76

КАТАЛОГ
ДЕТАЛЕЙ И СБОРОЧНЫХ ЕДИНИЦ

Номер фигуры	Номер позиции	Обозначение	Наименование сборочных единиц, деталей	Колич. на сб. ед.	Сведения о взаимозаменяемости и конструктивных изменениях
35		I 760I 7I69 090 000	ТРОС ЗАЗЕМЛЕНИЯ СО ШТЫРЕМ	I	
	I	I 760I 7I69 040 000	Штырь заземления	I	
	2	3373А-6	Гайка	I	
		340IА-I-6-I2	Шайба	I	
	3	I 760I 7I69 03I 000	Наконечник	I	
	4	I 760I 7I69 090 003	Трос	I	
	5	I 760I 7I69 09I 000	Вилка	I	
	6	I 760I 7I69 092 000	Ручка	I	
	7	3405А-I,5-4-I0	Шайба	I	
	8	I 760I 7I69 090 005	Проволока	I	

12.50.00

ТЕЛЕЖКИ

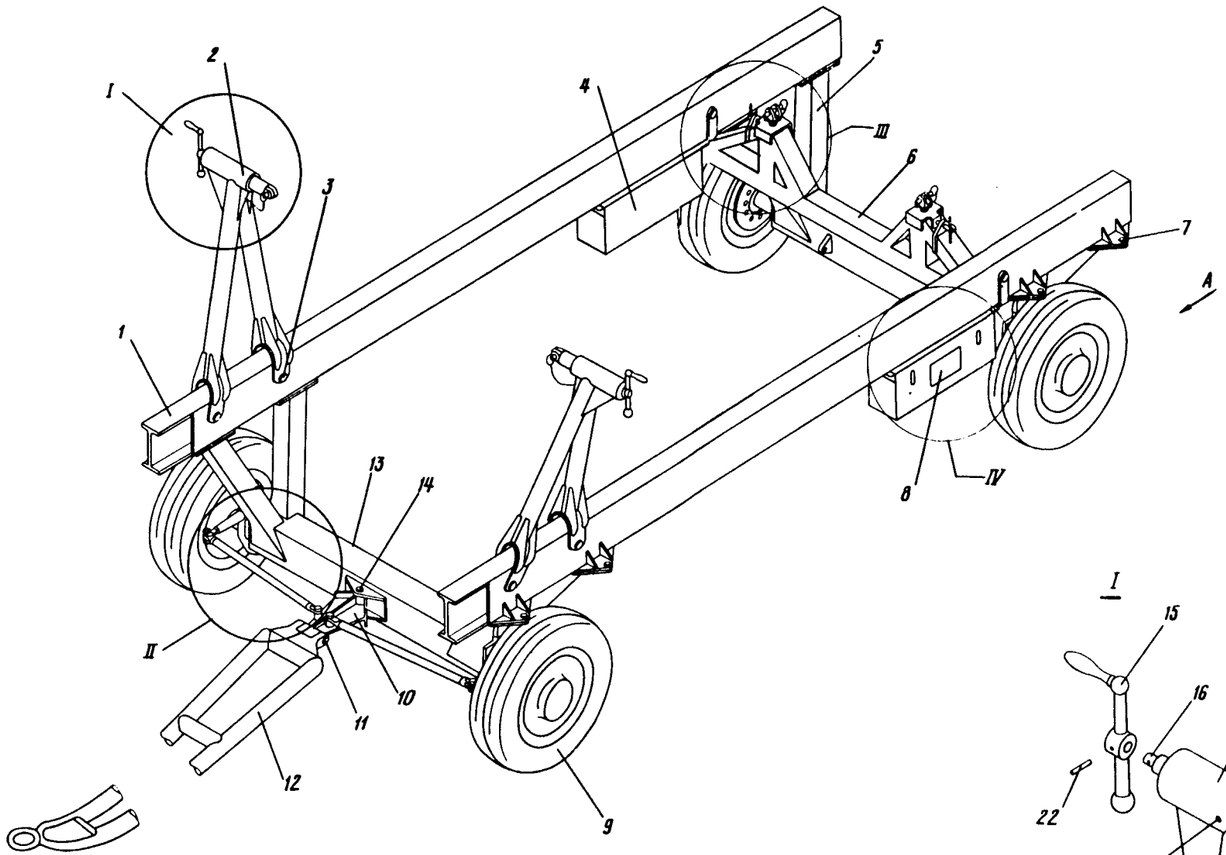

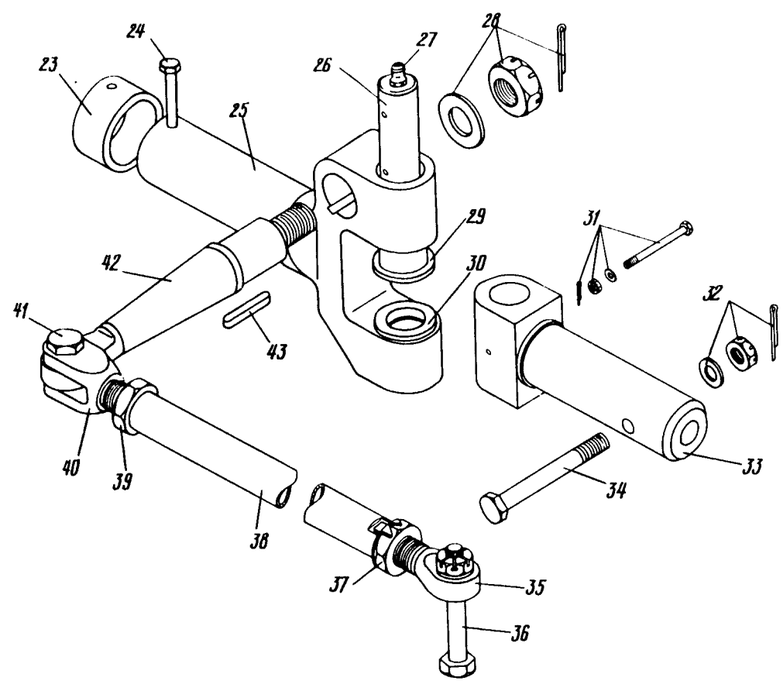

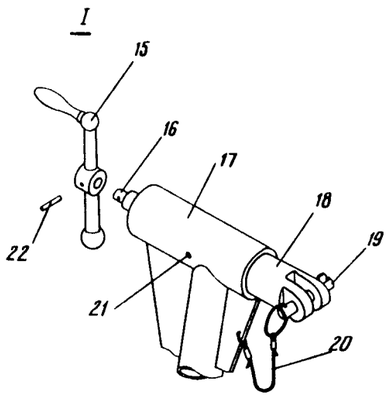

Тележка для двигателя
Фигура I (Лист I из 2)

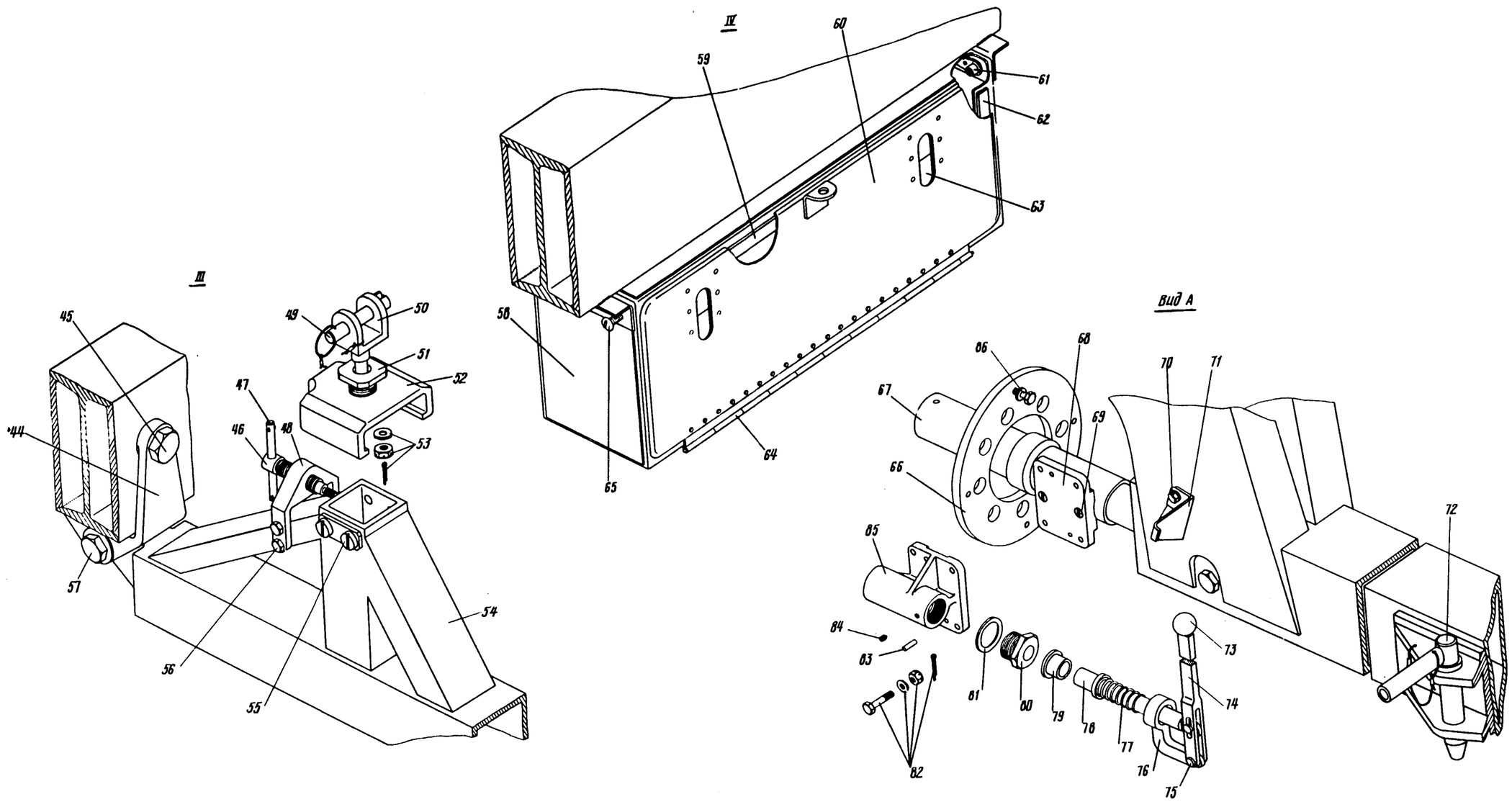

Тележка для двигателя
Фигура I (Лист 2 из 2)

I2.50.0I
Стр. 4/3

I5 ноября I979 г.

470/469

11,76

КАТАЛОГ
ДЕТАЛЕЙ И СБОРОЧНЫХ ЕДИНИЦ

Номер фигуры	Номер позиции	Обозначение	Наименование сборочных единиц, деталей	Колич. на сб. ед.	Сведения о взаимозаменяемости и конструктивных изменениях
I		I 760I 980I 500 000	ТЕЛЕЖКА ДЛЯ ДВИГАТЕЛЯ	I	
	I	I 760I 980I 600 000	Тележка	I	
		I 760I 980I 6I0 00I	Балка (прав.)	I	
		I 760I 980I 6I0 002	Балка (лев.)	I	
	2	I 760I 980I 520 00I	Стойка (прав.)	I	
		I 760I 980I 520 002	Стойка (лев.)	I	
	3	3003А-20-I52-5,5 Кд	Болт	4	
		3327А-20 Кд	Гайка	4	
		3405А-3-20-32 Кд	Шайба	4	
		3,2х45-002	Шплинт	4	
		ГОСТ 397-66			
	4	I 760I 980I 750 000	Ящик	2	
	5	I 760I 980I 660 000	Мост задний	I	
		I 760I 980I 630 000	Рама	I	
	6	I 760I 980I 540 000	Балка задняя	I	
	7	30I7А-I4-42 Кд	Болт	8	
		3302А-I4 Кд	Гайка	8	
		I4Н 65Г 02 9	Шайба	8	
		ГОСТ 6402-70			
	8	I 760I 980I 50I 000	Трафарет	I	
	9	КI-94БТ	Колесо*	4	
		660хI60 модель 36	Шина*	4	
	I0	I 760I 980I 62I 000	Рычаг поворота	I	
	II	3024А-24-I68-7 Кд	Болт	I	
		3336А-24 Кд	Гайка	I	
		3405А-5-24-40 Кд	Шайба	I	
		3,2х45-002	Шплинт	I	
		ГОСТ 397-66			
	I2	I 760I 980I 9I0 000	Водило	I	
	I3	I 760I 980I 620 000	Мост передний	I	
		I 760I 980I 630 000	Рама	I	
	I4	3024А-24-I08-7 Кд	Болт	I	
		3336А-24 Кд	Гайка	I	
		3405А-5-24-45 Кд	Шайба	I	
		3,2х60-002	Шплинт	I	
		ГОСТ 397-66			

11,76

КАТАЛОГ
ДЕТАЛЕЙ И СБОРОЧНЫХ ЕДИНИЦ

Номер фигуры	Номер позиции	Обозначение	Наименование сборочных единиц, деталей	Колич. на сб. ед.	Сведения о взаимозаменяемости и конструктивных изменениях
I	I5	I 95x28МН5-64	Рукоятка с противовесом	2	
	I6	I 760I 980I 522 000	Винт	2	
	I7	I 760I 980I 530 00I	Стойка (прав.)	I	
		I 760I 980I 530 002	Стойка (лев.)	I	
	I8	I 760I 980I 52I 000	Цапфа	2	
	I9	2042А-9-I00	Шпилька	2	
	20	I 760I 980I 500 003	Трос	4	
		I367с50-4-6-6 Кд	Втулка	8	
	2I	МI2хI6 ГОСТ I478-58	Винт	2	
	22	3492А-6-40	Штифт	2	
	23	I 760I 980I 862 000	Втулка	4	
	24	302IА-8-90-4	Болт	4	
		3336А-8	Гайка	4	
		3402А-I-8-I6	Шайба	4	
		2х20-002 ГОСТ 397-66	Шплинт	4	
	25	I 760I 980I 890 000	Цапфа	2	
		I 760I 980I 89I 000	Цапфа	2	
	26	I 760I 980I 623 000	Палец	2	
	27	2505А	Пресс-масленка	2	
	28	3336А-24 Кд	Гайка	2	
		3405А-5-24-45 Кд	Шайба	2	
		3,2х50-002 ГОСТ 397-66	Шплинт	2	
	29	I 760I 980I 642 000	Втулка	2	
	30	I 760I 980I 643 000	Втулка	2	
	3I	3024А-6-62-3 Кд	Болт	2	
		3346А-6 Кд	Гайка	2	
		3405А-I-6-I2 Кд	Шайба	2	
		I,6х20-002 ГОСТ 397-66	Шплинт	2	
	32	3336А-I4 Кд	Гайка	4	
		3405А-2-I4-25 Кд	Шайба	4	
		2,5х32-002 ГОСТ 397-66	Шплинт	4	
	33	I 760I 980I 622 000	Кулак	2	
	34	3024А-I4-I24-4,5 Кд	Болт	4	
	35	I 760I 980I 627 000	Проушина	2	

КАТАЛОГ
ДЕТАЛЕЙ И СБОРОЧНЫХ ЕДИНИЦ

Номер фигуры	Номер позиции	Обозначение	Наименование сборочных единиц, деталей	Колич. на сб. ед.	Сведения о взаимозаменяемости и конструктивных изменениях
I	36	3024А-I4-74-4,5 Кд	Болт	2	
		3336А-I4 Кд	Гайка	2	
		1363с-I4-I7-I6 Кд	Втулка	2	
		3405А-2-I4-25 Кд	Шайба	2	
		2,5х32-002 ГОСТ 397-66	Шплинт	2	
	37	3321А-24 Кд	Гайка	2	
		3463А-24 Кд	Шайба контровочная	2	
	38	I 760I 980I 626 000	Тяга	2	
	39	3320А-24 Кд	Гайка	2	
	40	I 760I 980I 625 000	Вилка	2	
	4I	30I7А-I6-54-5 Кд	Болт	2	
		3336А-I6 Кд	Гайка	2	
		3405А-2-I6-30 Кд	Шайба	2	
		3,2х40-002 ГОСТ 397-66	Шплинт	2	
	42	I 760I 980I 624 00I	Поводок (прав.)	I	
		I 760I 980I 624 002	Поводок (лев.)	I	
	43	2030с54-I0-8-45 Кд	Шпонка	2	
	44	I 760I 980I 502 000	Кронштейн	2	
	45	3003А-20-I52-5,5 Кд	Болт	2	
		3327А-20 Кд	Гайка	2	
		3405А-3-20-32 Кд	Шайба	2	
		3,2х45-002 ГОСТ 397-66	Шплинт	2	
	46	I 760I 980I 784 000	Винт	2	
	47	I 760I 980I 786 000	Ручка	2	
	48	I 760I 980I 785 000	Скоба	2	
	49	2I07с56-I6-74-Т	Шпилька стопорная	2	
	50	I 760I 980I 783 000	Вилка	2	
	5I	I 760I 980I 782 000	Гнездо	2	
	52	I 760I 980I 78I 000	Опора	2	
	53	3336А-I0 Кд	Гайка	4	
		3405А-I,5-I0-I8 Кд	Шайба	4	
		2,5х20-002 ГОСТ 397-66	Шплинт	4	
	54	I 760I 980I 540 000	Балка задняя	I	
	55	I 760I 980I 546 000	Болт	8	

КАТАЛОГ
ДЕТАЛЕЙ И СБОРОЧНЫХ ЕДИНИЦ

Номер фигуры	Номер позиции	Обозначение	Наименование сборочных единиц, деталей	Колич. на сб. ед.	Сведения о взаимозаменяемости и конструктивных изменениях
I	55	33I5A-I2 Кд	Гайка	8	
		3405A-2-I2-20 Кд	Шайба	8	
	56	30I7A-I0-92 Кд	Болт	4	
		33I5A-I0 Кд	Гайка	4	
		3405-I,5-I0-I8 Кд	Шайба	4	
	57	3003A-I6-90-5 Кд	Болт	2	
		3327A-I6 Кд	Гайка	2	
		3405A-2-I6-30 Кд	Шайба	2	
		3,2x40-002 ГОСТ 397-66	Шплинт	2	
	58	I 760I 980I 760 000	Ящик	2	
	59	I 760I 980I 750 005	Прокладка	2	
	60	I 760I 980I 770 000	Крышка	2	
	6I	3382A-8	Гайка	8	
	62	I 760I 980I 750 003	Прокладка	4	
	63	8I58c57-I,5-T	Замок	4	
	64	286IA-I-2-440 Кд	Петля	2	
	65	305IA-8-I8 Кд	Болт	8	
	66	I 760I 980I 870 000	Фланец тормозной	2	
	67	I 760I 980I 86I 000	Ось	2	
	68	I 760I 980I 66I 000	Основание	2	
	69	3072A-8-I8 Кд	Болт	4	
	70	30I7A-6-I2 Кд	Болт	4	
		6Н 65Г 02 9 ГОСТ 6402-70	Шайба	4	
	7I	I 760I 980I 662 000	Кронштейн	2	
	72	I 760I 980I 690 000	Штырь	I	
	73	I 760I 980I 68I 000	Ручка	2	
	74	I 760I 980I 685 000	Рычаг	2	
	75	I340c5I-6-20-I6,5 Кд	Валик	4	
		3405A-I-6-I2 Кд	Шайба	4	
		2xI6-002 ГОСТ 397-66	Шплинт	4	
	76	I 760I 980I 687 000	Кронштейн	2	
	77	I9I6A-2,5-25-59П	Пружина	2	

11.76

КАТАЛОГ
ДЕТАЛЕЙ И СБОРОЧНЫХ ЕДИНИЦ

Номер фигуры	Номер позиции	Обозначение	Наименование сборочных единиц, деталей	Колич. на сб. ед.	Сведения о взаимозаменяемости и конструктивных изменениях
I	78	I 760I 980I 682 000	Стопор	2	
	79	I 760I 980I 686 000	Втулка	2	
	80	I 760I 980I 684 000	Гайка	2	
	8I	I730A-I-30-38	Шайба	2	
	82	30I7A-8-30-4 Кд	Болт	8	
		3336A-8 Кд	Гайка	8	
		3405A-2-8-I4 Кд	Шайба	8	
		2x20-002 ГОСТ 397-66	Шплинт	8	
	83	3480A-5Пр2_{2a}-I8	Штифт	4	
	84	M5x6 кл. 2-055 ГОСТ I476-64	Винт	2	
	85	I 760I 980I 683 000	Корпус	2	
	86	3003A-8-42	Болт	8	
		8Н 65Г 02 ГОСТ 640I-70	Шайба	8	

I5 ноября I979 г.

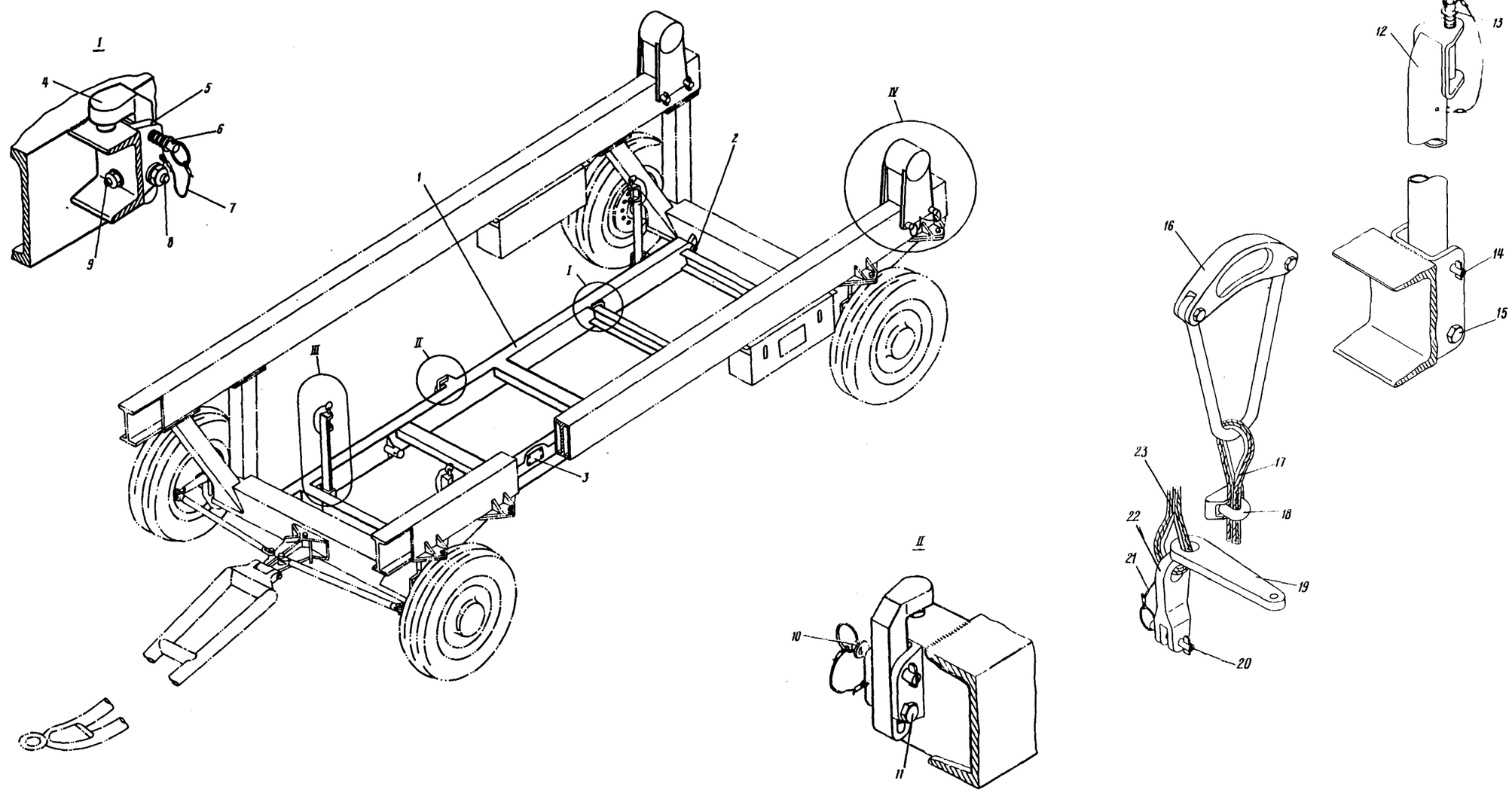

Приспособление для перевозки двигателя ТА-6А, ГНГ и шасси
Фигура 2 (Лист I из 2)

IV

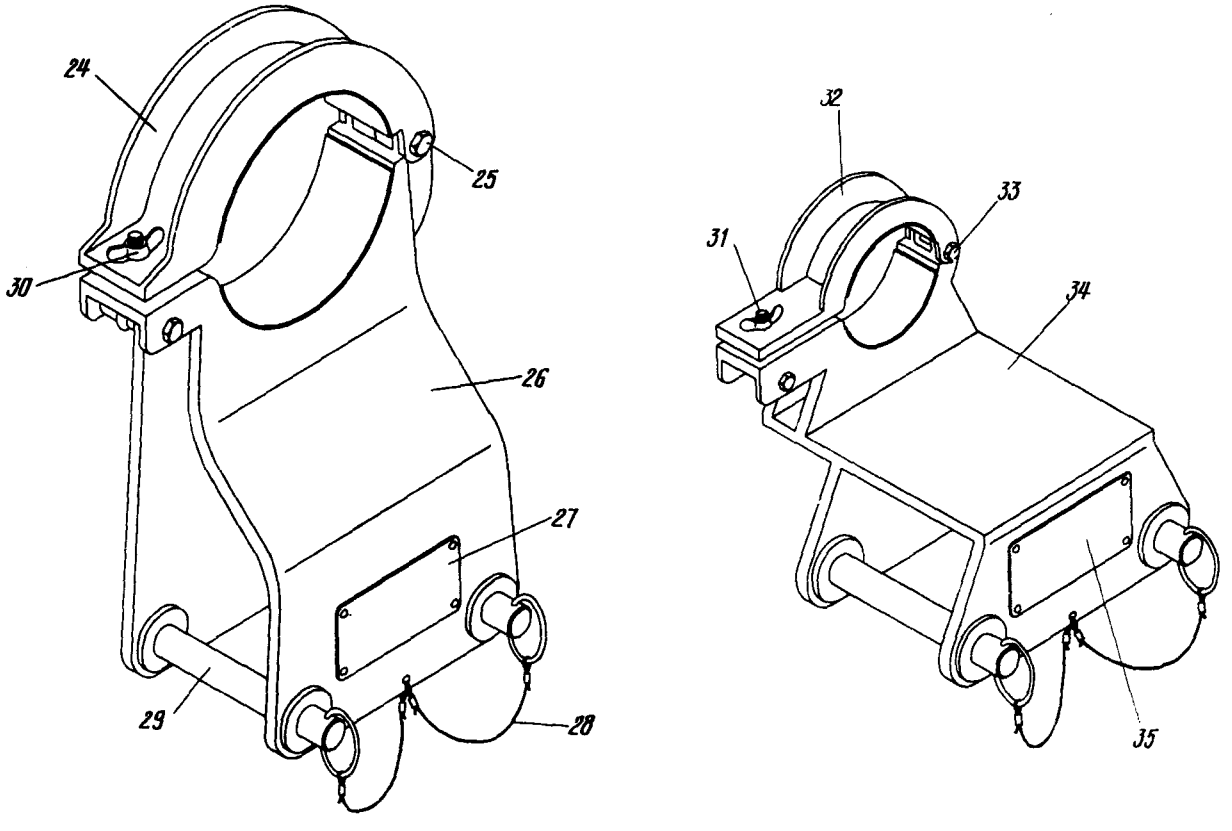

Приспособление для перевозки двигателя ТА-6А, ГНГ и шасси
Фигура 2 (Лист 2 из 2)

11,76

КАТАЛОГ
ДЕТАЛЕЙ И СБОРОЧНЫХ ЕДИНИЦ

Номер фигуры	Номер позиции	Обозначение	Наименование сборочных единиц, деталей	Колич. на сб. ед.	Сведения о взаимозаменяемости и конструктивных изменениях
2		I 760I 980I 700 000	ПРИСПОСОБЛЕНИЕ ДЛЯ ПЕРЕВОЗКИ ДВИГАТЕЛЯ ТА-6А, ГНГ И ШАССИ	I	
	I	I 760I 980I 7I0 000	Рама грузовая	I	
		I 760I 980I 720 000	Рама	I	
	2	3024А-I6-62-5 Кд	Болт	4	
		3336А-I6 Кд	Гайка	4	
		3405А-2-I6-30 Кд	Шайба	4	
		3,2х28 ГОСТ 397-66	Шплинт	4	
	3	I 760I 980I 7II 000	Трафарет	I	
	4	I 760I 980I 740 000	Фиксатор	4	
	5	I 760I 980I 7I2 000	Корпус	4	
	6	5440А-I0-92	Шпилька	2	
	7	I 760I 980I 7I0 003	Тросик	I2	
		I367с50-4-5-8	Заделка троса	24	
	8	3024А-I0-56 Кд	Болт	2	
		33I5А-I0 Кд	Гайка	8	
		3405А-I,5-I0-I8	Шайба	8	
	9	3083А-8-24 Кд	Болт	8	
		3302А-8 Кд	Гайка	8	
		3405А-I,5-8-I4 Кд	Шайба	8	
	I0	5440А-I0-86	Шпилька	2	
	II	3024А-I0-50 Кд	Болт	2	
	I2	I 760I 980I 730 000	Стойка	4	
	I3	5440А-I2-II8	Шпилька	4	
	I4	5440А-I0-II4	Шпилька	4	
	I5	3024А-I0-80 Кд	Болт	4	
	I6	I 760I 980I 590 000	Стропа для подъема шасси	I	
		6568А-2	Серьга	I	
	I7	6607А-2	Коуш	2	
	I8	I3 ГОСТ I3I86-67	Зажим	6	
	I9	I 760I 980I 59I 000	Сережка	I	
	20	2042А-4-52	Шпилька	I	
	2I	I 760I 980I 590 003	Тросик	I	
		I753с57-6-4	Заделка троса	2	

КАТАЛОГ
ДЕТАЛЕЙ И СБОРОЧНЫХ ЕДИНИЦ

Номер фигуры	Номер позиции	Обозначение	Наименование сборочных единиц, деталей	Колич. на сб. ед.	Сведения о взаимозаменяемости и конструктивных изменениях
2	22	I 760I 980I 592 000	Сережка	I	
	23	I 760I 980I 590 005	Трос	I	
	24	I 760I 980I 800 00I	Узел транспортировки главного шасси (прав.)	I	
		I 760I 980I 800 002	Узел транспортировки главного шасси (лев.)	I	
		I 760I 980I 820 000	Хомут	2	
		I 760I 980I 820 009	Прокладка	2	
	25	3003А-8-62-4	Болт	4	
		3327А-8	Гайка	4	
		3402А-I-8-I2	Шайба	4	
		2х20 ГОСТ 397-66	Шплинт	4	
	26	I 760I 980I 8I0 00I	Кронштейн (прав.)	I	
		I 760I 980I 8I0 002	Кронштейн (лев.)	I	
		I 760I 980I 8I0 0I7	Прокладка	2	
	27	I 760I 980I 55I 000	Трафарет	2	
	28	I 760I 980I 800 003	Тросик	8	
	29	2042А-9-I72	Шпилька стопорная	8	
	30	MI0х80 ГОСТ, 3033-55	Болт откидной	2	
		I4I4с49-I0	Гайка барашковая	2	
	3I	М8х65 ГОСТ 3033-55	Болт откидной	2	
	32	I 760I 980I 830 00I	Узел транспортировки переднего шасси (прав.)	I	
		I 760I 980I 830 002	Узел транспортировки переднего шасси (лев.)	I	
		I 760I 980I 850 000	Хомут	2	
		I 760I 980I 850 007	Прокладка	2	
	33	3003А-6-46-3	Болт	4	
		3327А-6	Гайка	4	
		3402А-2-6-I2	Шайба	4	
		I,6х20 ГОСТ 397-66	Шплинт	4	
	34	I 760I 980I 840 00I	Кронштейн (прав.)	I	
		I 760I 980I 840 002	Кронштейн (лев.)	I	
		I 760I 980I 840 02I	Прокладка	2	
	35	I 760I 980I 57I 000	Трафарет	2	

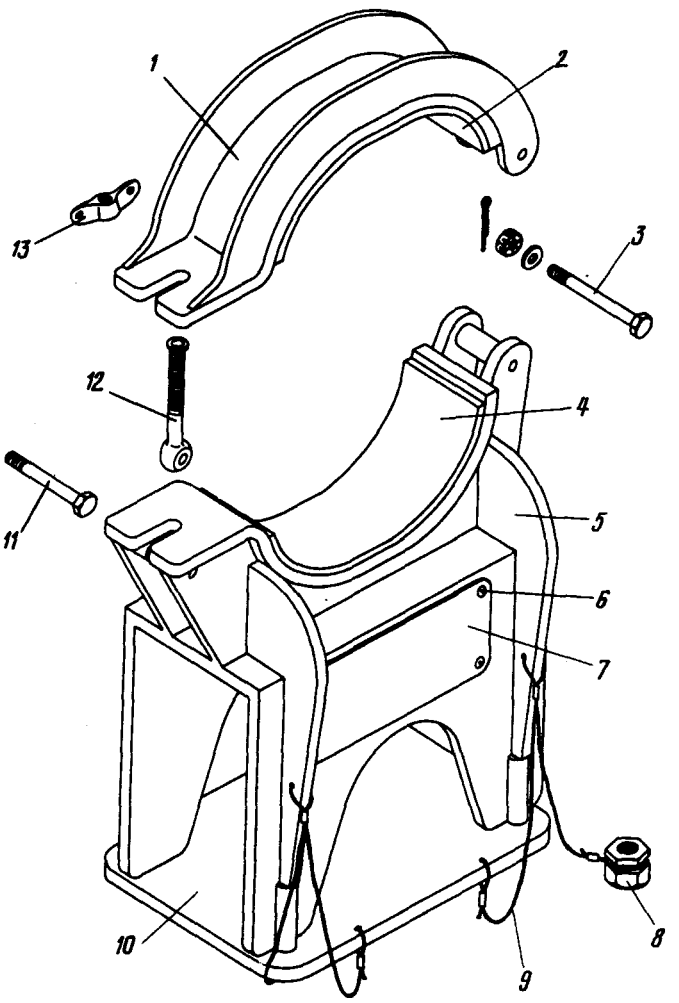

Ложемент для транспортировки стоек шасси без колес
Фигура 3

КАТАЛОГ
ДЕТАЛЕЙ И СБОРОЧНЫХ ЕДИНИЦ

Номер фигуры	Номер позиции	Обозначение	Наименование сборочных единиц, деталей	Колич. на сб. ед.	Сведения о взаимозаменяемости и конструктивных изменениях
3		I 760I 980I 4I0 000	ЛОЖЕМЕНТ ДЛЯ ТРАНСПОРТИРОВКИ СТОЕК ШАССИ БЕЗ КОЛЕС	2	С № 0306I
	I	I 760I 980I 420 000	Хомут	2	
	2	I 760I 980I 420 007	Прокладка	2	
	3	3003А-8-70-4	Болт	2	
		3327А-8	Гайка	4	
		3405А-I,5-8-I4	Шайба	4	
		2х20-002 ГОСТ 397-66	Шплинт	4	
	4	I 760I 980I 430 0I7	Прокладка	2	
	5	I 760I 980I 430 000	Кронштейн	2	
	6	3I70А-4-8	Винт	8	
	7	I 760I 980I 4I4 000	Трафарет	2	
	8	I 760I 980I 4II 000	Гайка	8	
	9	I 760I 980I 4I0 005	Трос	4	
	I0	I 760I 980I 4I2 000	Пластина	2	
	II	3003А-8-60-4	Болт	2	
	I2	I 760I 980I 4I3 000	Болт откидной	2	
		3405А-I,5-6-4	Шайба	2	
	I3	I4I4с49-I0	Гайка барашковая	2	

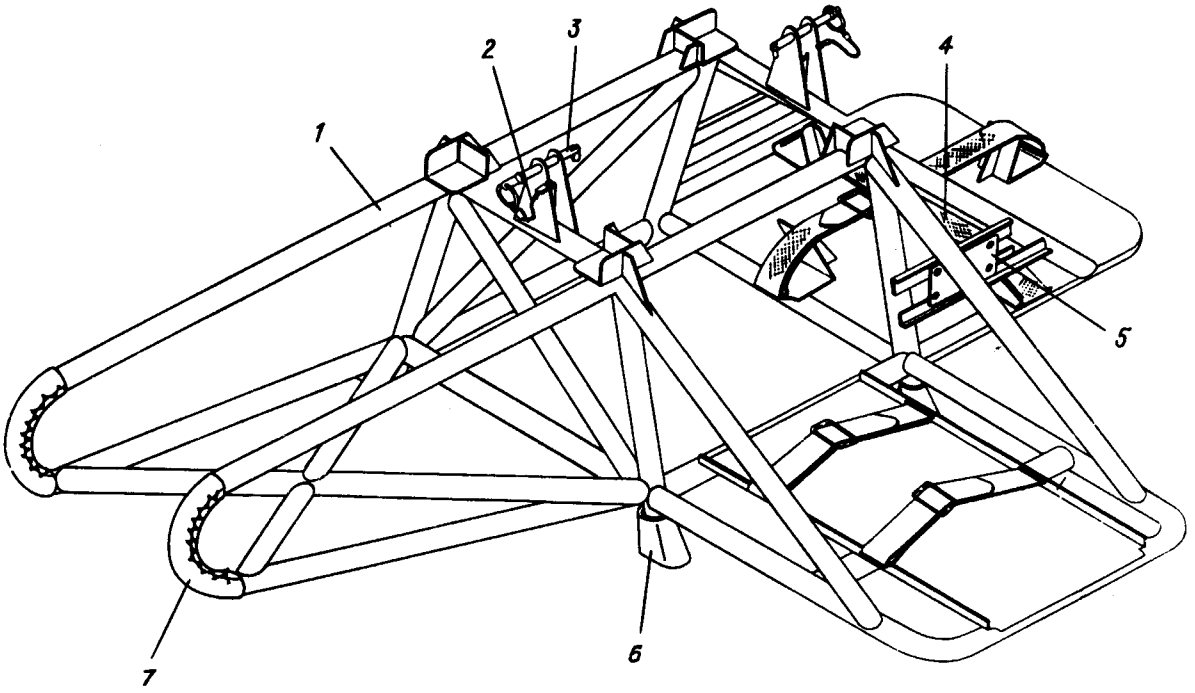

Подставка под тельфер
Фигура 4

11,76

КАТАЛОГ
ДЕТАЛЕЙ И СБОРОЧНЫХ ЕДИНИЦ

Номер фигуры	Номер позиции	Обозначение	Наименование сборочных единиц, деталей	Колич. на сб. ед.	Сведения о взаимозаменяемости и конструктивных изменениях
4		I 760I 9902 250 000	ПОДСТАВКА ПОД ТЕЛЬФЕР	4	
	I	I 760I 9902 260 000	Рама	I	
	2	7х7-2,8 ГОСТ 2172-7I	Тросик*	2	
	3	2I07с56-8-58	Шпилька	2	
	4	УН72-500-900	Ремень в сборе	4	
	5	I 760I 9902 25I 000	Трафарет	I	
	6	I 760I 9902 253 000	Опора	4	
	7	I 760I 9902 250 С03	Войлок	2	

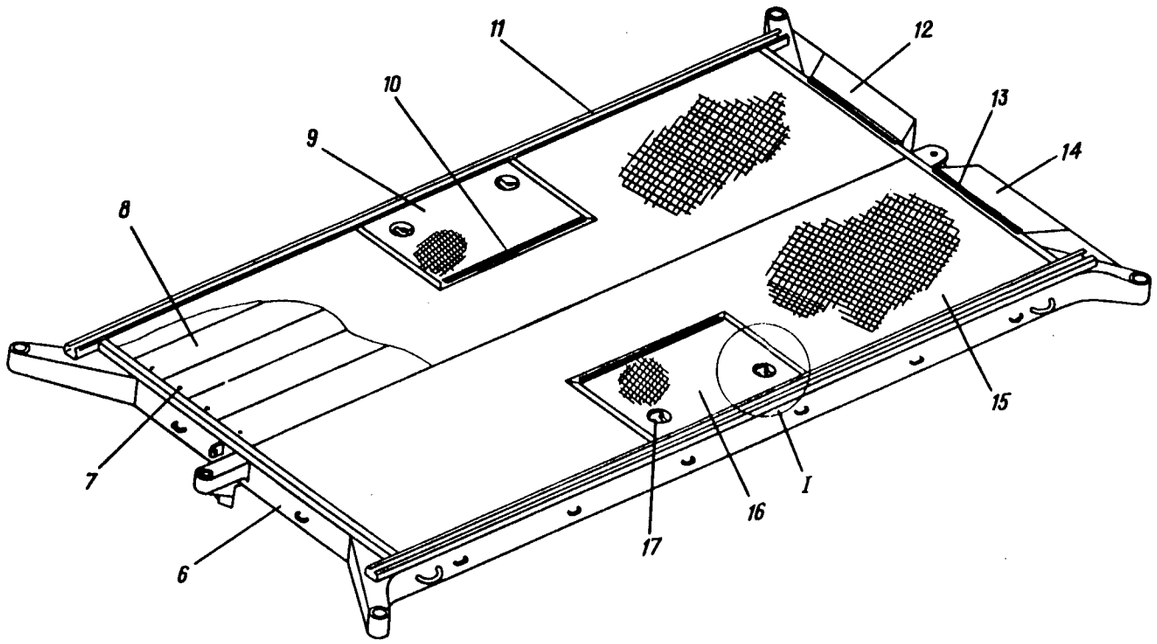

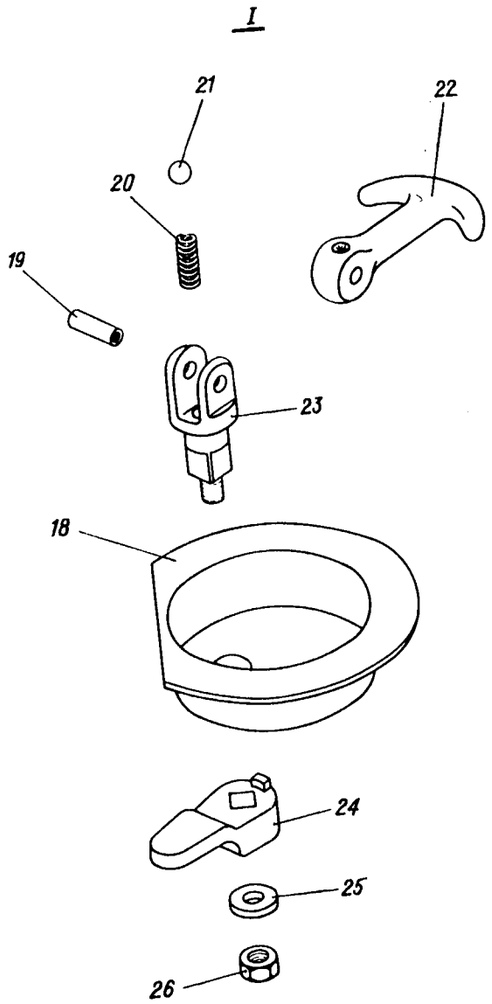

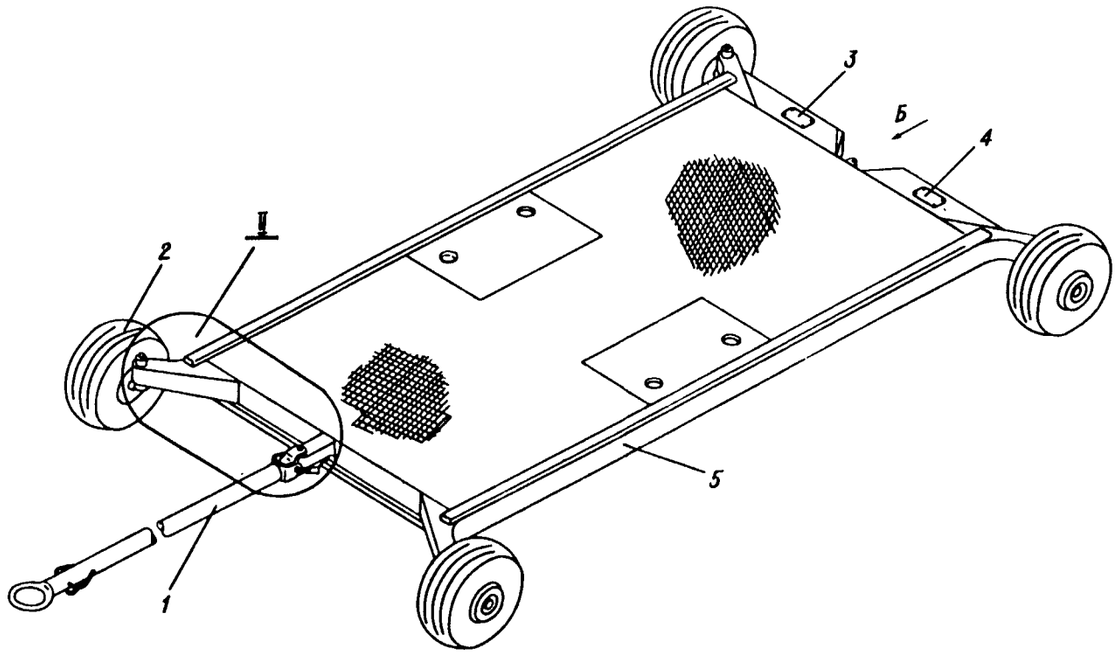

Тележка
Фигура 5 (Лист I из 2)

I5 ноября I979 г.

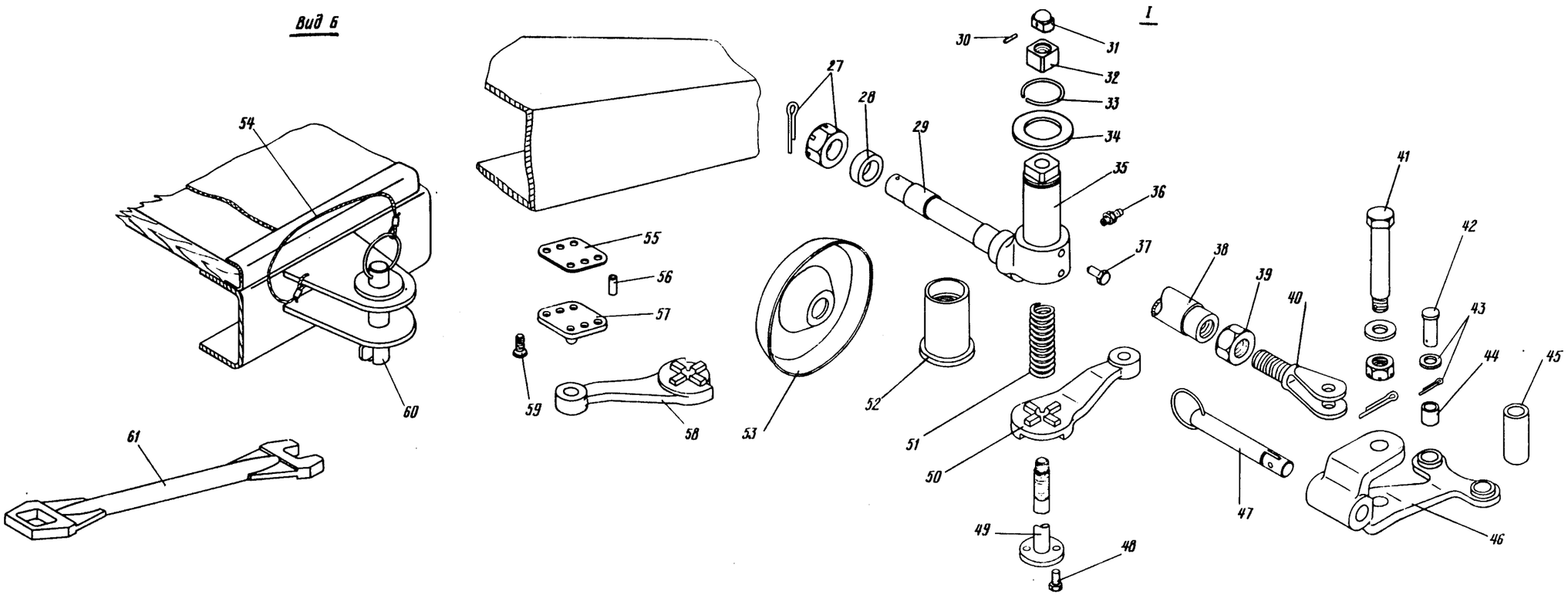

Тележка
Фигура 5 (Лист 2 из 2)

Номер фигуры	Номер позиции	Обозначение	Наименование сборочных единиц. деталей	Колич. на сб. ед.	Сведения о взаимозаменяемости и конструктивных изменениях
5		39 7500 000 000	ТЕЛЕЖКА	I	
	I	39 7500 050 000	Водило	I	
	2	К-350	Колесо*	4	
	3	39 7500 002 000	Трафарет	I	
	4	39 7500 00I 000	Трафарет	I	
	5	39 75I0 000 000	Рама	I	
	6	39 75II 000 000	Рама	I	
	7	3003А-6-26	Болт	44	
		3320А-6	Гайка	44	
		3402А-2-6-22	Шайба	44	
		6Н 65Г ГОСТ 6402-70	Шайба	44	
	8	39 75I0 00I 000	Доска	I2	
		39 75I0 002 000	Доска	3	
		39 75I0 0II 000	Доска	2	
	9	39 75I0 040 000	Крышка	I	
	I0	2867А-9-3-450	Петля	2	
	II	39 75II 000 003	Профиль	2	
	I2	39 75II 050 00I	Крышка	I	
	I3	2867А-4-3-300	Петля	2	
	I4	39 75II 050 002	Крышка	I	
	I5	39 75I0 005 000	Коврик	2	
	I6	39 75I0 030 000	Крышка	I	
	I7	39 7500 0I0 000	Замок	4	
	I8	39 7500 0I5 00I	Корпус	4	
		39 7500 0I5 002	Корпус	2	
	I9	39 7500 03I 000	Валик	4	
	20	I9I6А-I-6-I6	Пружина	4	
	2I	6У 6 мм Р	Шарик	4	
	22	39 7500 033 000	Ручка	4	
	23	39 7500 032 000	Вилка	4	
	24	39 7500 0II 000	Защелка	4	
	25	3402А-2,5-6-I4	Шайба	4	

11,76

КАТАЛОГ
ДЕТАЛЕЙ И СБОРОЧНЫХ ЕДИНИЦ

Номер фигуры	Номер позиции	Обозначение	Наименование сборочных единиц, деталей	Колич. на сб. ед.	Сведения о взаимозаменяемости и конструктивных изменениях
5	26	33I0А-6	Гайка	4	
	27	3346А-I8	Гайка	4	
		3,2х40 ГОСТ 397-66	Шплинт	4	
	28	39 7544 03I 000	Втулка	4	
	29	39 7544 042 000	Цапфа	4	
	30	3Пр$2_{2а}$хI4 ГОСТ 3I28-70	Штифт	4	
	3I	39 7544 009 000	Гайка	4	
	32	39 7544 006 000	Гайка	4	
	33	563Ил55-30	Кольцо	4	
	34	3402А-3-30-50	Шайба	4	
	35	39 7544 04I 000	Ось	4	
	36	I-В ГОСТ I303-56	Масленка	4	
	37	М6хI2 ГОСТ I48I-64	Винт	8	
	38	39 7544 050 000	Тяга	2	
		39 7544 060 000	Тяга	2	
	39	3320А-I6	Гайка	4	
	40	39 7544 05I 000	Наконечник вильчатый	4	
	4I	303IА-I4-80-4,5	Болт	I	
		3336А-I2	Гайка	I	
		3402А-2-I2-25	Шайба	I	
		2,5х32 ГОСТ 397-66	Шплинт	I	
	42	2-I0-28 ОСТ I III89-74	Валик	4	
	43	3402А-I,5-I0-I8	Шайба	4	
		2,5хI6 ГОСТ 397-66	Шплинт	4	
	44	39 7544 005 003	Втулка	2	
	45	39 7544 005 005	Втулка	I	
	46	39 7544 008 000	Кронштейн	I	
	47	2I07с56-I4-I07	Шпилька	I	
	48	3I55А-6-I2	Винт	8	
	49	39 7544 007 000	Болт	4	
	50	39 7544 004 00I	Сошка	I	

11,76

КАТАЛОГ
ДЕТАЛЕЙ И СБОРОЧНЫХ ЕДИНИЦ

Номер фигуры	Номер позиции	Обозначение	Наименование сборочных единиц, деталей	Колич. на сб. ед.	Сведения о взаимозаменяемости и конструктивных изменениях
5	50	39 7544 004 002	Сошка	I	
	5I	I9I6A-2,5-I9-65-П	Пружина	4	
	52	39 7544 003 000	Втулка	4	
	53	39 7544 032 000	Колпак защитный	4	
	54	248Н-30-I60	Заделка каната	I	
	55	39 7544 0II 000	Шайба регулировочная	2	
	56	$6Пр2_{2а}$xI6 ГОСТ 3I28-70	Штифт	4	
	57	39 7544 002 000	Фланец	2	
	58	39 7544 00I 00I	Сошка	I	
		39 7544 00I 002	Сошка	I	
	59	3I8IA-6-I4	Винт	8	
	60	2042A-7-86	Шпилька	I	
	6I	39 7544 020 000	Рычаг	2	

12.60.00

ИНСТРУМЕНТ

КАТАЛОГ
ДЕТАЛЕЙ И СБОРОЧНЫХ ЕДИНИЦ

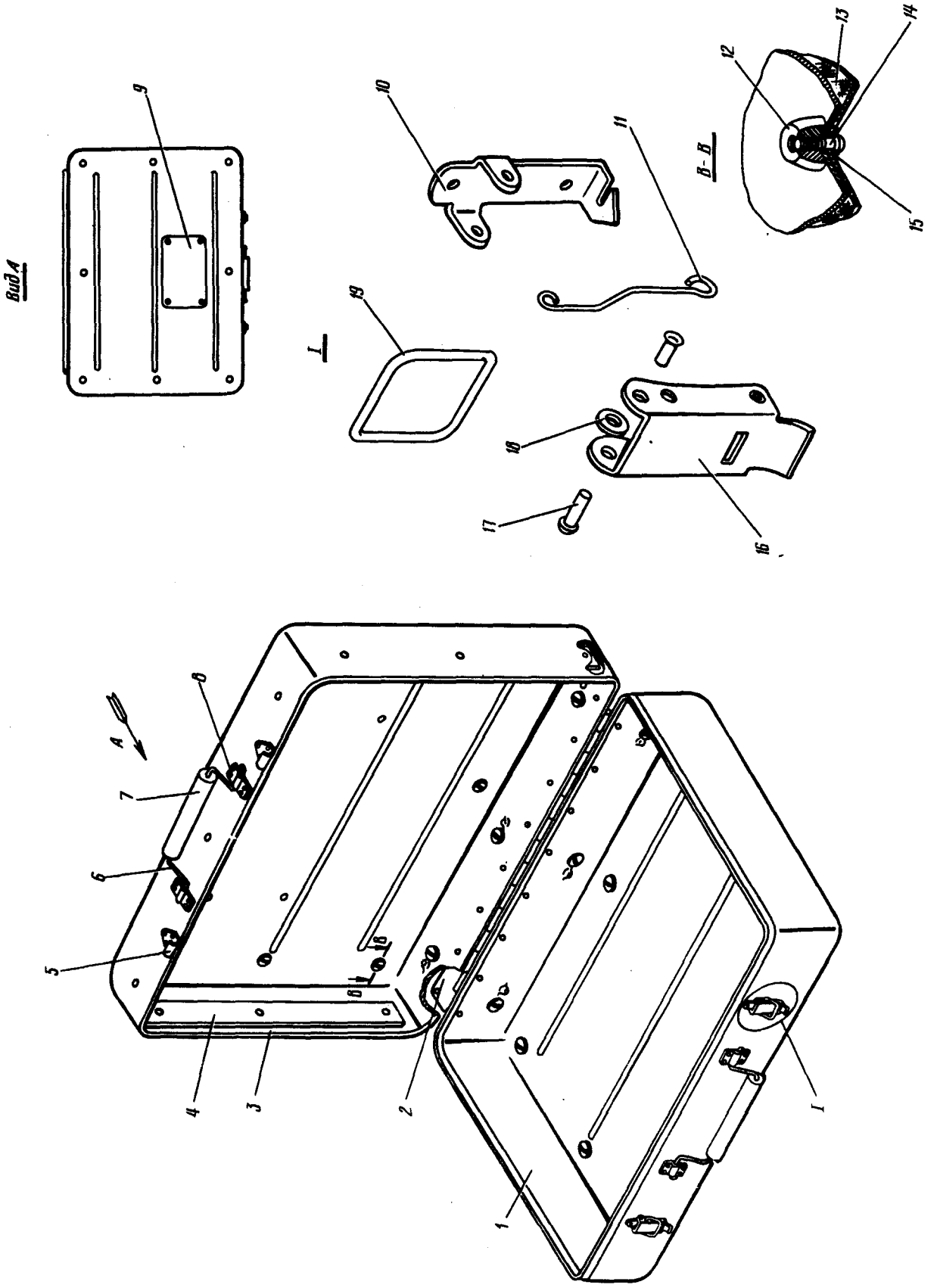

Чемодан для инструмента
Фигура I

КАТАЛОГ
ДЕТАЛЕЙ И СБОРОЧНЫХ ЕДИНИЦ

Номер фигуры	Номер позиции	Обозначение	Наименование сборочных единиц, деталей	Колич. на сб. ед.	Сведения о взаимозаменяемости и конструктивных изменениях
I		I 760I 9I0I 000 00I	ЧЕМОДАН ДЛЯ ИНСТРУМЕНТА	I	
		I 760I 9I0I 000 002	(ДЛЯ ПЛАНЕРА)	I	
		УН99-20	Чемодан	I	
	I	УН99-2I	Крышка нижняя	I	
	2	I45с-3-6I2	Шомпол	I	
		I242с49-6-592	Створка петли	I	
		I242с49-6-560	Створка петли	I	
	3	УН99-22-3	Крышка верхняя	I	
	4	УН99-I6-5	Козырек	I	
	5	УН99-I2	Крючок	2	
	6	УН99-I7	Ручка	2	
		УН99-I7-003	Стержень	2	
	7	УН99-I7-005	Ручка	2	
	8	УН99-I8	Скоба	4	
	9	I 760I 9I0I 00I 000	Трафарет	I	
		I 760I 9I0I 002 000	Трафарет	I	
	I0	УН99-09	Защелка	2	
	II	УН99-I0	Пружина	2	
	I2	УН99-I9	Гайка	22	
	I3	Я9022-590-2	Сумка	I	
		Я9022-585-I	Сумка	I	
		Я9022-585-2	Сумка	I	
		I 760I 9I0I 500 00I	Сумка (прав.)	I	
		I 760I 9I0I 500 002	Сумка (лев.)	I	
		I 760I 9I0I 550 00I	Сумка (прав.)	I	
		I 760I 9I0I 550 002	Сумка (лев.)	I	
	I4	3I66А-4-I2	Винт	22	
	I5	340IА-I-4-I0	Шайба	22	
	I6	УН99-08	Обойма	2	
	I7	С-3К-3-7	Заклепка	2	
		С-3К-3-9	Заклепка	2	
	I8	3402А-0,5-3-8	Шайба	2	
	I9	УН99-II	Скоба	2	

11,76

КАТАЛОГ
ДЕТАЛЕЙ И СБОРОЧНЫХ ЕДИНИЦ

Номер фигуры	Номер позиции	Обозначение	Наименование сборочных единиц, деталей	Колич. на сб. ед.	Сведения о взаимозаменяемости и конструктивных изменениях
I		I 760I 9I0I 300 000	ЧЕМОДАН ДЛЯ ИНСТРУМЕНТА (ДЛЯ СИЛОВЫХ УСТАНОВОК)	I	
		УН99-20	Чемодан	I	
	I	УН99-2I	Крышка нижняя	I	
	2	I45с-3-6I2	Шомпол	I	
		I242с49-6-592	Створка петли	I	
		I242с49-6-560	Створка петли	I	
	3	УН99-22-3	Крышка верхняя	I	
	4	УН99-I6-5	Козырек	I	
	5	УН99-I2	Крючок	2	
	6	УН99-I7	Ручка	2	
		УН99-I7-003	Стержень	2	
	7	УН99-I7-005	Ручка	2	
	8	УН99-I8	Скоба	4	
	9	I 760I 9I0I 30I 000	Трафарет	I	
	I0	УН99-09	Защелка	2	
	II	УН99-I0	Пружина	2	
	I2	УН99-I9	Гайка	22	
	I3	Я9022-I020-2	Сумка	I	
		I 760I 9I0I 600 00I	Сумка (прав.)	I	
		I 760I 9I0I 600 002	Сумка (лев.)	I	
	I4	3I66А-4-I2	Винт	22	
	I5	340IА-I-4-I0	Шайба	22	
	I6	УН99-08	Обойма	2	
	I7	С-3К-3-7	Заклепка	2	
		С-3К-3-9	Заклепка	2	
	I8	3402А-0,5-3-8	Шайба	2	
	I9	УН99-II	Скоба	2	

КАТАЛОГ
ДЕТАЛЕЙ И СБОРОЧНЫХ ЕДИНИЦ

Номер фигуры	Номер позиции	Обозначение	Наименование сборочных единиц, деталей	Колич. на сб. ед.	Сведения о взаимозаменяемости и конструктивных изменениях
I		I 760I 9I02 000 000	ЧЕМОДАН ДЛЯ ИНСТРУМЕНТА (ДЛЯ ШАССИ И ГИДРОСИСТЕМ)	I	
		УН99-20	Чемодан	I	
	I	УН99-2I	Крышка верхняя	I	
	2	I45с-3-6I2	Шомпол	I	
		I242с49-6-592	Створка петли	I	
		I242с49-6-560	Створка петли	I	
	3	УН99-22-3	Крышка нижняя	I	
	4	УН99-I6-5	Козырек	I	
	5	УН99-I2	Крючок	2	
	6	УН99-I7	Ручка	2	
		УН99-I7-003	Стержень	2	
	7	УН99-I7-005	Ручка	2	
	8	УН99-I8	Скоба	4	
	9	I 760I 9I02 00I 000	Трафарет	I	
	I0	УН99-09	Защелка	2	
	II	УН99-I0	Пружина	2	
	I2	УН99-I9	Гайка	22	
	I3	Я9022-420-2	Сумка	I	
		I 760I 9I02 I00 00I	Сумка (прав.)	I	
		I 760I 9I02 I00 002	Сумка (лев.)	I	
	I4	3I66А-4-I2	Винт	22	
	I5	340IА-I-4-I0	Шайба	22	
	I6	УН99-08	Обойма	2	
	I7	С-3К-3-7	Заклепка	2	
		С-3К-3-9	Заклепка	2	
	I8	3402А-0,5-3-8	Шайба	2	
	I9	УН99-II	Скоба	2	

11,76

КАТАЛОГ
ДЕТАЛЕЙ И СБОРОЧНЫХ ЕДИНИЦ

Номер фигуры	Номер позиции	Обозначение	Наименование сборочных единиц, деталей	Колич. на сб. ед.	Сведения о взаимозаменяемости и конструктивных изменениях
I		I 760I 9I03 000 000	ЧЕМОДАН ДЛЯ ИНСТРУМЕНТА ПО КИСЛОРОДНОМУ (ВЫСОТНОМУ) ОБОРУДОВАНИЮ	I	
		УН99-I3	Чемодан	I	
	I	УН99-I4	Крышка нижняя	I	
	2	I45с-3-378	Шомпол	I	
		I242с49-6-368	Створка петли	I	
		I242с49-6-336	Створка петли	I	
	3	УН99-I5-3	Крышка верхняя	I	
	4	УН99-I6-3	Козырек	I	
	5	УН99-I2	Крючок	I	
	6	УН99-I7	Ручка	2	
		УН99-I7-003	Стержень	2	
	7	УН99-I7-005	Ручка	2	
	8	УН99-I8	Скоба	4	
	9	I 760I 9I03 00I 000	Трафарет	I	
	I0	УН99-09	Защелка	2	
	II	УН99-I0	Пружина	2	
	I2	УН99-I9	Гайка	22	
	I3	ПI28Т-3600-II0-2	Сумка	I	
		I 760I 9I03 I00 00I	Сумка	I	
		I 760I 9I03 I00 002	Сумка	I	
	I4	3I66А-4-I2	Винт	22	
	I5	340IА-I-4-I0	Шайба	22	
	I6	УН99-08	Обойма	2	
	I7	С-3К-3-7	Заклепка	2	
		С-3К-3-9	Заклепка	2	
	I8	3402А-0,5-3-8	Шайба	2	
	I9	УН99-II	Скоба	2	

11,76

КАТАЛОГ
ДЕТАЛЕЙ И СБОРОЧНЫХ ЕДИНИЦ

Номер фигуры	Номер позиции	Обозначение	Наименование сборочных единиц, деталей	Колич. на сб. ед.	Сведения о взаимозаменяемости и конструктивных изменениях
I		I 760I 9I04 000 000	ЧЕМОДАН ДЛЯ ИНСТРУМЕНТА ПО ЭЛЕКТРООБОРУДОВАНИЮ	I	
		УН99-20	Чемодан	I	
	I	УН99-2I	Крышка нижняя	I	
	2	I45с-3-6I2	Шомпол	I	
		I242с49-6-592	Створка петли	I	
		I242с49-6-560	Створка петли	I	
	3	УН99-22-3	Крышка нижняя	I	
	4	УН99-I6-5	Козырек	I	
	5	УН99-I2	Крючок	2	
	6	УН99-I7	Ручка	2	
		УН99-I7-003	Стержень	2	
	7	УН99-I7-005	Ручка	2	
	8	УН99-I8	Скоба	4	
	9	I 760I 9I04 00I 000	Трафарет	I	
	I0	УН99-09	Защелка	2	
	II	УН99-I0	Пружина	2	
	I2	УН99-I9	Гайка	22	
	I3	Я9022-630-I	Сумка	I	
		Я9022-630-2	Сумка	I	
	I4	3I66А-4-I2	Винт	22	
	I5	340IА-I-4-I0	Шайба	22	
	I6	УН99-08	Обойма	2	
	I7	С-3К-3-7	Заклепка	2	
		С-3К-3-9	Заклепка	2	
	I8	3402А-0,5-3-8	Шайба	2	
	I9	УН99-II	Скоба	2	

11,76

КАТАЛОГ
ДЕТАЛЕЙ И СБОРОЧНЫХ ЕДИНИЦ

Номер фигуры	Номер позиции	Обозначение	Наименование сборочных единиц, деталей	Колич. на сб. ед.	Сведения о взаимозаменяемости и конструктивных изменениях
I		I 760I 9I04 200 000	ЧЕМОДАН ДЛЯ ИНСТРУМЕНТА ПО ПРИБОРНОМУ ОБОРУДОВАНИЮ	I	
		УН99-20	Чемодан	I	
	I	УН99-2I	Крышка нижняя	I	
	2	I45с-3-6I2	Шомпол	I	
		I242с49-6-592	Створка петли	I	
		I242с49-6-560	Створка петли	I	
	3	УН99-22-3	Крышка верхняя	I	
	4	УН99-I6-5	Козырек	I	
	5	УН99-I2	Крючок	2	
	6	УН99-I7	Ручка	2	
		УН99-I7-003	Стержень	2	
	7	УН99-I7-005	Ручка	2	
	8	УН99-I8	Скоба	4	
	9	I 760I 9I04 20I 000	Трафарет	I	
	I0	УН99-09	Защелка	2	
	II	УН99-I0	Пружина	2	
	I2	УН99-I9	Гайка	22	
	I3	Я9022-595-I	Сумка	I	
		Я9022-595-2	Сумка	I	
	I4	3I66А-4-I2	Винт	22	
	I5	340IА-I-4-I0	Шайба	22	
	I6	УН99-08	Обойма	2	
	I7	С-3К-3-7	Заклепка	2	
		С-3К-3-9	Заклепка	2	
	I8	3402-0,5-3-8	Шайба	2	
	I9	УН99-II	Скоба	2	

11,76

КАТАЛОГ
ДЕТАЛЕЙ И СБОРОЧНЫХ ЕДИНИЦ

Номер фигуры	Номер позиции	Обозначение	Наименование сборочных единиц, деталей	Колич. на сб. ед.	Сведения о взаимозаменяемости и конструктивных изменениях
I		I 760I 9I04 400 000	ЧЕМОДАН ДЛЯ ИНСТРУМЕНТА ПО РАДИООБОРУДОВАНИЮ	I	
		УН99-20	Чемодан	I	
	I	УН99-2I	Крышка нижняя	I	
	2	I45с-3-6I2	Шомпол	I	
		I242с49-6-592	Створка петли	I	
		I242с49-6-560	Створка петли	I	
	3	УН99-22-3	Крышка верхняя	I	
	4	УН99-I6-5	Козырек	I	
	5	УН99-I2	Крючок	2	
	6	УН99-I7	Ручка	2	
		УН99-I7-003	Стержень	2	
	7	УН99-I7-005	Ручка	2	
	8	УН99-I8	Скоба	4	
	9	I 760I 9I04 40I 000	Трафарет	I.	
	I0	УН99-09	Защелка	2	
	II	УН99-I0	Пружина	2	
	I2	УН99-I9	Гайка	22	
	I3	Я9022-590-I	Сумка	I	
		Я9022-590-2	Сумка	I	
	I4	3I66А-4-I2	Винт	22	
	I5	340IА-I-4-I0	Шайба	22	
	I6	УН99-08	Обойма	2	
	I7	С-3К-3-7	Заклепка	2	
		С-3К-3-9	Заклепка	2	
	I8	3402А-0,5-3-8	Шайба	2	
	I9	УН99-II	Скоба	2	

507 I5 ноября I979 г.

11,76

КАТАЛОГ
ДЕТАЛЕЙ И СБОРОЧНЫХ ЕДИНИЦ

Номер фигуры	Номер позиции	Обозначение	Наименование сборочных единиц, деталей	Колич. на сб. ед.	Сведения о взаимозаменяемости и конструктивных изменениях
I		I 760I 9I09 000 000	ЧЕМОДАН ДЛЯ БОРТОВОГО ИНСТРУМЕНТА ИНЖЕНЕРА (ТЕХНИКА)	I	
		УН99-I3	Чемодан	I	
	I	УН99-I4	Крышка нижняя	I	
	2	I45с-3-378	Шомпол	I	
		I242с49-6-368	Створка петли	I	
		I242с49-6-336	Створка петли	I	
	3	УН99-I5-3	Крышка верхняя	I	
	4	УН99-I6-3	Крышка нижняя	I	
	5	УН99-I2	Крючок	2	
	6	УН99-I7	Ручка	2	
		УН99-I7-003	Стержень	2	
	7	УН99-I7-005	Ручка	2	
	8	УН99-I8	Скоба	4	
	9	I 760I 9I09 00I 000	Трафарет	I	
	I0	УН99-09	Защелка	2	
	II	УН99-I0	Пружина	2	
	I2	УН99-I9	Гайка	22	
	I3	Я9022-580-I	Сумка	I	
		Я9022-580-2	Сумка	I	
		I 760I 9I09 I00 00I	Сумка (прав.)	I	
		I 760I 9I09 I00 002	Сумка (лев.)	I	
	I4	3I66А-4-I2	Винт	22	
	I5	340IА-I-4-I0	Шайба	22	
	I6	УН99-08	Обойма	2	
	I7	С-3К-3-7	Заклепка	2	
		С-3К-3-9	Заклепка	2	
	I8	3402А-0,5-3-8	Шайба	2	
	I9	УН99-II	Скоба	2	

КАТАЛОГ
ДЕТАЛЕЙ И СБОРОЧНЫХ ЕДИНИЦ

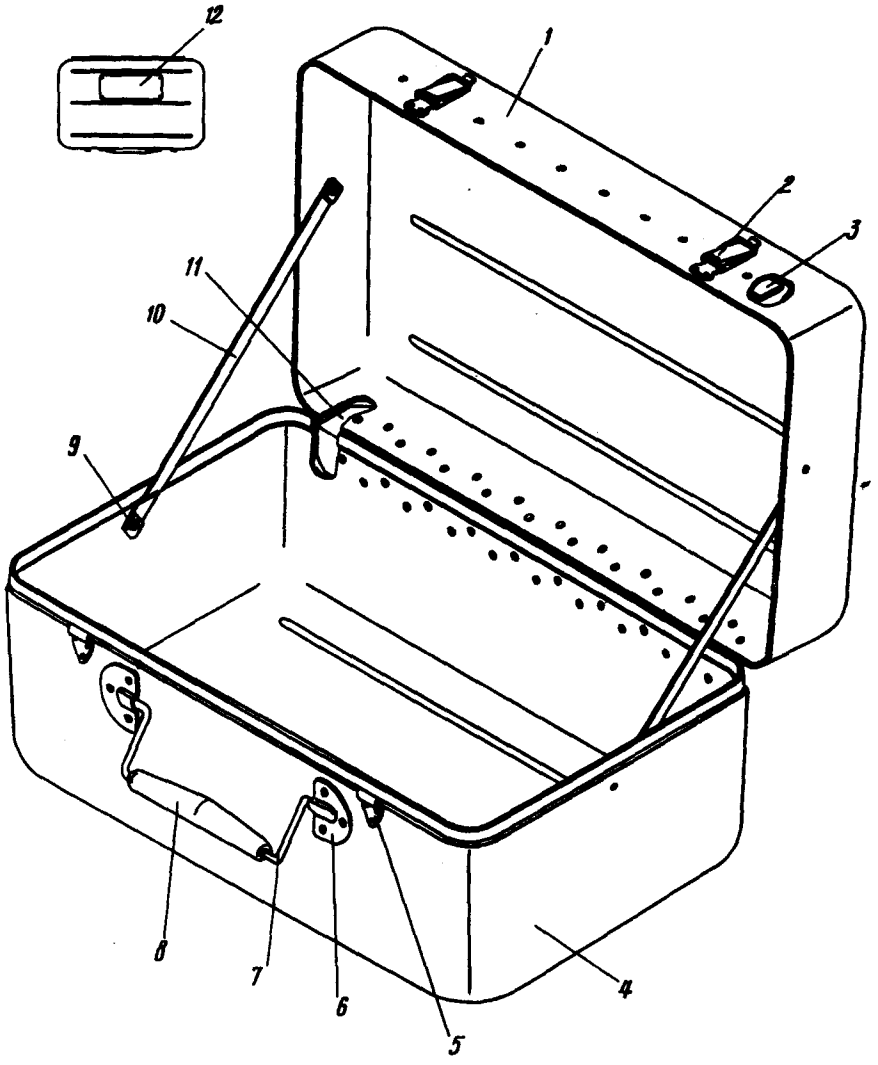

Чемодан для переноски инструмента
Фигура 2

11,76

КАТАЛОГ
ДЕТАЛЕЙ И СБОРОЧНЫХ ЕДИНИЦ

Номер фигуры	Номер позиции	Обозначение	Наименование сборочных единиц, деталей	Колич. на сб. ед.	Сведения о взаимозаменяемости и конструктивных изменениях
2		22 9023 800 000	ЧЕМОДАН ДЛЯ ПЕРЕНОСКИ ИНСТРУМЕНТА		
	I	22 9023 80I 000	Крышка верхняя	I	
	2	5I4Ан-I	Замок	2	
	3	22 9023 800 003	Накладка	I	
	4	22 9023 802 000	Крышка нижняя	I	
	5	5I4Ан-I-3	Скоба	2	
	6	22 9023 802 000	Накладка	2	
	7	22 9023 806 000	Скоба	2	
	8	22 9023 805 003	Ручка	2	
	9	3503А-3-6	Заклепка	4	
		3402А-I-3-6	Шайба	4	
	I0	22 9023 800 007	Лента	2	
	II	I258с56-3-288	Шомпол	I	
		I255с56-5-I5-285	Створка	I	
		I254с56-5-I5-285	Створка	I	
	I2	22 9023 804 000	Трафарет	I	

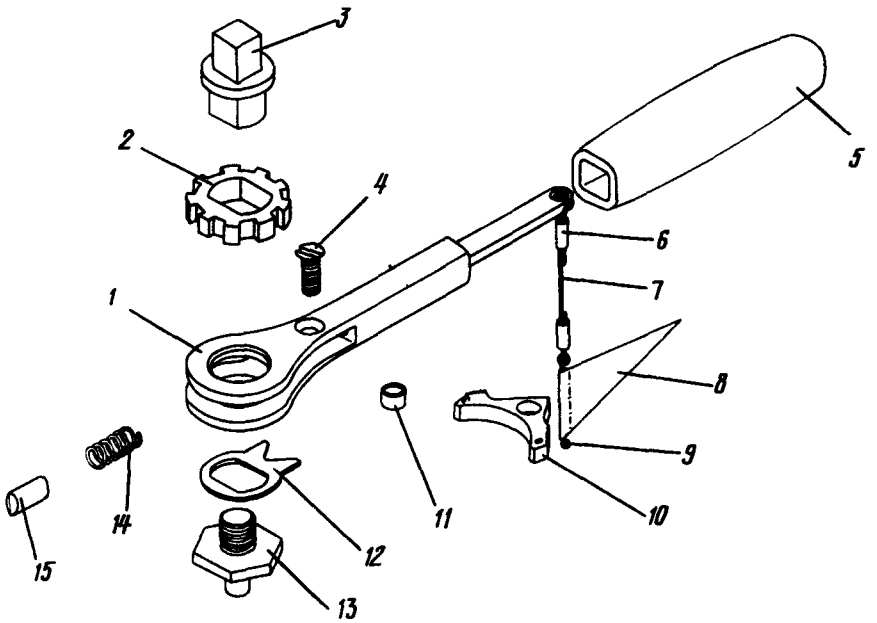

Ключ для отстопаривания управления переднего шасси
Фигура 3

11,76

КАТАЛОГ
ДЕТАЛЕЙ И СБОРОЧНЫХ ЕДИНИЦ

Номер фигуры	Номер позиции	Обозначение	Наименование сборочных единиц, деталей	Колич. на сб. ед.	Сведения о взаимозаменяемости и конструктивных изменениях
3		I 760I 9I02 II0 000	КЛЮЧ ДЛЯ ОТСТОПАРИВАНИЯ УПРАВЛЕНИЯ ПЕРЕДНЕГО ШАССИ		
	I	I 760I 9I02 I2I 000	Основание	I	
	2	I 760I 9I02 II3 000	Храповик	I	
	3	I 760I 9I02 II7·000	Штырь	I	
	4	3072А-6-I6	Винт	I	
	5	I 760I 9I02 I20 000	Рукоятка	I	
	6	I367с50-4-6-6	Заделка	2	
	7	I 760I 9I02 II0 003	Трос	I	
	8	I 760I 9I02 II0 007	Флажок	I	
	9	I 760I 9I02 II0 005	Проволока	I	
	I0	I 760I 9903 045 000	Фиксатор	I	
	II	I 760I 9903 048 000	Втулка	I	
	I2	I 760I 9I02 II6 000	Шайба	I	
	I3	I 760I 9I02 II5 000	Болт	I	
	I4	I9I6А-0,8-6-44	Пружина	I	
	I5	I 760I 9903 044 000	Фиксатор	I	

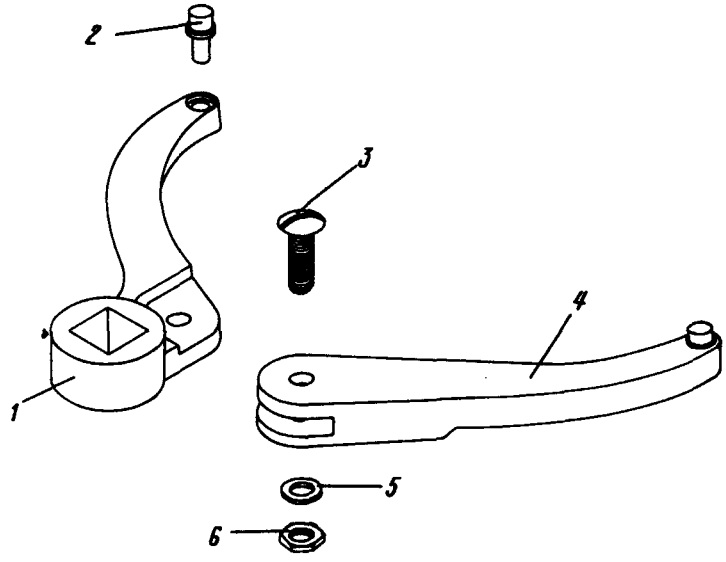

Ключ для гаек трубопроводов высотной системы
Фигура 4

КАТАЛОГ
ДЕТАЛЕЙ И СБОРОЧНЫХ ЕДИНИЦ

Номер фигуры	Номер позиции	Обозначение	Наименование сборочных единиц, деталей	Колич. на сб. ед.	Сведения о взаимозаменяемости и конструктивных изменениях
4		УН99-50-95	КЛЮЧ ДЛЯ ГАЕК ТРУБОПРОВОДОВ ВЫСОТНОЙ СИСТЕМЫ		
	I	УН99-5I-95	Щека	I	
	2	УН99-53	Штырь	2	
	3	3059А-8-26	Винт	I	
	4	УН99-52-95	Щека	I	
	5	3405А-I,5-8-I4	Шайба	I	
	6	33IIА-8	Гайка	I	
4		УН99-50-I60	КЛЮЧ ДЛЯ ГАЕК ТРУБОПРОВОДОВ ВЫСОТНОЙ СИСТЕМЫ		
	I	УН99-5I-I60	Щека	I	
	2	УН99-53	Штырь	2	
	3	3059А-8-26	Винт	I	
	4	УН99-52-I60	Щека	I	
	5	3405А-I,5-8-I4	Шайба	I	
	6	33IIА-8	Гайка	I	

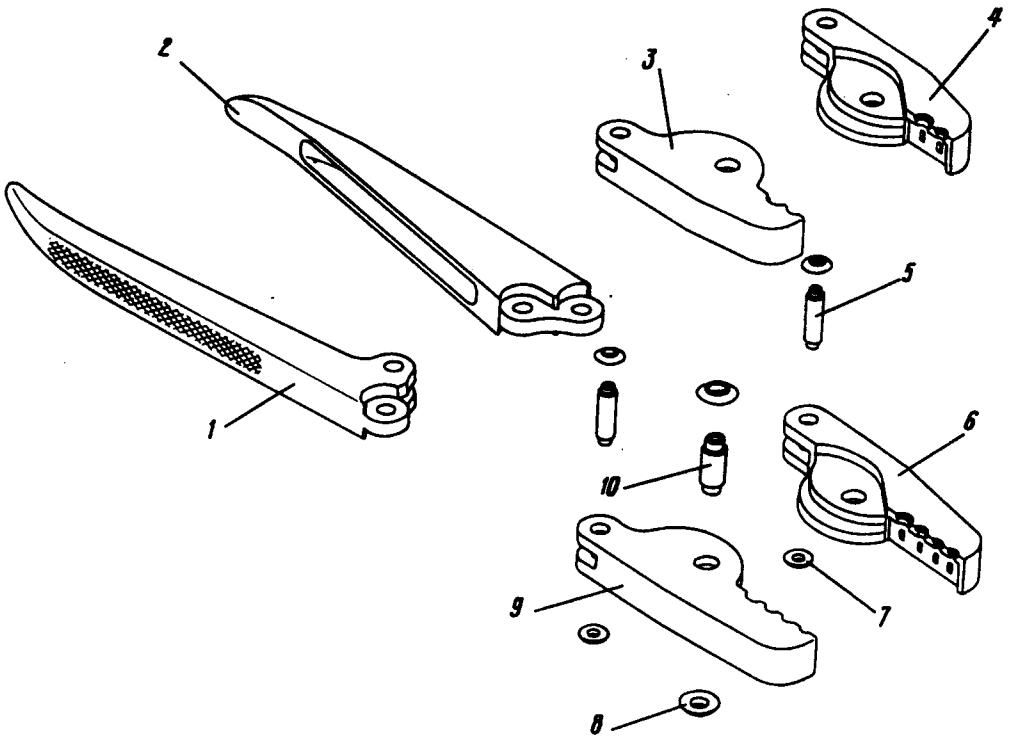

Клещи для обжатия проводов с наконечниками 5836А
Фигура 5

Номер фигуры	Номер позиции	Обозначение	Наименование сборочных единиц, деталей	Колич. на сб. ед.	Сведения о взаимозаменяемости и конструктивных изменениях
5		УН99-56	КЛЕЩИ ДЛЯ ОБЖАТИЯ ПРОВОДОВ С НАКОНЕЧНИКАМИ 5836А		С № 07I79
	I	УН99-60	Ручка (лев.)	I	
	2	УН99-59	Ручка (прав.)	I	
	3	УН99-58	Губка (лев.)	I	
	4	УН99-57	Губка (прав.)	I	
	5	УН99-6I-I	Ось	3	
	7	УН99-62-I	Шайба	3	
	8	УН99-62-2	Шайба	I	
	I0	УН99-6I-2	Ось	I	
5		УН99-63	КЛЕЩИ ДЛЯ ОБЖАТИЯ ПРОВОДОВ С НАКОНЕЧНИКАМИ 5836А		С № 07I79
	I	УН99-60	Ручка (лев.)	I	
	2	УН99-59	Ручка (прав.)	I	
	5	УН99-6I-I	Ось	3	
	6	УН99-64	Губка (прав.)	I	
	7	УН99-62-I	Шайба	3	
	8	УН99-62-2	Шайба	I	
	9	УН99-65	Губка (лев.)	I	
	I0	УН99-6I-2	Ось	I	

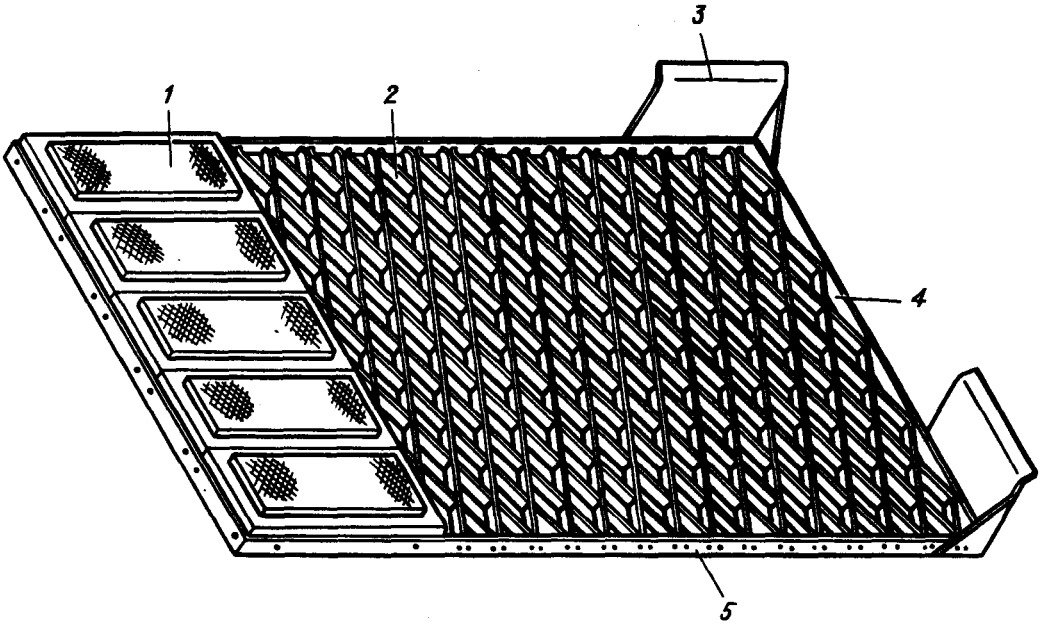

Решетка для очистки ног
Фигура 6

Номер фигуры	Номер позиции	Обозначение	Наименование сборочных единиц, деталей	Колич. на сб. ед.	Сведения о взаимозаменяемости и конструктивных изменениях
6		I7 9238 000 000 (П9238-0)	РЕШЕТКА ДЛЯ ОЧИСТКИ НОГ	I	
	I	98 0038 000 000	Щетка техническая*	5	
	2	I7 9238 000 007	Лента	30	
	3	I7 9238 000 003	Нож	2	
	4	I7 9238 000 0II	Уголок	I	
		I7 9238 000 0I2	Уголок	I	
	5	I7 9238 000 0I3	Уголок	I	
		I7 9238 000 0I4	Уголок	I	

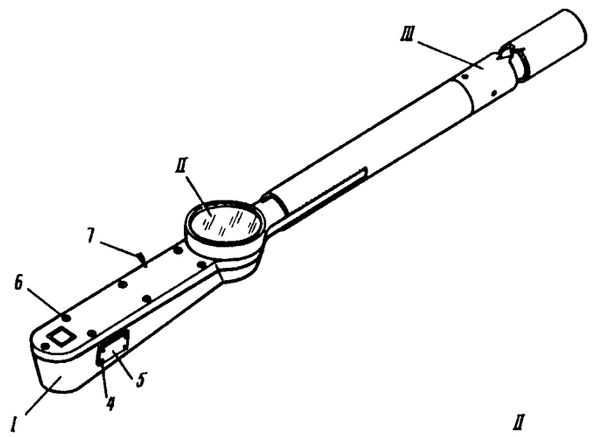

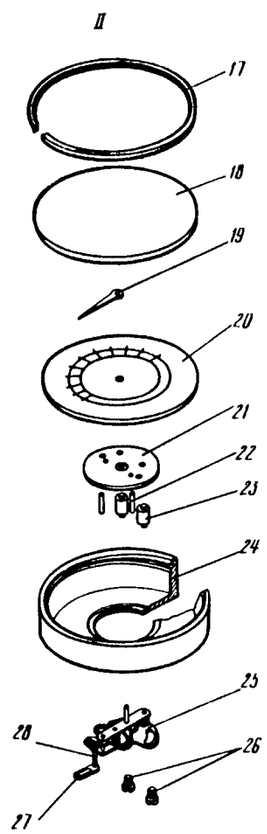

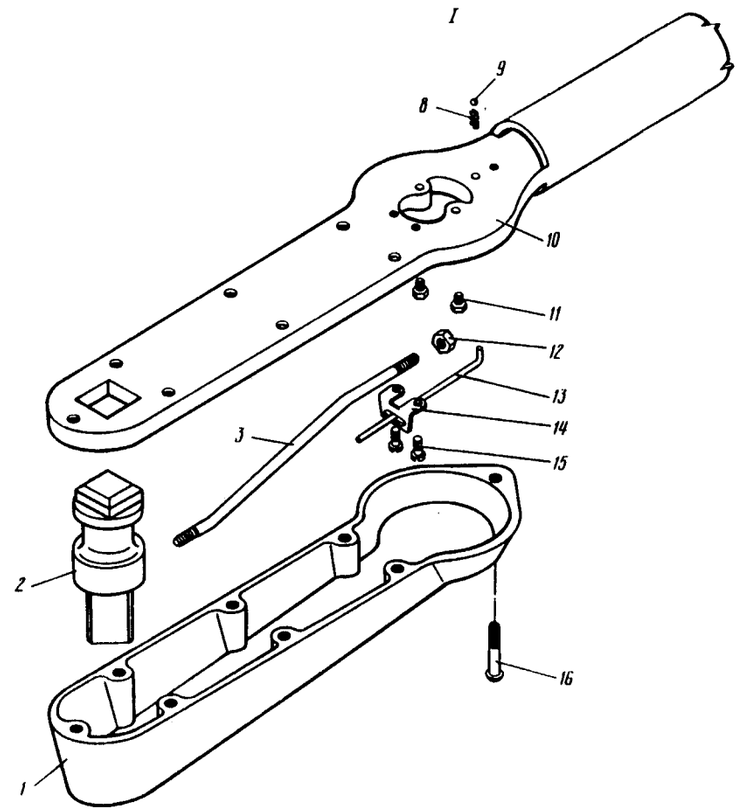

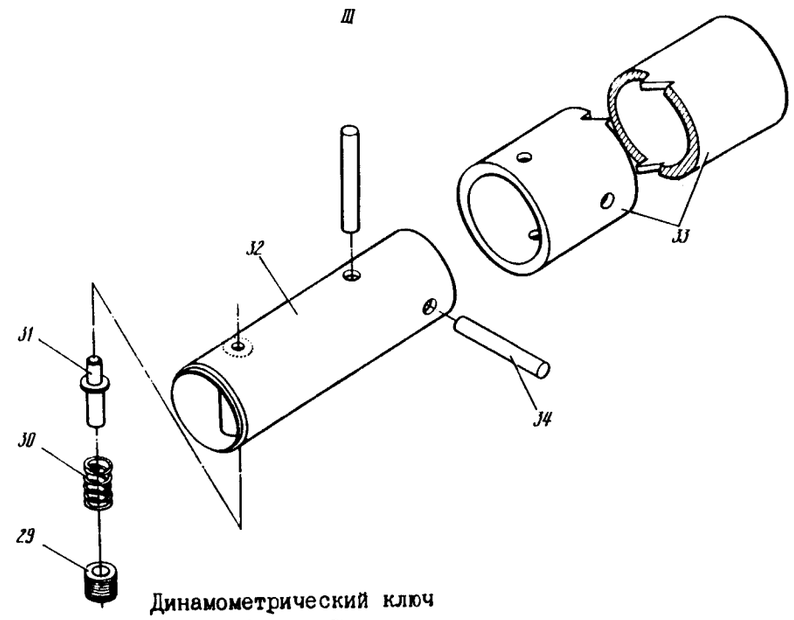

Динамометрический ключ
Фигура 7

11,76

КАТАЛОГ
ДЕТАЛЕЙ И СБОРОЧНЫХ ЕДИНИЦ

Номер фигуры	Номер позиции	Обозначение	Наименование сборочных единиц, деталей	Колич. на сб. ед.	Сведения о взаимозаменяемости и конструктивных изменениях
7	28	П9020-170-3	Ось	1	
	29	П9020-193	Упор	1	
	30	1916А-0,8-8-16	Пружина	1	
	31	П9020-192	Фиксатор	1	
	32	П9020-190-5	Труба	1	
		П9020-191	Корпус	1	
	33	П9020-190-3	Труба	1	
	34	П9020-190-7	Заклепка	2	

Номер фигуры	Номер позиции	Обозначение	Наименование сборочных единиц, деталей	Колич. на сб. ед.	Сведения о взаимозаменяемости и конструктивных изменениях
7		П9020-I40	КЛЮЧ ДИНАМОМЕТРИЧЕСКИЙ $M_{кр}$ = I000÷I0000 кгс·см С ВОРОТКОМ	I	
	I	П9020-I4I	Кожух	I	
	2	П9020-I62	Квадрат	I	
	3	П9020-I47	Стержень	I	
	4	3I66А-2,6-6	Заклепка	4	
	5	П9020-I54	Трафарет	I	
	6	3I83А5I-5-20 Кд	Винт	7	
	7	2444А	Пломба	I	
		П9020-I40	Проволока контровочная	I	
	8	I9I6А-0,5-4-8	Пружина	I	
	9	IУ 3,969 мм ГОСТ 3722-60	Шарик*	I	
	I0	П9020-I60	Корпус	I	
	II	3I66А-3-I4	Винт	2	
	I2	П9020-I48	Гайка	I	
	I3	П9020-I49	Поводок	I	
	I4	П9020-I5I	Ограничитель	I	
	I5	3I66А50-4-8 Кд	Винт	2	
	I6	3I83А5I-5-24 Кд	Винт	I	
	I7	П9020-I53	Кольцо	I	
	I8	П9020-I46	Стекло	I	
	I9	МВ-I000	Стрелка*	I	
	20	П9020-I42	Циферблат	I	
	2I	П9020-I7I	Фланец	I	
	22	П9020-I70-5	Упор	2	
	23	П9020-I72	Колонка	2	
	24	П9020-I52	Корпус циферблата	I	
	25	МВ-I00	Механизм*	I	
	26	П9020-I79	Винт	2	
	27	П9020-I78	Поводок	I	

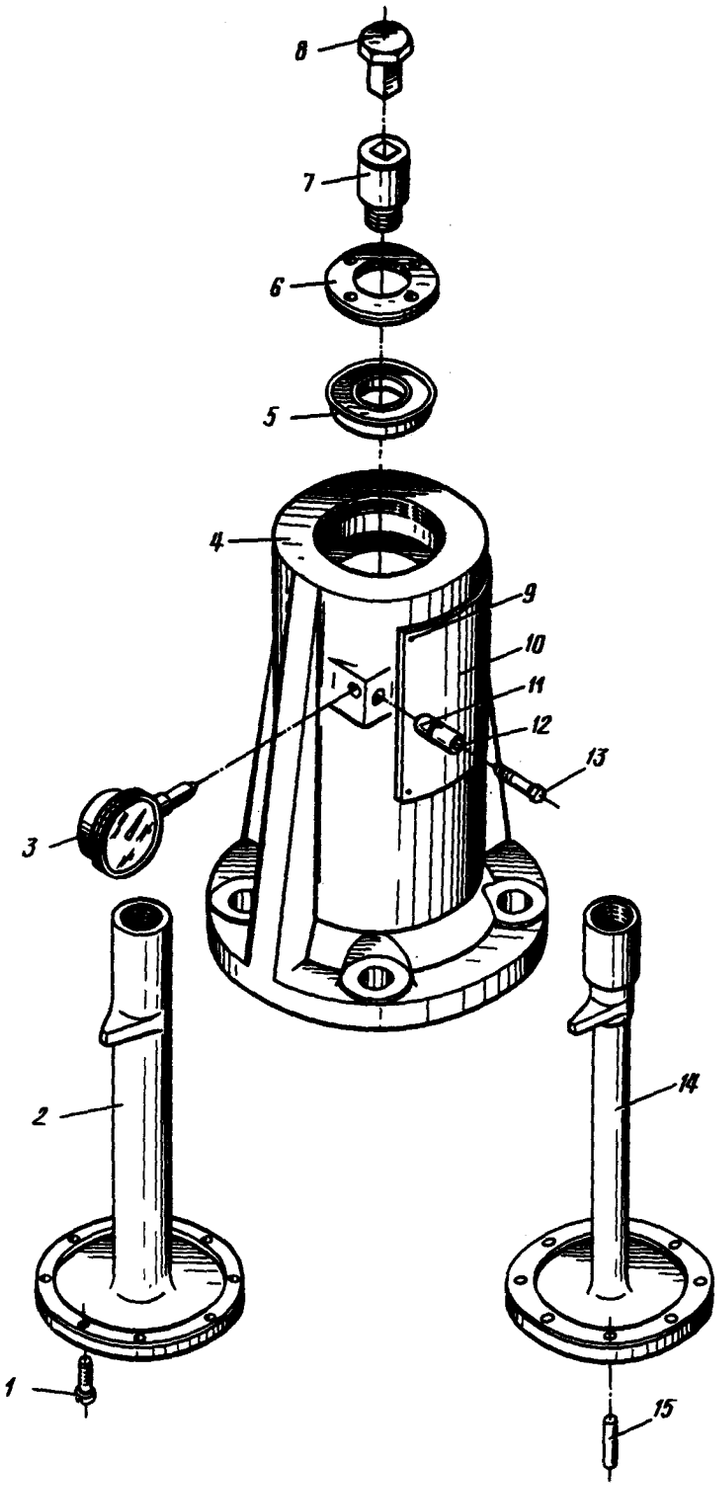

Прибор для настройки тарированных ключей
Фигура 8

КАТАЛОГ
ДЕТАЛЕЙ И СБОРОЧНЫХ ЕДИНИЦ

Номер фигуры	Номер позиции	Обозначение	Наименование сборочных единиц, деталей	Колич. на сб. ед.	Сведения о взаимозаменяемости и конструктивных изменениях
8		Т9020-1000-1	ПРИБОР ДЛЯ НАСТРОЙКИ ТАРИРОВАННЫХ КЛЮЧЕЙ $M_{кр}$ = 0÷300 кгс·см	1	
	1	М8х22 ГОСТ 11738-66	Винт	4	
	3	2МИГ	Индикатор*	1	
	4	Т9020-1001	Корпус	1	
	5	№ 206 ОСТ 6121-39	Шарикоподшипник*	1	
	6	Т9020-1004	Крышка	1	
	7	Т9020-1006-1	Винт	1	
	8	Т9020-1011-1	Гайка-переходник	1	
		Т9020-1011-2	Гайка-переходник	1	
		Т9020-1011-3	Гайка-переходник	1	
		Т9020-1011-4	Гайка-переходник	1	
		Т9020-1011-5	Гайка-переходник	1	
		Т9020-1011-6	Гайка-переходник	1	
		Т9020-1011-7	Гайка-переходник	1	
		Т9020-1011-8	Гайка-переходник	1	
		Т9020-1011-9	Гайка-переходник	1	
	9	3166А-3-8	Винт	4	
	10	Т9020-1010-1	Трафарет	1	
	11	Т9020-1005-5	Втулка	1	
	12	Т9020-1005-3	Втулка	1	
	13	3003А-5-26	Винт	1	
	14	Т9020-1002	Стержень	1	
	15	8Гх30 ГОСТ 3128-70	Штифт	2	

11,76

КАТАЛОГ
ДЕТАЛЕЙ И СБОРОЧНЫХ ЕДИНИЦ

Номер фигуры	Номер позиции	Обозначение	Наименование сборочных единиц, деталей	Колич. на сб. ед.	Сведения о взаимозаменяемости и конструктивных изменениях
8		Т9020-I000-2	ПРИБОР ДЛЯ НАСТРОЙКИ ТАРИРОВАННЫХ КЛЮЧЕЙ $M_{кр}$ = 300÷2200 кгс·см	I	
	I	М8х22 ГОСТ II738-66	Винт	4	
	2	Т9020-I003	Стержень	I	
	3	2МИГ	Индикатор*	I	
	4	Т9020-I00I	Корпус	I	
	5	№ 206 ОСТ 6I2I-39	Шарикоподшипник*	I	
	6	Т9020-I004	Крышка	I	
	7	Т9020-I006-2	Винт	I	
		Т9020-I006-3	Винт	I	
	8	Т9020-I0II-I	Гайка-переходник*	I	
		Т9020-I0II-2	Гайка-переходник	I	
		Т9020-I0II-3	Гайка-переходник	I	
		Т9020-I0II-4	Гайка-переходник	I	
		Т9020-I0II-5	Гайка-переходник	I	
		Т9020-I0II-6	Гайка-переходник	I	
		Т9020-I0II-7	Гайка-переходник	I	
		Т9020-I0II-8	Гайка-переходник	I	
		Т9020-I0II-9	Гайка-переходник	I	
	9	3I66А-3-8	Винт	4	
	I0	Т9020-I0I0-2	Трафарет	I	
	II	Т9020-I005-5	Втулка	I	
	I2	Т9020-I005-3	Втулка	I	
	I3	3003А-5-26	Винт	I	
	I5	8Гх30 ГОСТ 3I28-70	Штифт	2	

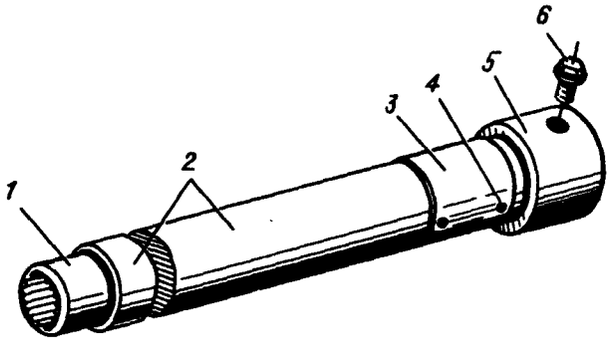

Ключ для стыковых болтов киля
Фигура 9

КАТАЛОГ
ДЕТАЛЕЙ И СБОРОЧНЫХ ЕДИНИЦ

Номер фигуры	Номер позиции	Обозначение	Наименование сборочных единиц, деталей	Колич. на сб. ед.	Сведения о взаимозаменяемости и конструктивных изменениях
9		I 760I 9I0I 090 000	КЛЮЧ ДЛЯ СТЫКОВЫХ БОЛТОВ КИЛЯ	I	
	I	I 760I 9I0I 04I 000	Головка ключа	I	
	2	I 760I 9I0I 090 003	Труба	I	
	3	I 760I 9I0I 043 000	Трафарет	I	
	4	3I66A-3-4	Винт	4	
	5	I 760I 9I0I 042 000	Втулка	I	
	6	3I66A-8-I8	Винт	I	

Самолет Ил-76Т

Каталог деталей
и сборочных единиц

Глава I2

Изд. № 30860/2